Plaan

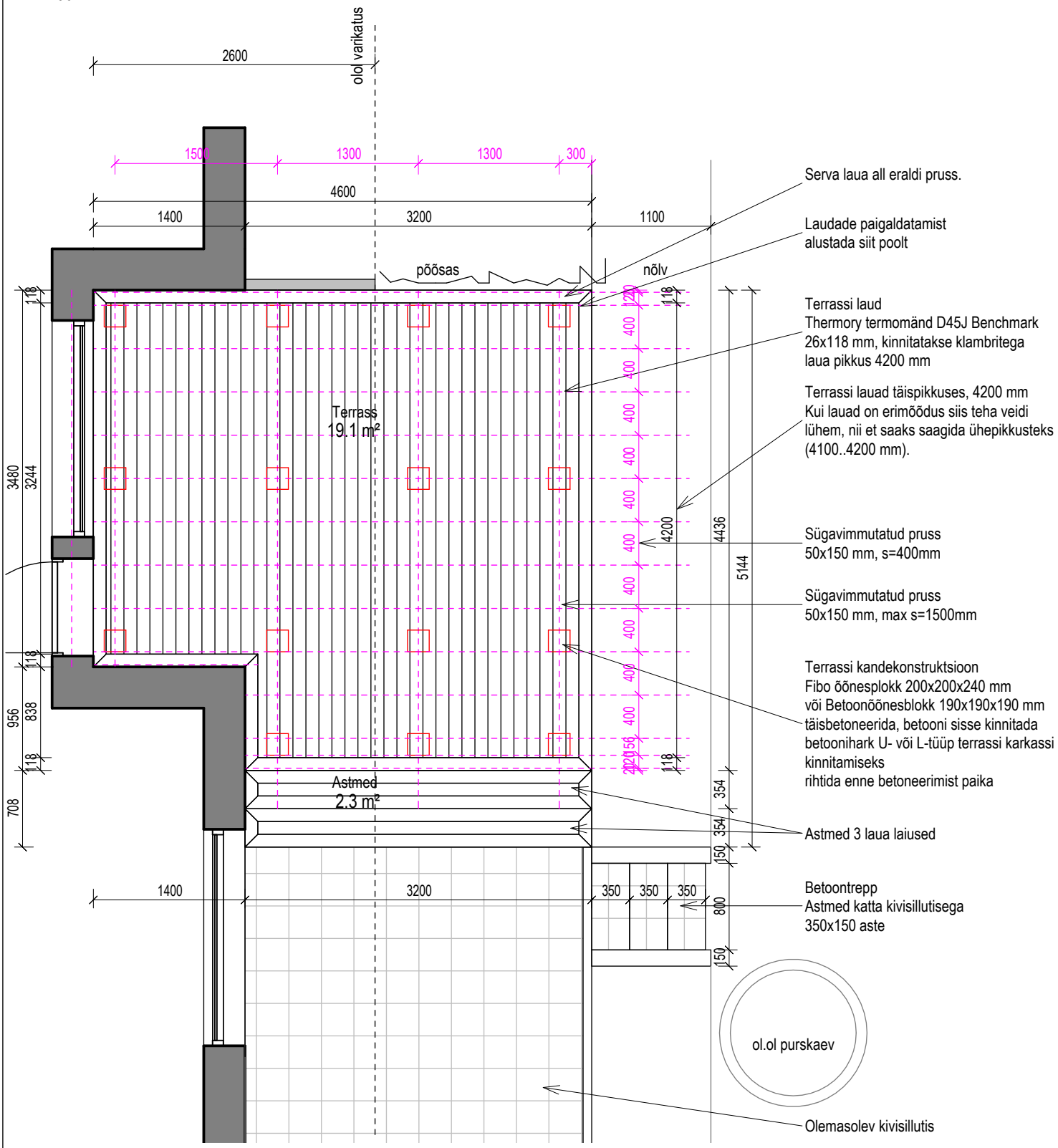
olol varikatus
2600
1500
1300
1300
300
4600
1400
3200
1100
põõsas
nõlv
Serva laua all eraldi pruss.
Laudade paigaldatamist alustada siit poolt
Terrassi laud
Thermory termomänd D45J Benchmark 26x118 mm, kinnitatakse klambritega laua pikkus 4200 mm
Terrassi lauad täispikkuses, 4200 mm
Kui lauad on erimõõdus siis teha veidi lühem, nii et saaks saagida ühepikkusteks (4100..4200 mm).
Terrass
19.1 m²
Sügavimmutatud pruss
50x150 mm, s=400mm
Sügavimmutatud pruss
50x150 mm, max s=1500mm
Terrassi kandekonstruktsioon
Fibo õõnesplokk 200x200x240 mm
või Betoonõõnesblokk 190x190x190 mm
täisbetoneerida, betooni sisse kinnitada betoonihark U- või L-tüüp terrassi karkassi kinnitamiseks
rihtida enne betoneerimist paika
Astmed
2.3 m²
Astmed 3 laua laiused
Betoontrepp
Astmed katta kivisillutisega
350x150 aste
ol.ol purskaev
Olemasolev kivisillutis
3480
3244
956
838
708
118
4200
4436
5144
354
150
800
350

Lauad

Thermory termomänd D45J Benchmark

pikkus	hulk
4200 mm	42 tk
3000 mm	10 tk

Plaan

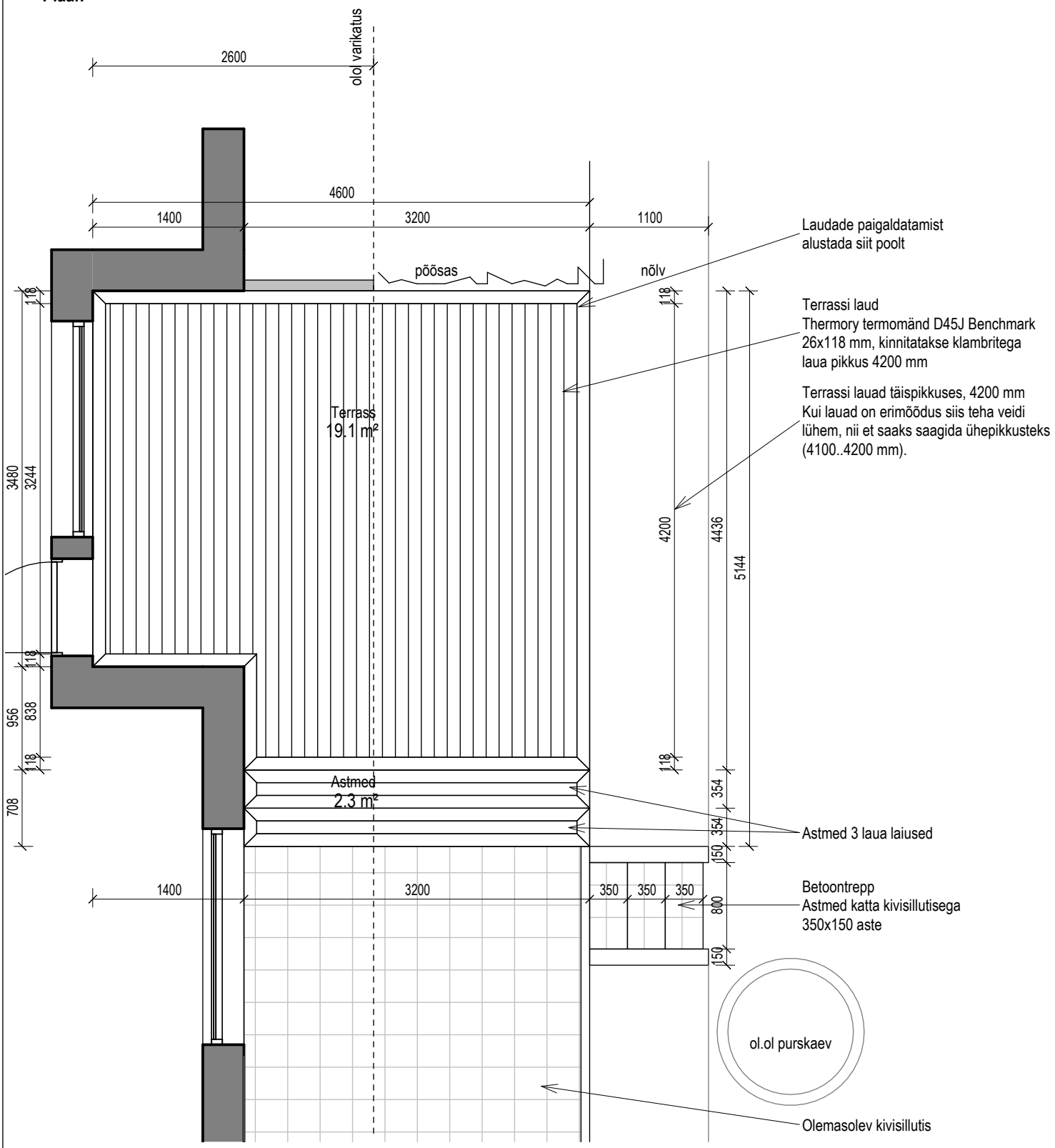

Lõige Terrass

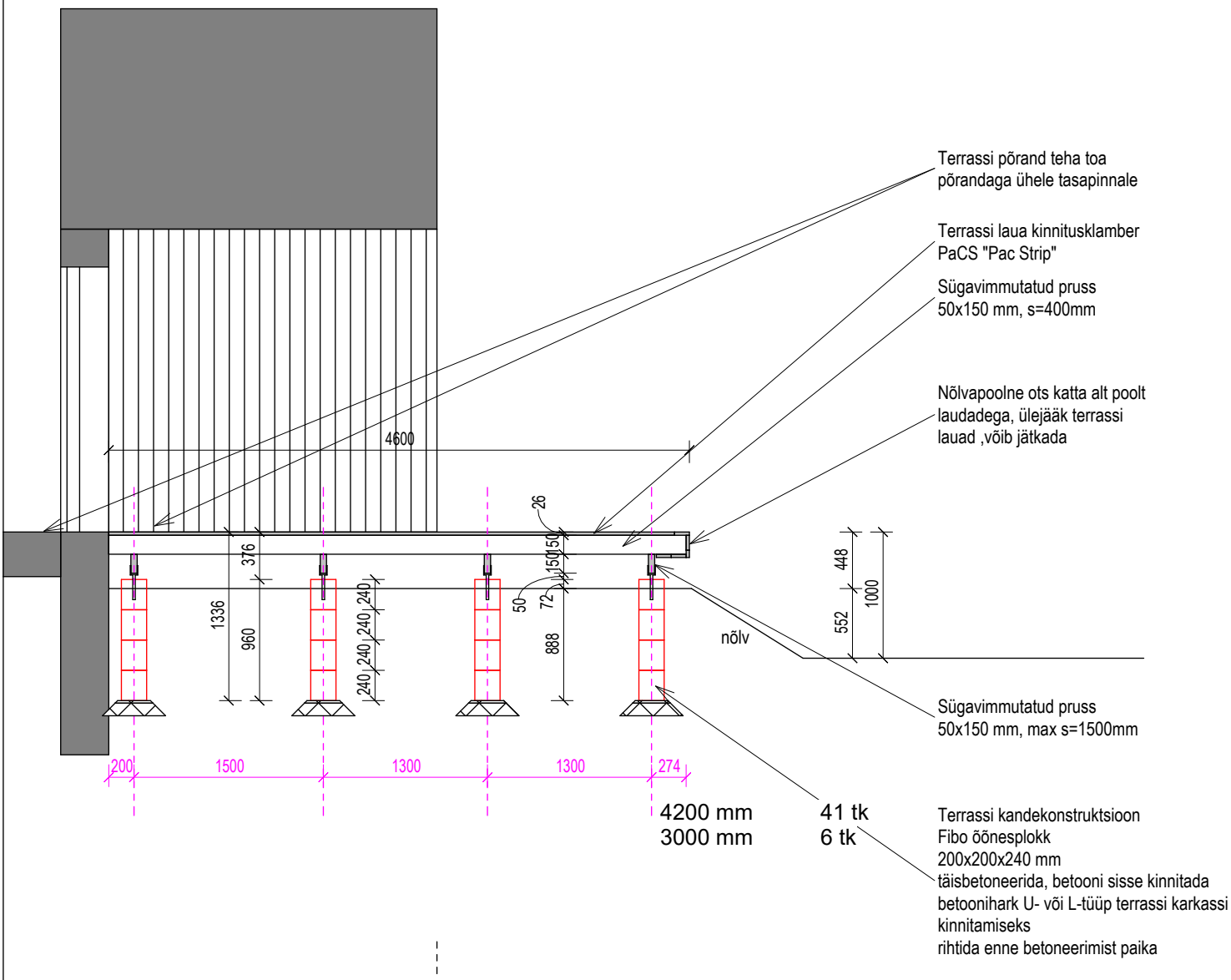
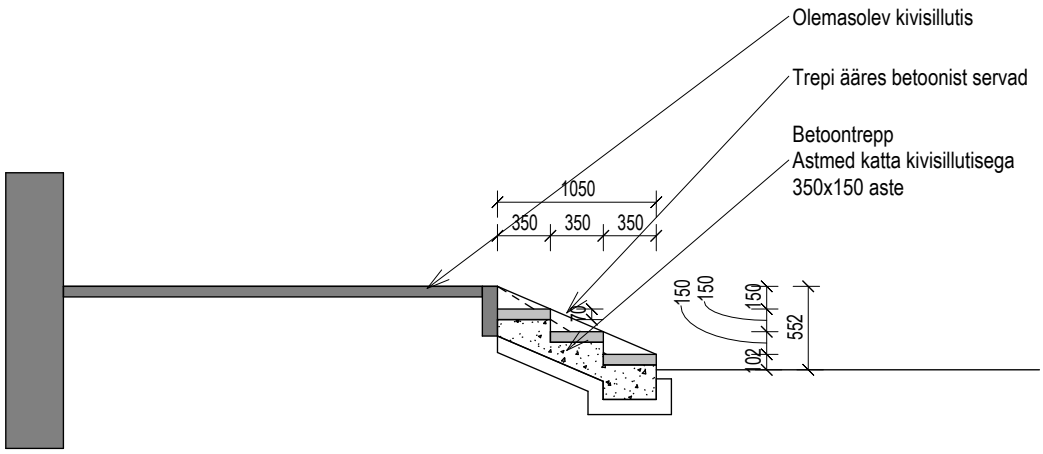
Lõige betoontrepp