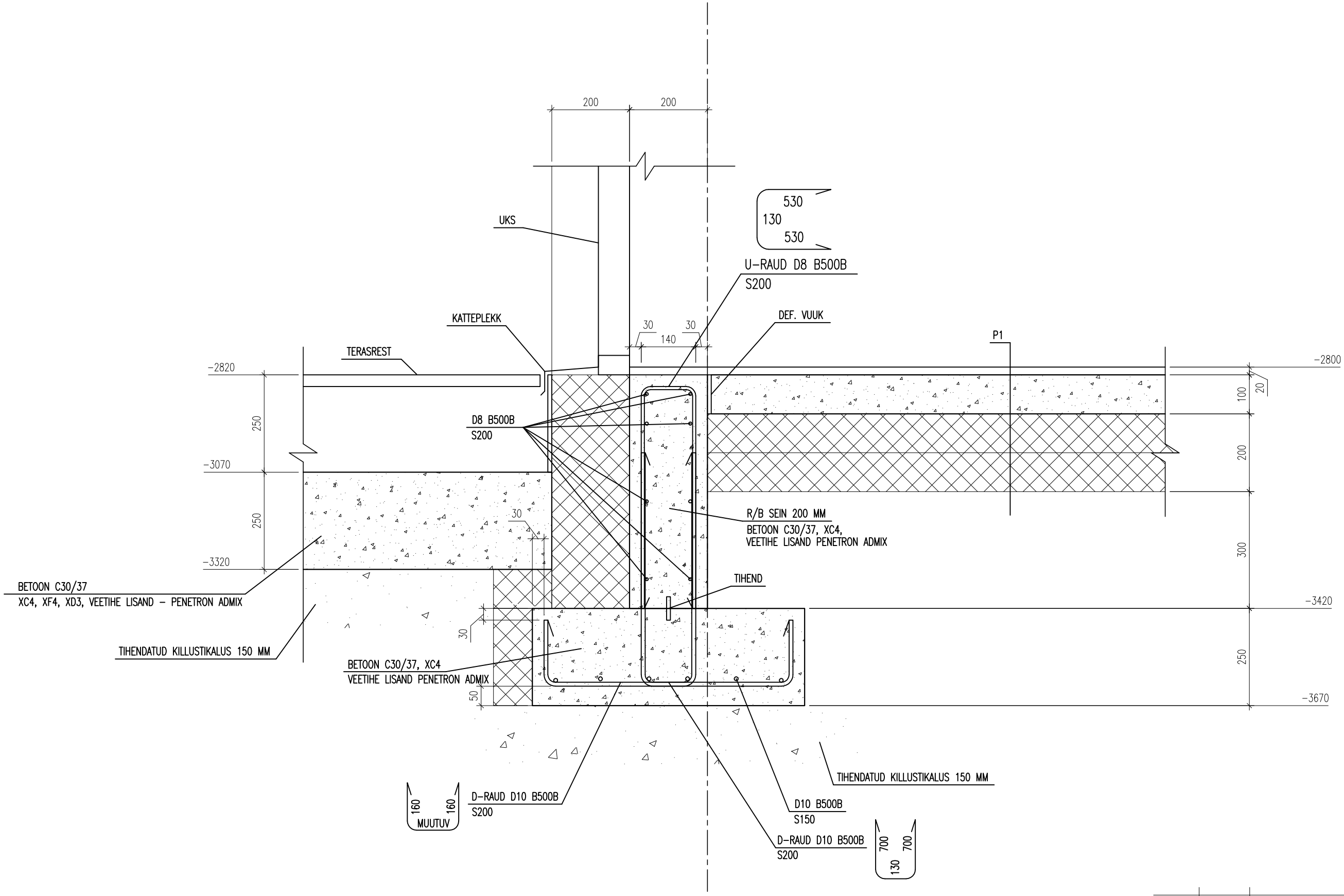

KUUPÄEV	TEOSTAS	MUUDATUSE SISU	
			KUUPÄEV 15-02-2023
HT	VASTUTAV INSENER		JOONESTAJA

DET-00-2

TÖÖ NUMBER	JOONISE NUMBER	MUUDATUS
0223	7-102	