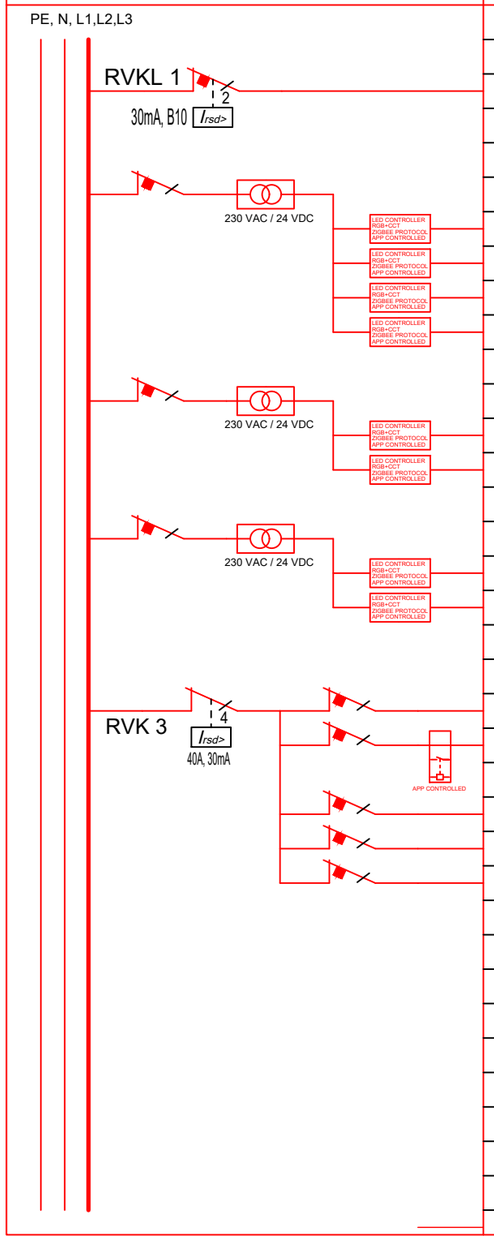

Skeem	Grupi nr.	Tarbija nimetus	Faas / juhistik	Kaabeldus	kVA/kW	Iv/In	Märkused
	22	VALGUSTUS VANNITUBA JA SMART VENT.	L1, N, PE	XPJ-HF D 3G1,5		B10	
	23	VALGUSTUS KÖÖK, ESIK, TERRASS	L2, N, PE			C10	
	23.1	LED KÖÖK		6 x HF 1,5mm2 ML kiud			
	23.2	LED SÖÖGILAUD		6 x HF 1,5mm2 ML kiud			
	23.3	LED ESIK		6 x HF 1,5mm2 ML kiud			
	23.4	LED TERRASS		6 x HF 1,5mm2 ML kiud			
	24	VALGUSTUS ELUTUBA	L3, N, PE			C10	
	24.1	LED ELUTUBA TSOON 1		6 x HF 1,5mm2 ML kiud			
	24.2	LED ELUTUBA TSOON 2		6 x HF 1,5mm2 ML kiud			
	25	VALGUSTUS MAGAMISTOAD 1 JA 2	L1, N, PE			C10	
	25.1	LED MAGAMISTUBA 1		6 x HF 1,5mm2 ML kiud			
	25.2	LED MAGAMISTUBA 2		6 x HF 1,5mm2 ML kiud			
	26	RÄÄSTA PISTIKUPESAD	L1, N, PE	XPJ-HF D 3G2,5		B13	
	27	FASSAADIVALGUSTUS	L2, N, PE	XPJ-HF D 3G1,5		B10	
	27	FASSAADIVALGUSTUSE WiFi relee					
	28	RESERV	L3, N, PE			B13	
	29	RESERV	L1, N, PE			B10	
	30	RESERV	L2, N, PE			B16	

JOONIS:
Peajaotuskilp

E-02 | 2/2