## KOHTLÕIGE KL-0-01

M1:10

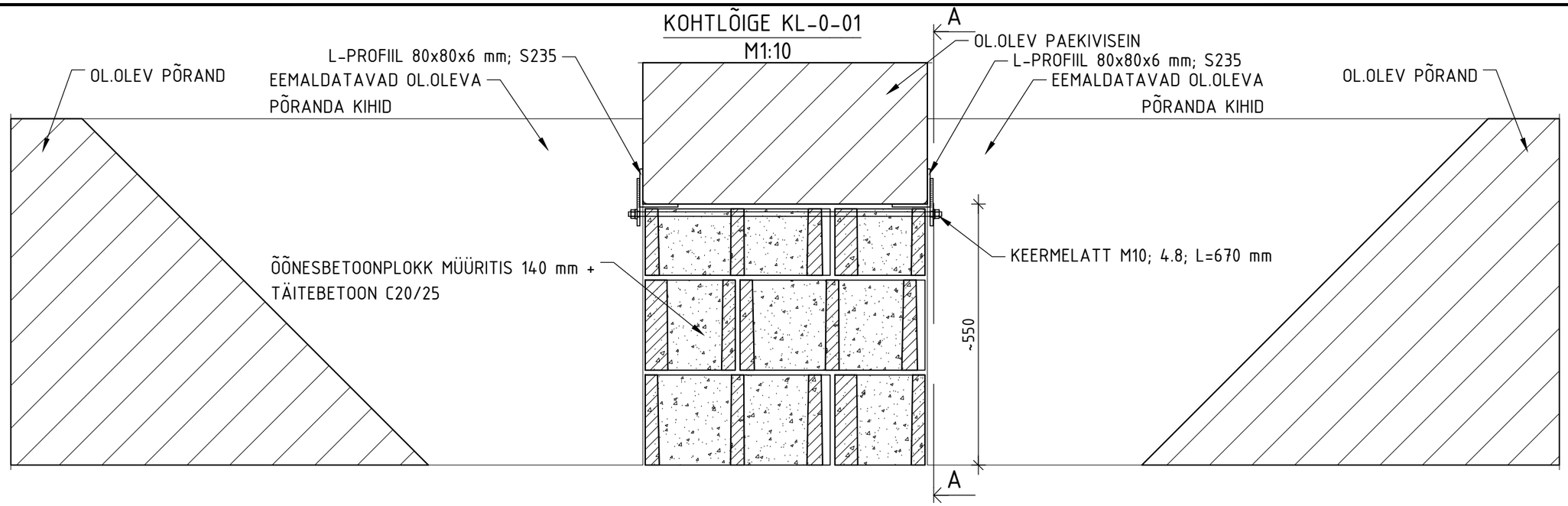


## A – A

M1:10

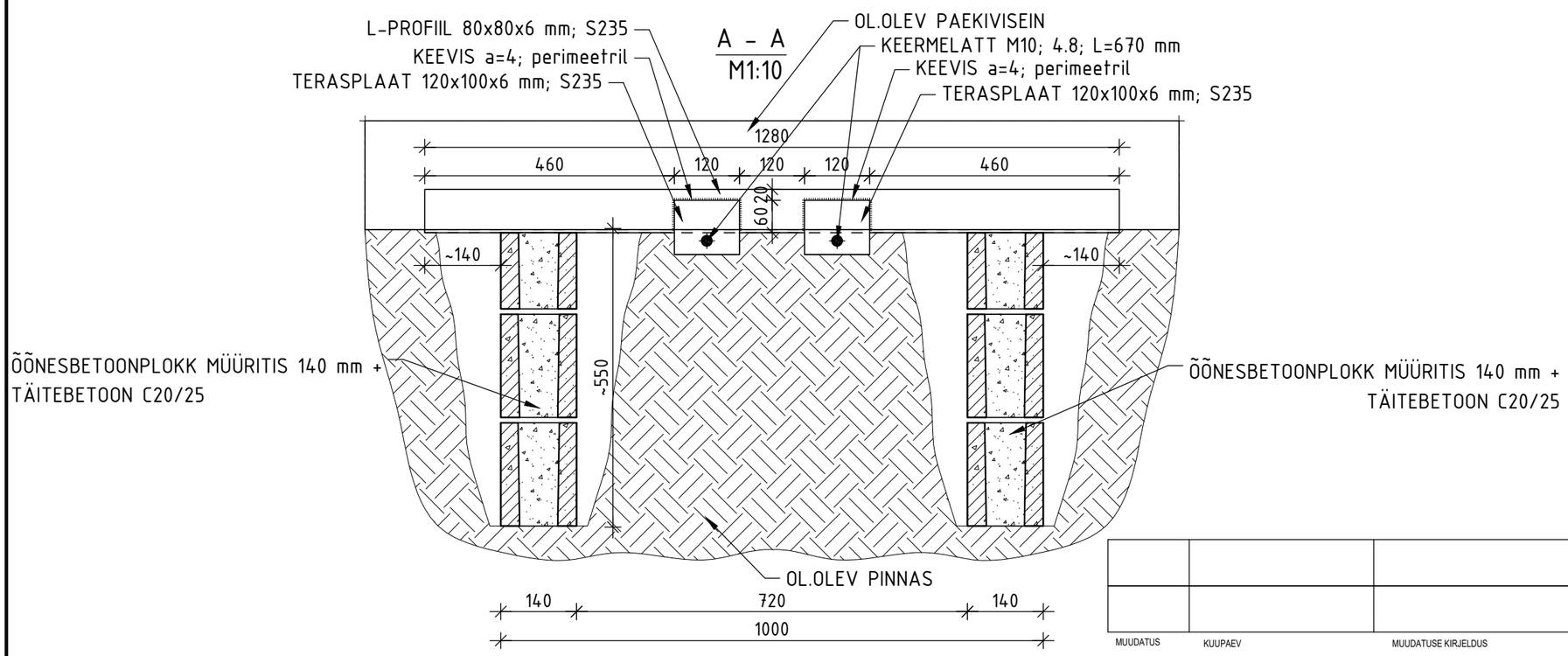


| MUUDATUS | KUUPAEV | MUUDATUSE KIRJELDUS | PROJ. |
|---|---|---|---|
| | | | |
| | | | |

# MÄRKUSED:

1. LAHENDUSE JUURES ON OLETATUD, ET PINNASEVESI EI TÕUSE OLEMASOLEVA PÕRANDA TASEMEST KÕRGEMALE.
2. PINNASEVEE TUNGIMISE VÄLTIMISEKS ON PROJEKTEERITUD ARMEERITUD 150 mm PAKSUNE BETOONKESSOON. BETOONI TUGEVUSKLASS C25/30, KESKKONNAKLASS XC2. KESSOON ON ANKURDATUD SEINTE BETOONOSA KÜLGE LIIMITUD ARMATUURVARRASTEGA.