SAUN VAADE LÄÄNEST
M 1:100

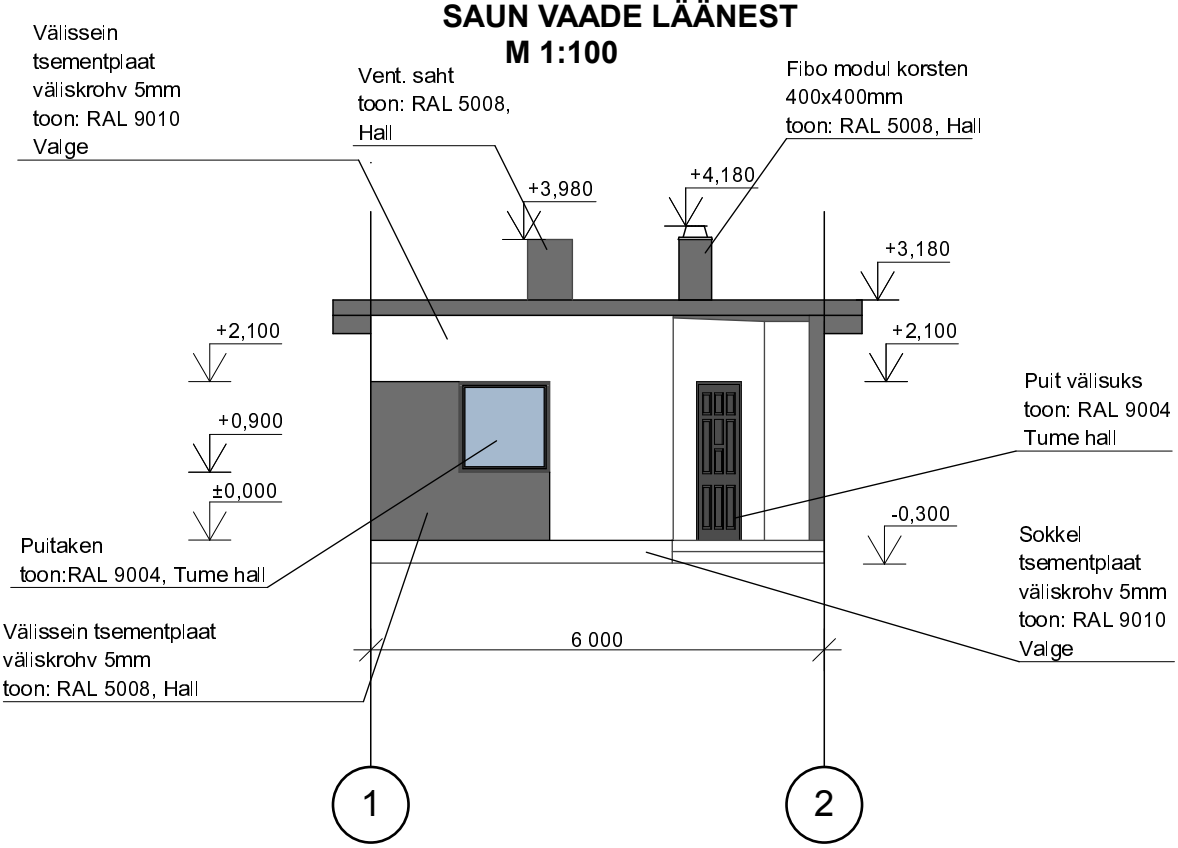
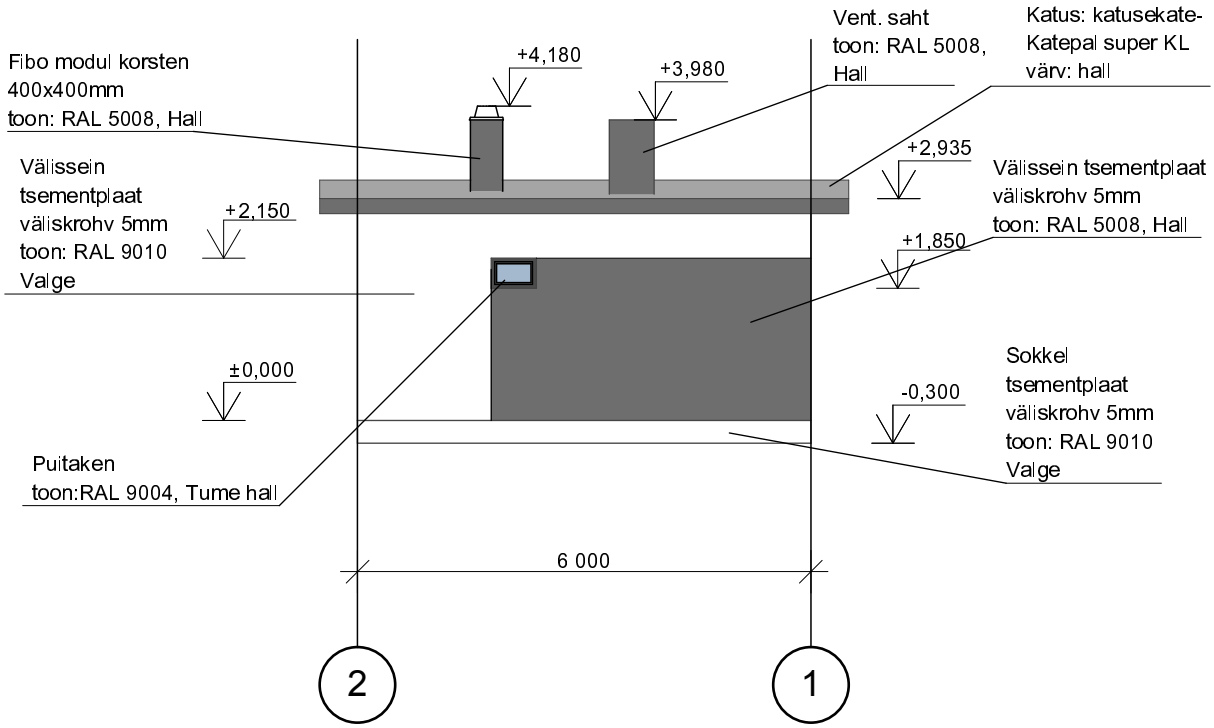
SAUN VAADE IDAST
M 1:100