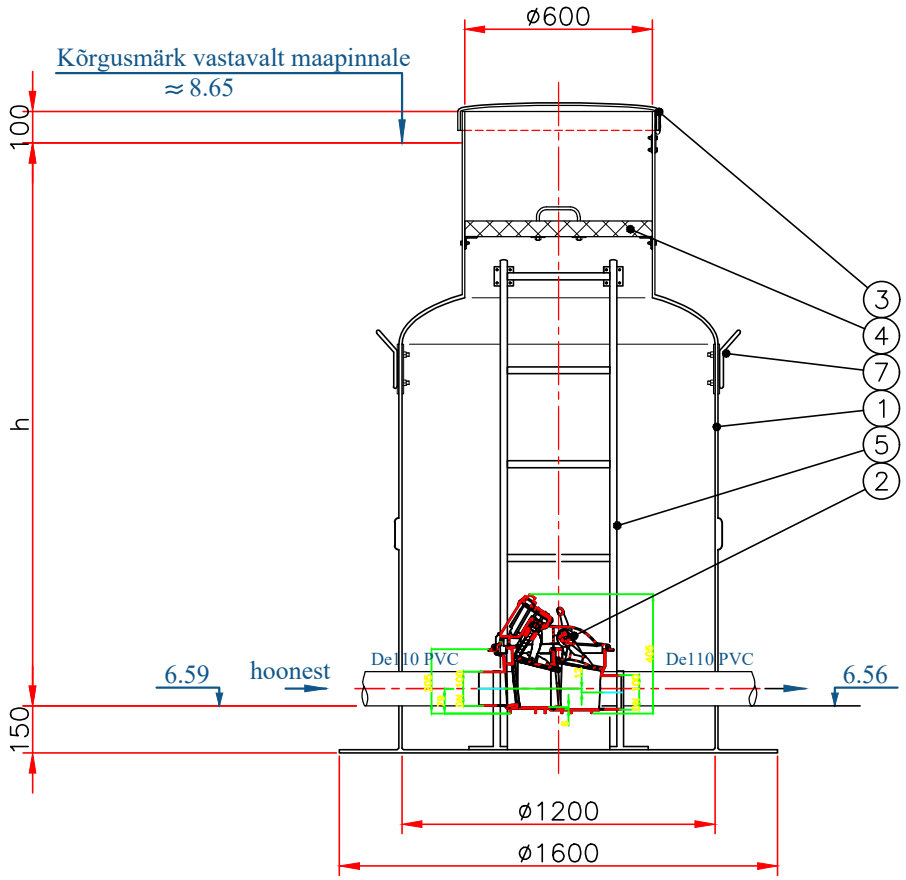

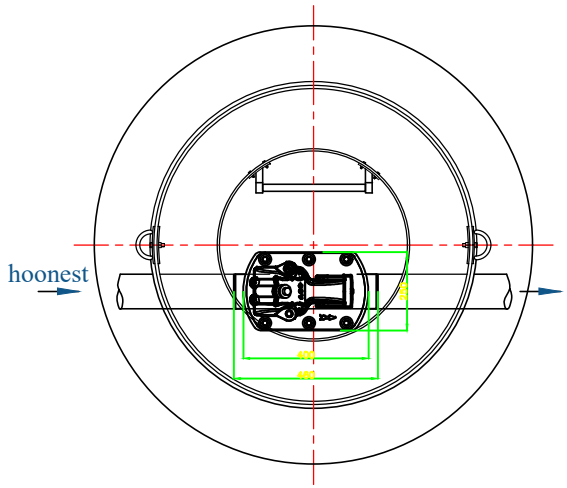

SIIBRIKAEV Ø1200/600

ISEANKURDUV

h = torustiku sügavus maapinnast

h = 2060 mm

Märkused: _____

Nr.	Nimetus	Materjal	Mõõdud	Tk.
1	Kaevu korpus	klaasplast	Ø1200, H=2310	1
2	Tagasilöögiklapp elektrimootoriga	malm	DN100	1
3	Lukustatav plastluuk	klaasplast	Ø600	1
4	Soojustuskaas	polüstüreen	Ø600	1
5	Redel	Al	h=1800	1
6	Vabaäärik	silumiin	DN150	4
7	Tõsteaas	Fe		2

Joonis kuulub OÜ-le Fertil.