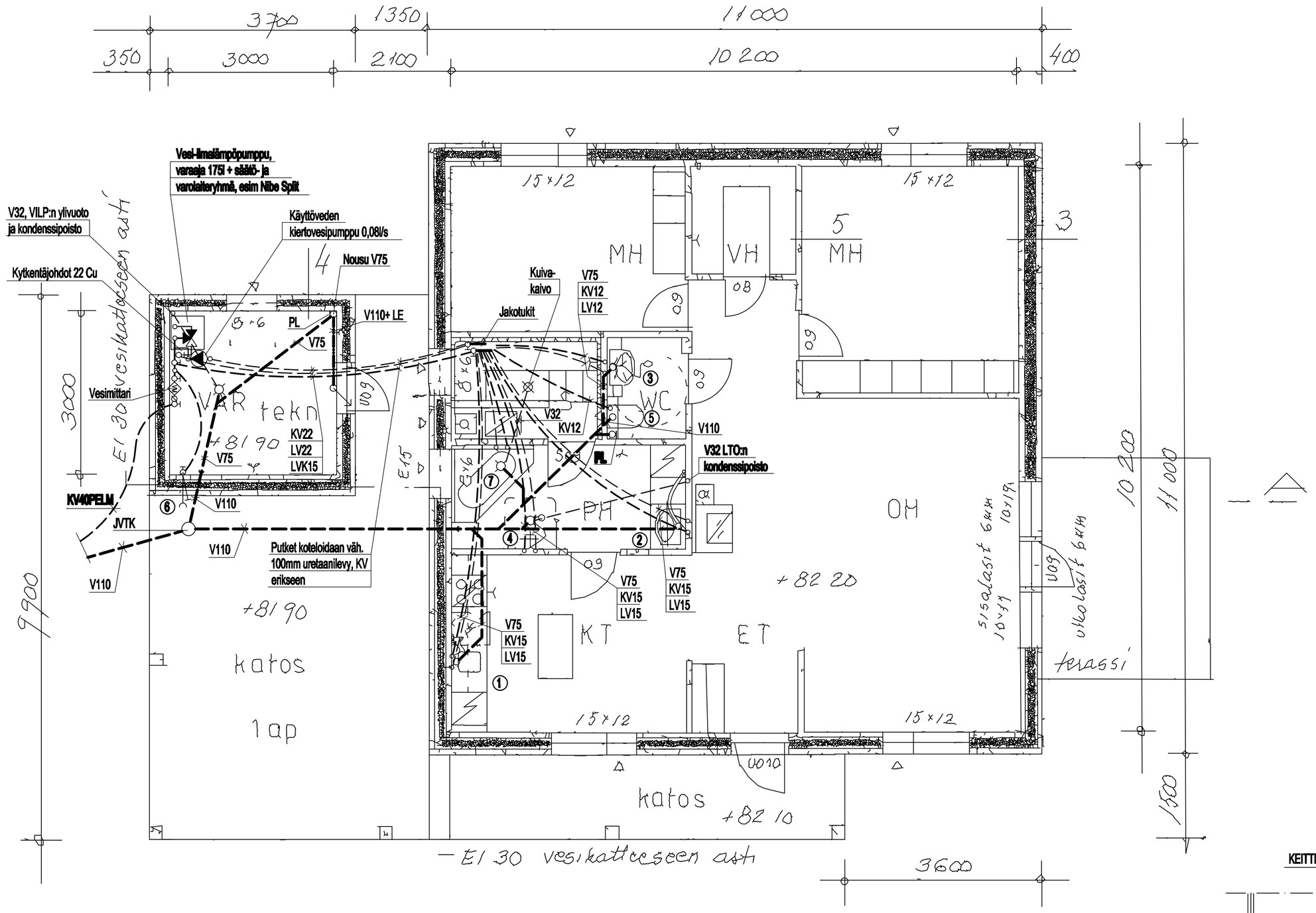

kuusala asunto 121 m² (114 49 m²)
var 13 69 m² (12 25 m²)
134 69 m² (126 74 m²)
(suluissa olevat m² t kun ulkos 250 m²)

KALUSTE- JA KYTKENTÄJOHTOJEN MITOITUSTAULUKKO

No	Kaluste	Kaluste no	Vesikaluste ORAS	Normi-virtaama	Kytkentä-johdot	Paine-häviö
1	Keittiöallas	LVI 5913101	295	0,2	15/15	160
2	KHHallas	LVI 5923451	295	0,2	15/15	160
3	Pesuallas	LVI 5611023	283	0,1	12/12	75
4	Suihku		1878	0,2	15/15	160
5	WC-istuin	LVI 5651310		0,1	12/-	190
6	Vesiposti		431015	0,2	15/-	25
7	Kylpyamme	LVI	1376	0,2	15/15	160
8						
9						
10						
11						

Vesijohdot PEX suojaputkessa, uritettu lattiaeristeeseen,
vesijohtonousut seinissä + hanakulmarasia
Kalustekohtaiset sulut
Viemärit UPONOR HTP

KEITTIÖALTAAN JA APK:N ALUSTA (RU)

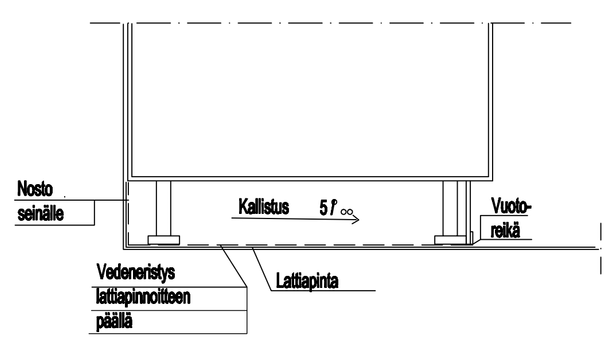

Lattiakaivon asennus

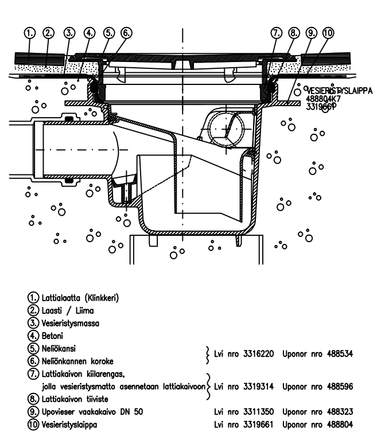

Kuivakaivon asennus

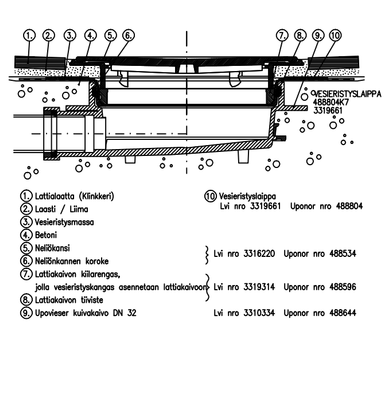

POISTOILMALÄMPÖPUMPUN VARAAJAN KYTKENTÄ

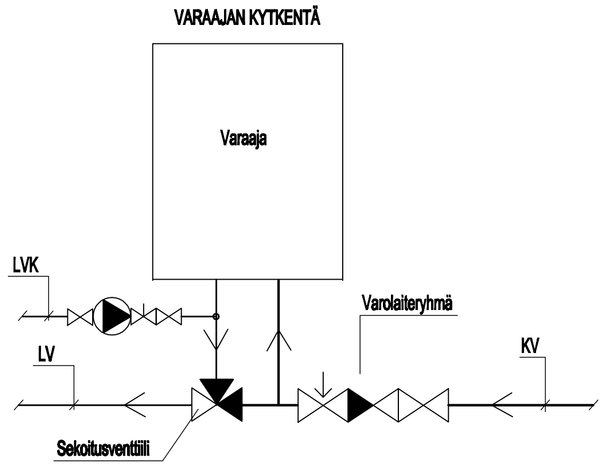

Putkinousujen kohdalle tehdään n. 50mm korotus lattiaan (RU)

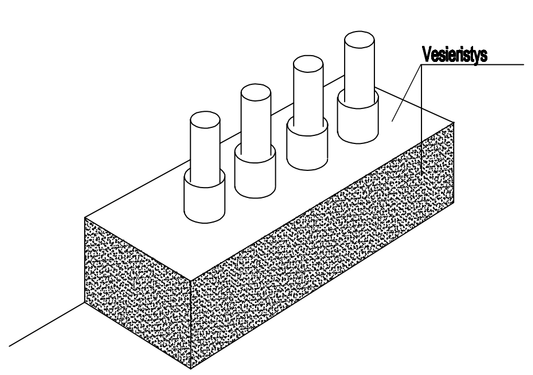

K.osa/Kylä RADANSUU	Kortteli/Tila 564	Tontti/Rno 1	Viranomaisten merkintöjä varten
Rakennuspaikan nimi UUDISRAKENNUS			Piirustuslaji VESI- JA VIEMÄRIJOHDOT 2/2
Rakennuskohteen nimi TALO JOESOO HIIHTÄJÄNTIE 2 47400 KAUSALA			Piirustuksen sisältö POHJA — Mittakaava 1:50
SUUNNITTELU.TSTO. OY MURATOR AB LVI-ins Anders Öhman Kasarmikatu 24 B, 13100 Hämeenlinna Puh. 0400 435 174, fax 03 612 0212 anders.ohman@pp.inet.fi	Piirt.	Pvm. 23.07.2011	LVI 3811-12
Allekirjoitus			