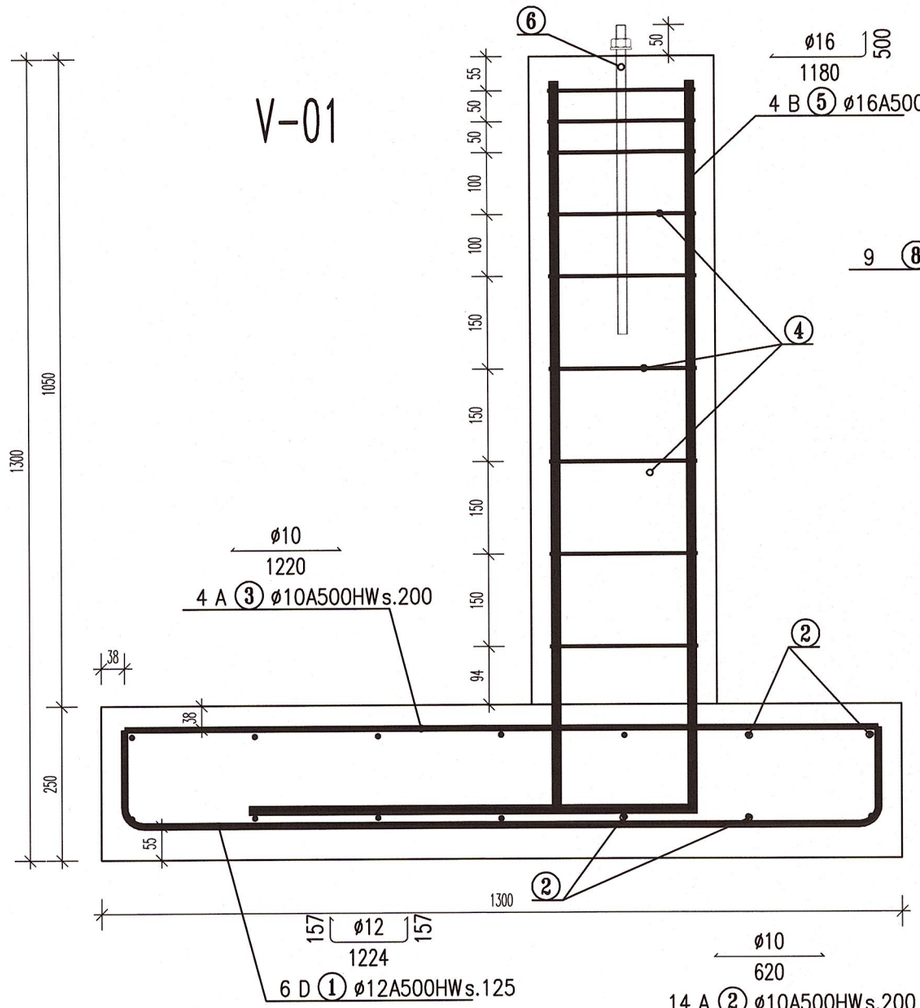

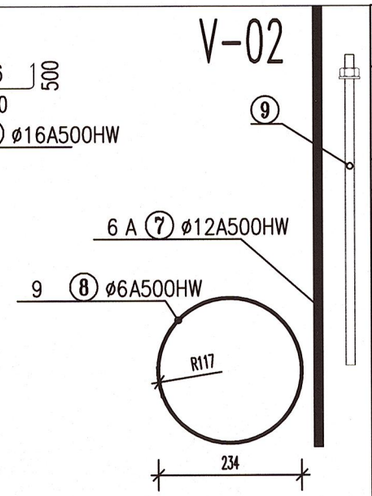

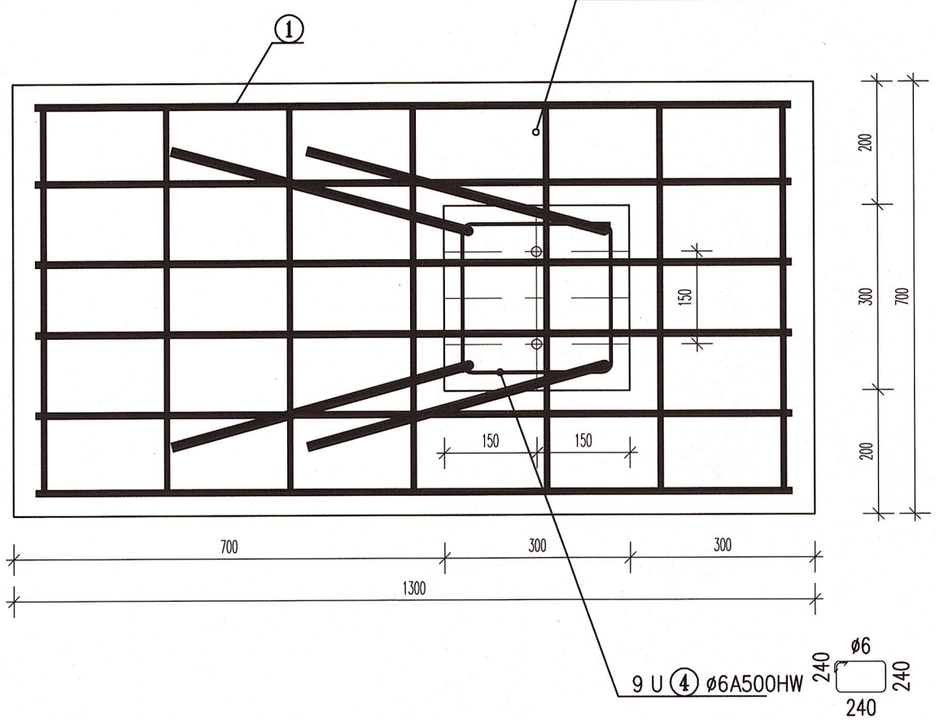

SPETSIFIKATSIOON

POS.	TÄHIS	NIMETUS	KOGUS	ÜHIKU MASS,kg	MÄRKUSED
		vundament V-01 (13tk.)			
1	ARMATUURTERAS	ø12 A500HW L=1510	6	1.34	
2	ARMATUURTERAS	ø10 A500HW L=620	14	0.38	
3	ARMATUURTERAS	ø10 A500HW L=1220	4	0.75	
4	ARMATUURTERAS	ø6 A500HW L=1400	9	0.31	
5	ARMATUURTERAS	ø16 A500HW L=1660	4	2.62	
6	KEERMESLATT	1 M16 L=500	2	0.79	4.6
		vundament V-02 (11tk.)			
7	ARMATUURTERAS	ø12 A500HW L=1240	6	1.1	plaanilt
8	ARMATUURTERAS	ø6 A500HW L=1110	9	0.25	plaanilt
9	KEERMESLATT	1 M16 L=500	2	0.79	4.6
		Betooni C25/30 maht		5.6	m3

Pos.	Tüüp	Läbimõõt mm	Terase mark	Pikkus mm	Kogus	Ühiku mass kg	Mass kokku kg	Mõõdud telgedest a	b	c	d	e	u	v	X	Y	R	Märkused
1	D	ø12	A500HW	1510	78	1.3	104.5	157	1224	157							ø48	
2	A	ø10	A500HW	620	182	0.4	69.2	620										
3	A	ø10	A500HW	1220	52	0.8	39	1220										
4	U	ø6	A500HW	1400	117	0.3	36.3	240	240	240							ø24	
5	B	ø16	A500HW	1660	52	2.6	136.2	1180	500								ø64	
7	A	ø12	A500HW	1240	66	1.1	72.6	1240										plaanilt
8		ø6	A500HW	1110	99	0.3	24.8										ø120	plaanilt

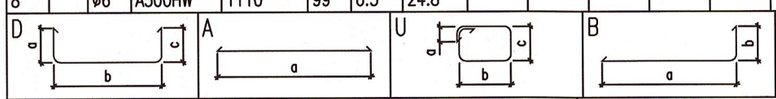

Pos. 8

Kokkuvõte läbimõõtude järgi:

ø6	A500HW	273.7 m	61 kg
ø10	A500HW	176.3 m	108.2 kg
ø12	A500HW	199.6 m	177.1 kg
ø16	A500HW	86.3 m	136.2 kg

Kokkuvõte markide järgi:

A500HW	482.5 kg
KOKKU:	482.5 kg

TÄHIS	NIMETUS	KOGUS m	MASS kg	MÄRKUSED
	Armatuurterase kokkuvõte läbimõõtude järgi			
ARMATUURTERAS	ø6 A500HW	273.7	61.0	
ARMATUURTERAS	ø10 A500HW	176.3	108.2	
ARMATUURTERAS	ø12 A500HW	199.6	177.1	
ARMATUURTERAS	ø16 A500HW	86.3	136.2	
		Kokku	482.5	
	Armatuurterase kokkuvõte markide järgi			
ARMATUURTERAS	A500HW		482.5	
		Kokku	482.5	
KEERMESLATT	M16	24.0	37.9	
		Kokku	37.9	
		Kõik kokku	520.4	
	Betooni C25/30 maht	5.6 m3		

Nr.	Muudatus	Nimi		Kuup.
00	00	00		00

JOONISE NIMETUS

Vundament V-01

Vundamentide materjalide mahud