VAADE B–A
M1:25

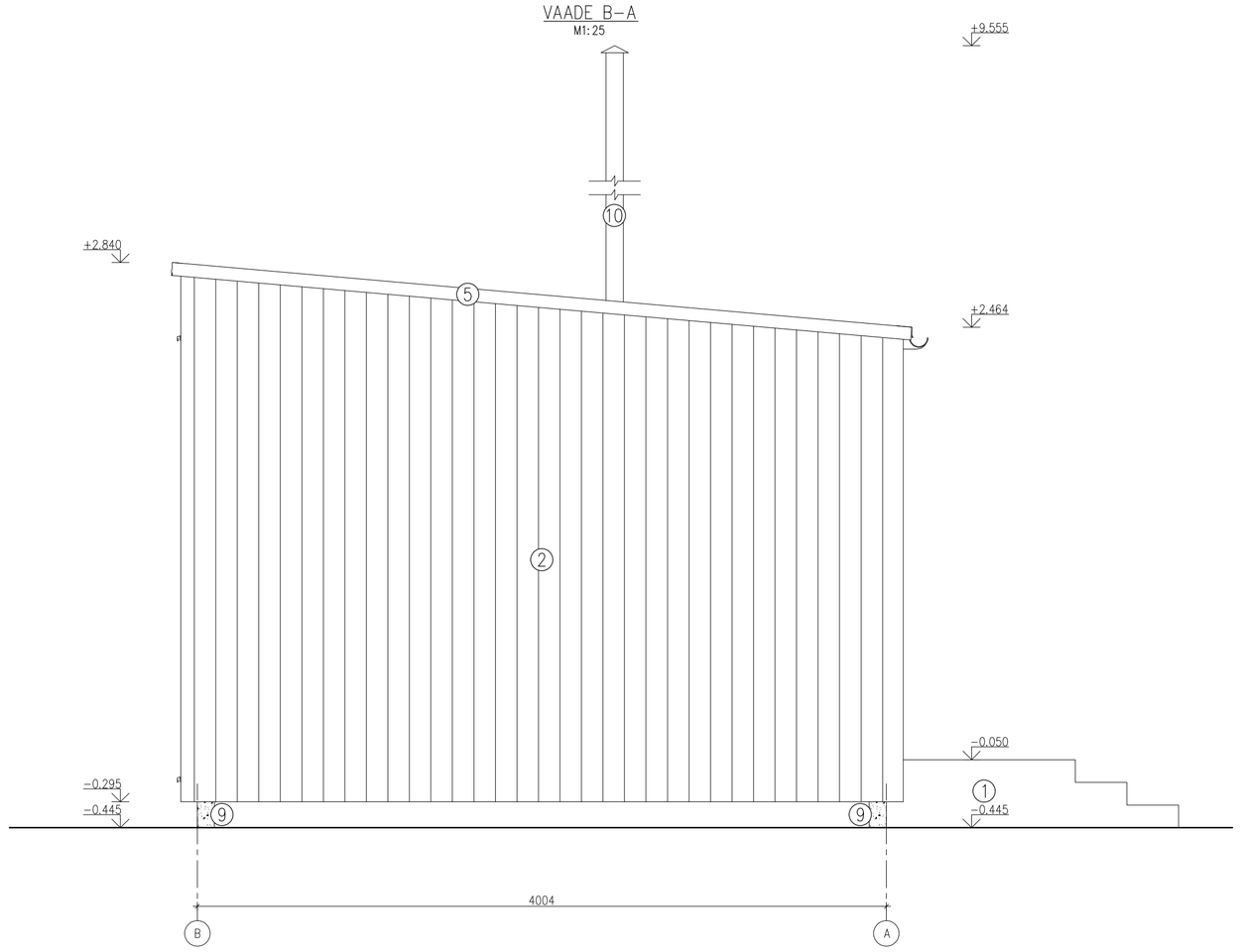

VAADE 2–1
M1:25

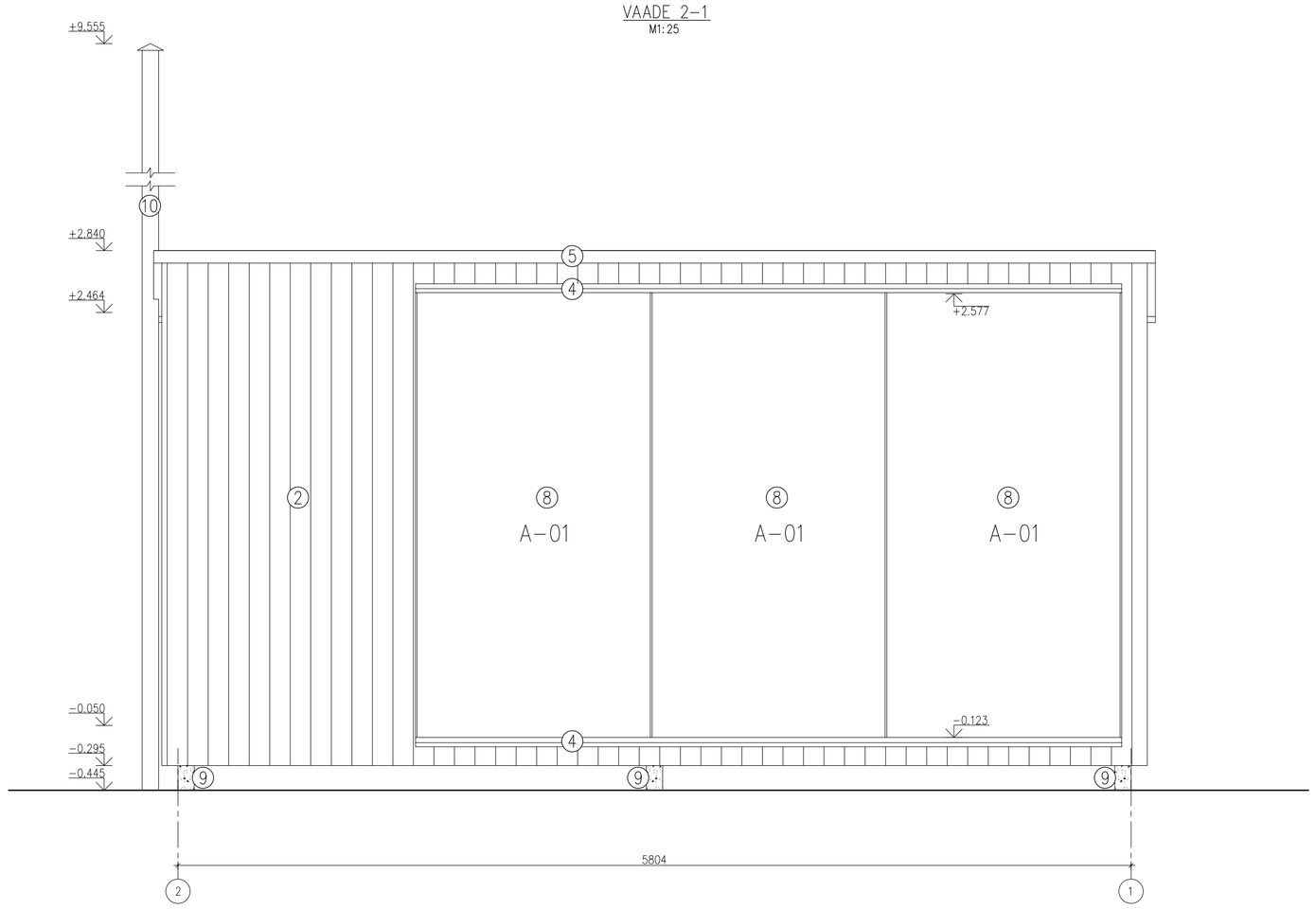

VAADE 1–2
M1:25

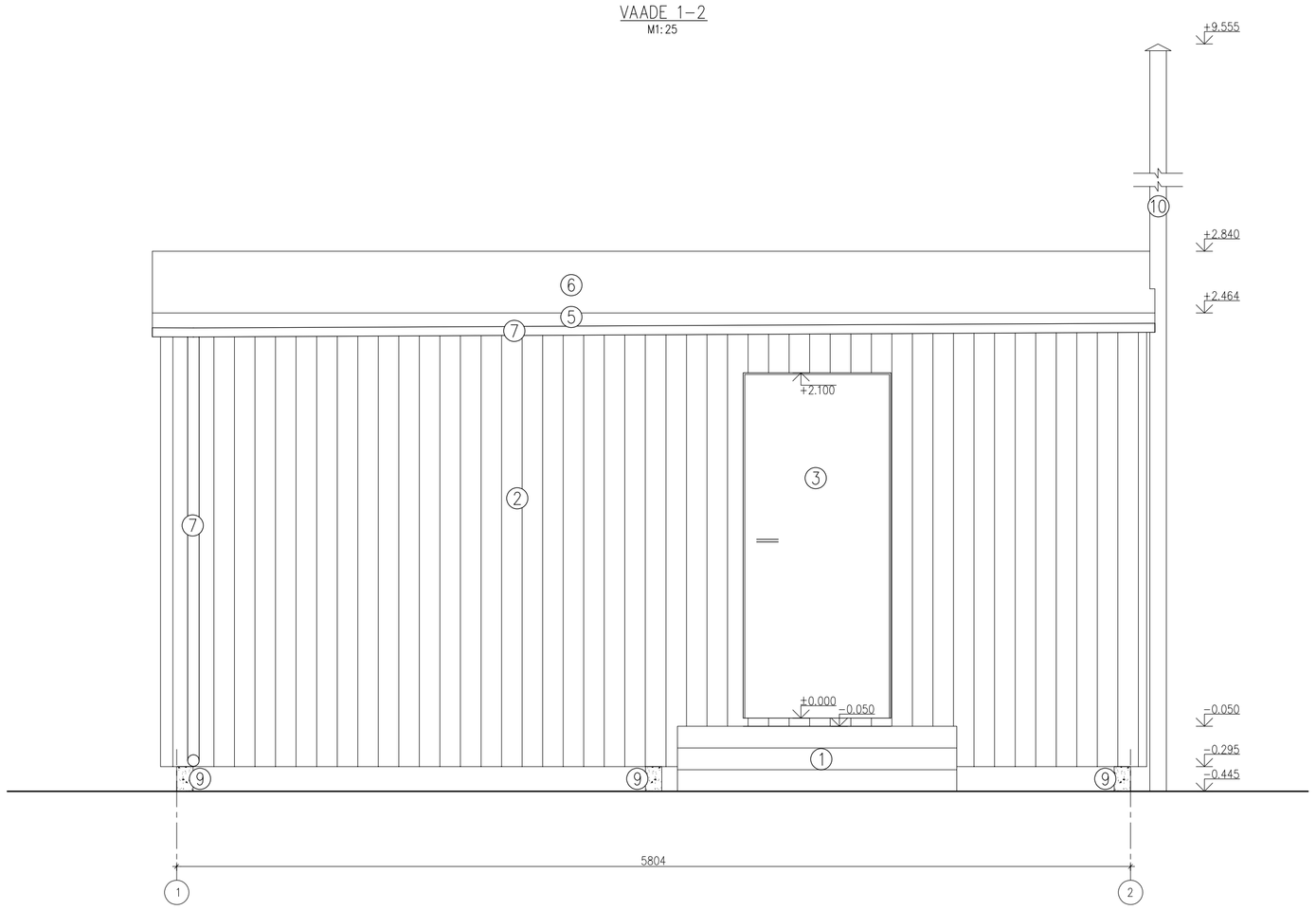

VAADE A–B
M1:25

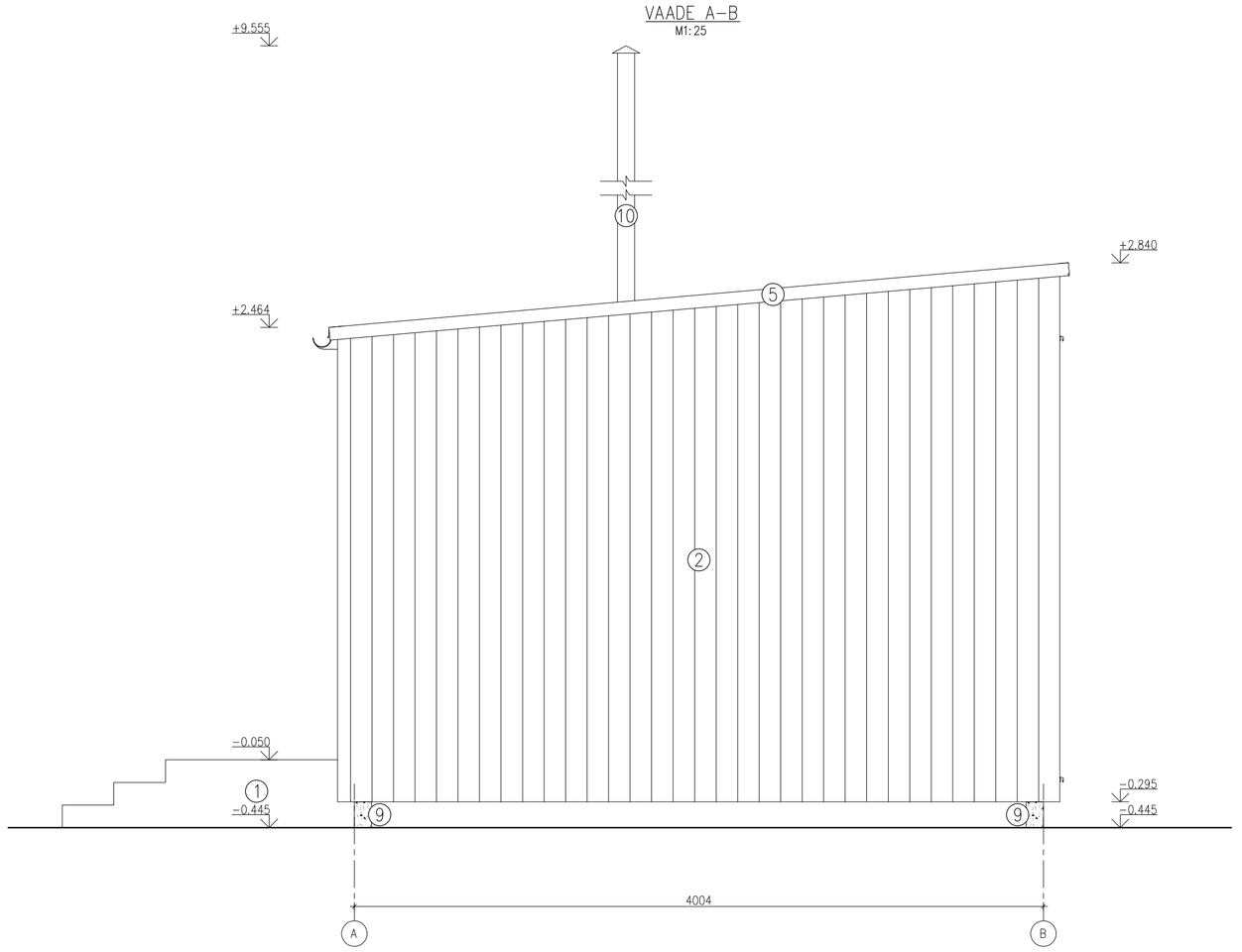

Materjali ja värvi spetsifikatsioon

1. Trepp: siigavõimmutatud puit	värvus: hall
2. Fassaad: 2 kihti vert.servamata või servatud laud –töödeldud halliks toonitud raudsulfaadiga	värvus: hall
3. Uks: puidust värvitud välisuks	värvus: must
4. Aken: aknaplekk	värvus: must
5. Katus: servaplekk	värvus: must
6. Katus: bituumenkate kivipuistega	värvus: hall
7. Katus: vihmaveeren ja toru	värvus: must
8. Fassaad:klaaspakett	
9. Vundament: raudbetoonist postvundament	värvus: hall
10. Katus: plekist ventilatsioonitoru	värvus: must