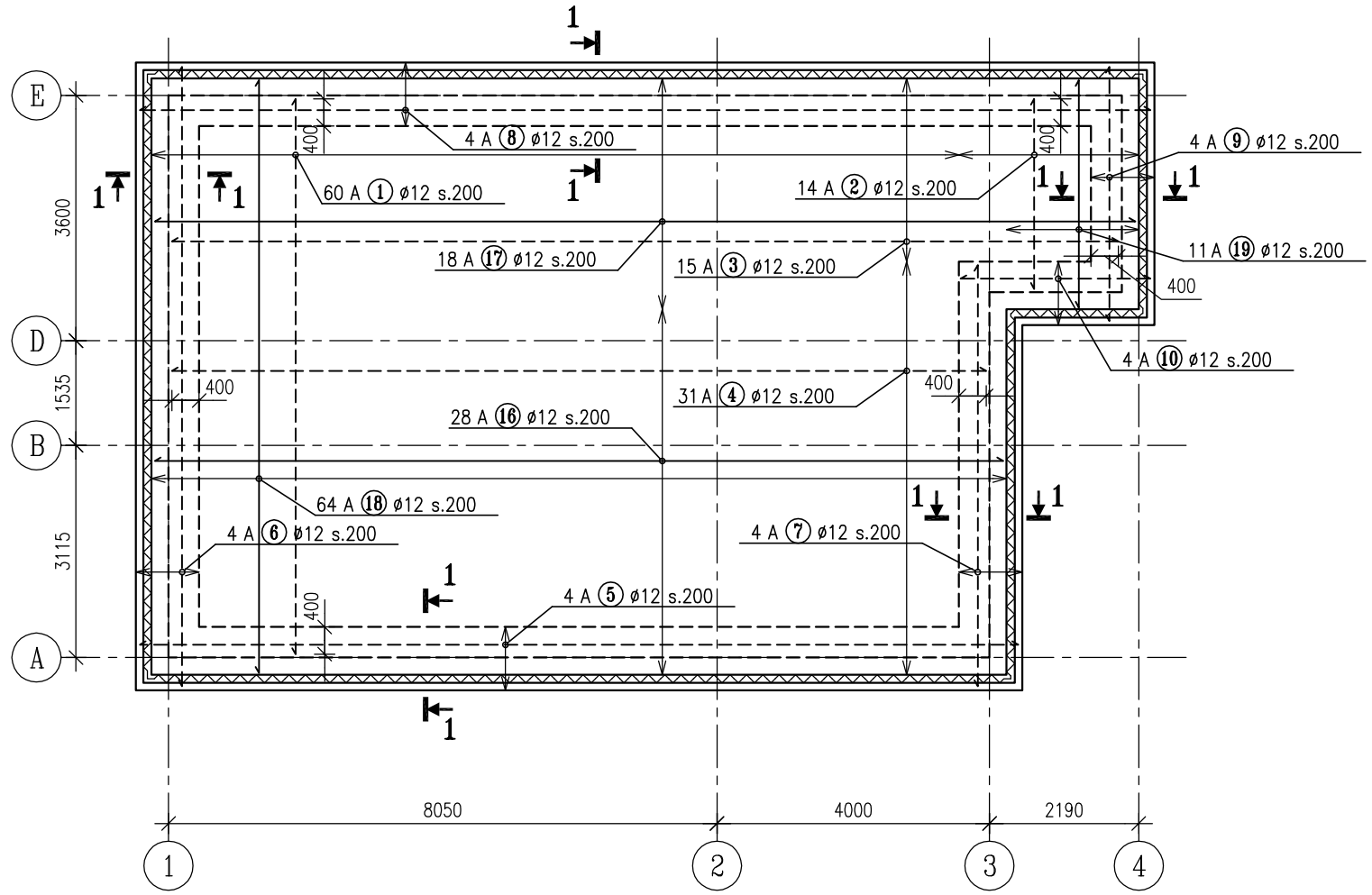

Pos.	Tüüp	Läbi-mõõt mm	Terase mark	Pikkus mm	Kogus	Ühiku mass kg	Mass kokku kg	Mõõdud telgedest a	b	c	d	e	u	v	X	Y	R	Märkused
1	A	ø12	A500HW	8.8 j.m.	60	7.8	468.6	8150										
2	A	ø12	A500HW	2790	14	2.5	34.7	2790										
3	A	ø12	A500HW	15.1 j.m.	15	13.4	201.2	13890										
4	A	ø12	A500HW	12.6 j.m.	31	11.2	346.9	11950										
5	A	ø12	A500HW	14.1 j.m.	4	12.5	50.1	12890										
6	A	ø12	A500HW	9.7 j.m.	4	8.6	34.4	9090										
7	A	ø12	A500HW	6.8 j.m.	4	6.0	24.2	6180										
8	A	ø12	A500HW	16 j.m.	4	14.2	56.8	14830										
9	A	ø12	A500HW	3730	4	3.3	13.2	3730										
10	A	ø12	A500HW	2780	4	2.5	9.9	2780										
11		ø12	A500HW	2390	235	2.1	498.2										ø72	
12	D	ø8	A500HW	1060	235	0.4	98.7	400	140	550							ø48	
13	B	ø6	A500HW	940	235	0.2	49.4	750	200								ø36	
14	A	ø6	A500HW	48.6 j.m.	4	10.8	43.2	46500										
15	B	ø6	A500HW	690	160	0.2	24.0	200	500								ø36	ROOSTEV.
16	A	ø12	A500HW	13.7 j.m.	28	12.2	340.8	12450										
17	A	ø12	A500HW	15.6 j.m.	18	13.9	249.3	14390										
18	A	ø12	A500HW	9.3 j.m.	64	8.3	528.6	8700										
19	A	ø12	A500HW	3340	11	3.0	32.7	3340										

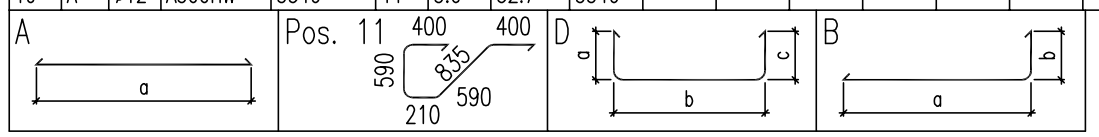

Kokkuvõte läbimõõtude järgi:

ø6	A500HW	525.7 m	116.5 kg
ø8	A500HW	249.1 m	98.7 kg
ø12	A500HW	3254.6 m	2889.6 kg

Kokkuvõte markide järgi:

A500HW	3104.8 kg
KOKKU:	3104.8 kg

MÄRKUSED:

–KÕRGUSLIK SIDUMINE TÄPSUSTADA ARHITEKTIGA
–TERAS A500HW
–BETOON:
VUNDAMENDIPLAAT – C25/30 W2 XC2 – 37m3
SOKLI VÄLISKOOR – C30/37 W2 XC4/XF1 – 3,5m3
–TÖÖTAVATE ARMATUURVARRASTE MINIMAALNE KAITSEKIHT 30mm, SOKLI VÄLISKOORES VÄLISPINNAST 40mm
–ARMATUURVARRASTE JÄTKAMISEL ÜLEKATE 35ø, KUI ÜHES RISTLÕIKES ON JÄTKATUD ROHKEM KUI 30% ARMATUURVARRASTEST, SIIS ÜLEKATE 50ø
–SOKLI VÄLISKOORE HORISONTAALSEID VARDAID JÄTKATA KA NURKADES!
–VÄIKESTE AVADE PUHUL (MAX. d200mm) PAINUTADA ARMATUURVARDAD AVA KÕRVALE, MITTE LÄBI LÕIGATA
–SUUREMATE AVADE KORRAL KOOSKÕLASTADA LAHENDUS PROJEKTEERIJAGA
–KÕIK PLAATI TEHTAVAD LÄBIVIIGUD TULEB ISOLEERIDA VEETIHEDALT!
–KÕIKIDESSE TÖÖVUUKIDESSE PAIGALDADA VEES PAISUV VUUGILINT, NT. REDSTOP WATERSTOP
–ÜMBER VUNDAMENDI RAJADA VUNDAMENDI KÜLMAKERKE VÄLTIMISEKS 1m LAIUNE 100mm PAKSUNE SOOJUSTUSRIBA NT. EPS 120 PERIMEETER
–ARMATUURVARRASTE JA BETOONI TÜKIARVUD NING KOGUSED ON HINNANGULISED JA VAJAVAD TÄPSUSTAMIST TÖÖVÕTJA POOLT!

–ALUMISE KIHI ARMATUURVARDAD
–ÜLEMISE KIHI ARMATUURVARDAD

LÕIGE 1–1 M1:20 (46,5jm)

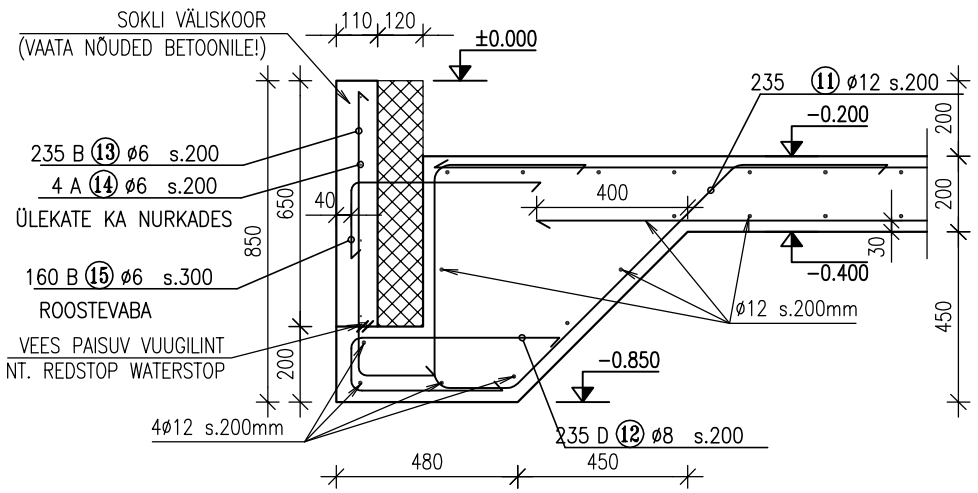

Objekt: ERAMU Oblika 51A, Tallinn		Joonise nimetus: VUNDAMENDIPLAADI ARMEERIMINE	Mõõtkava: 1:100
Tellija: RIIDO SAAR			
TA KONSULT OÜ	Projekteeris: KAIDO PÄRL	Töö nr: 42–10	
Akadeemia tee 21C–429, 12618 Tallinn RETTER: EP 10640284–0001 Tel 6654217, Fax 6654207 E–mail: takonsult@takonsult.ee	Kontrollis: TÕNU RAUSBERG	Joonise nr: 002	Projekti staadium: TP
TAKONSULT	Kuupäev: 22.12.10	Fail: 42–10TP–002.dwg	Muudatus: