A - A
M1:50

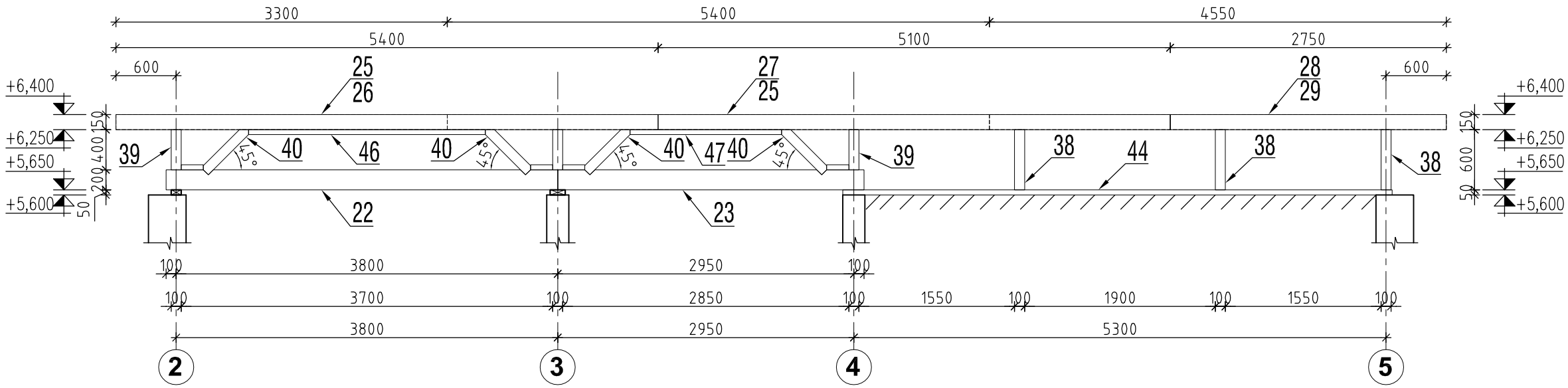

B - B
M1:50

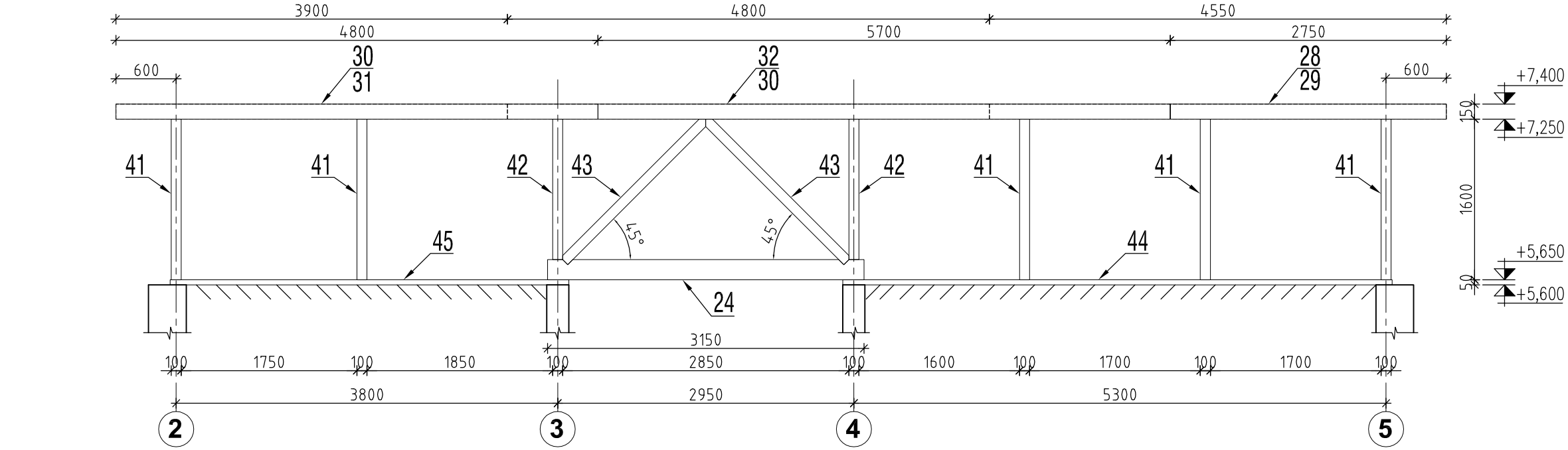

1	MUUDETUD KÕRGUSMÄRK PÄRLINI ALL	LEO JÄRVALA	12.12.08
Muudatus	Muudatuse kirjeldus	Projekteerija	Kuupäev

Kavand & Ehitus OÜ
Lehe tn 31–1, 13426 Tallinn
TEL. 6 853 776
REG.KOOD 10604785

ERAMU
RAPLA MK MÄRJAMAA VALD KOHATU KÜLA KURE MÜ

KUUPÄEV: 05.12.08

TELLIJA: OÜ AB LUHSE & TUHAL

TÖÖ NR: NR 0817

FORMAAT: A3

PROJEKTEERIS: LEO JÄRVALA

JOONESTAS:

OSA: KONSTRUKTIIVNE OSA

KÖIDE: K–1

STAADIUM: TP

MÕÕTKAVA: M1:50

JOONIS: PÄRLINID TELJEL B JA C JA B VAHEL
LÕIGE A–A JA B–B

MUUDATUS: 1

LEHT/LEHTI:

JOONISE NR: K–14