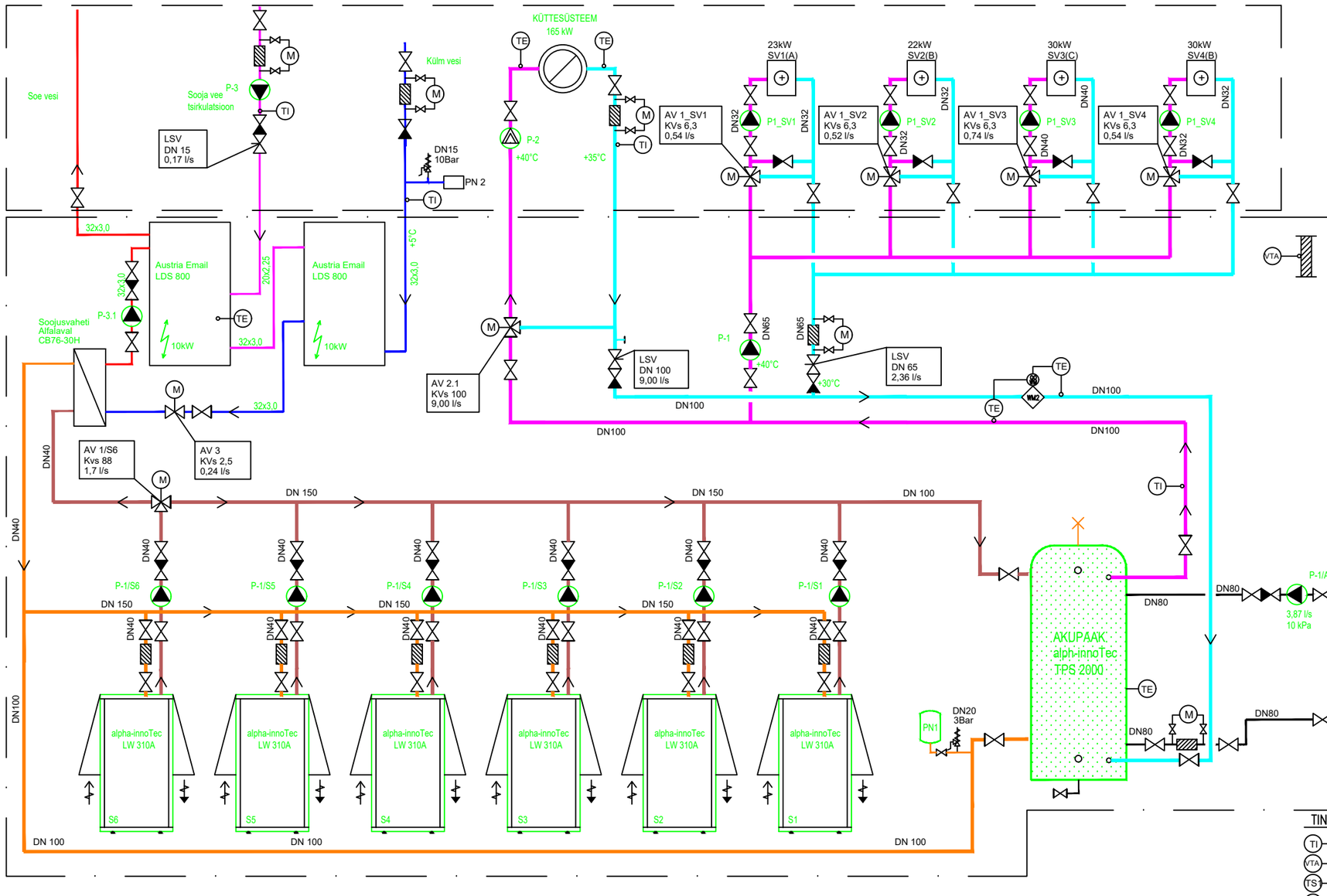

TSIRKULATSIOONIPUMP (P1)	Biral HX501-1/280 DN50F 3,81 l/s, 50 kPa 3~
TSIRKULATSIOONIPUMP (P2)	Biral HX652/340 DN65F 7,81 l/s, 80 kPa 3~
TSIRKULATSIOONIPUMP (P3)	GRUNDFOS ALPHA 25-60 130 0,17 l/s, 30 kPa 1~, 0,02 kW
TSIRKULATSIOONIPUMP (P3.1)	GRUNDFOS ALPHA 25-60 130 0,24 l/s, 40 kPa 1~, 0,02 kW
TSIRKULATSIOONIPUMBAD P1/S1-P1/S6	UPS32-80 180 1.7 l/s, 70 kPa 1~, 0.35 kW
TSIRKULATSIOONIPUMBAD P1/AE	Biral HX 322-2/180 3,87 l/s, 10 kPa 3~, 0.3 kW
SOOJUSARVESTI QQ/WM2	Qnom= 11,2 l/s VOOLUTAKISTUS ALLA 10 kPa
PAISUPAAK (PN1)	MAHT 200 l ALGRÖHK 1.5 bar LÖPPRÖHK 3 bar
PAISUPAAK (PN2)	MAHT 150 l ALGRÖHK 2.5 bar LÖPPRÖHK 10 bar
SOOJUSVAHETI SOOJALE VEELE	Alfalaval CB76-30H 30kW +55°C/50 +20°C/50

TINGMÄRGID:

- TI — TEMPERATUURIANDUR
- VTA — VÄLISTEMPERATUURI ANDUR
- TS — PÕLETI TERMOSTAAT
- ES — RELEE
- TAGASILÖÖGIKLAPP
- SULGVENTIIL
- M — AJAMIGA 2-TEE VENTIIL
- M — AJAMIGA 3-TEE VENTIIL
- SAGEDUSMUUNDURIGA PUMP
- PUMP
- ÜLERÕHUVENTIIL
- FILTER
- M — MANOMEETER
- LIINISEADEVENTIIL
- WMZ — SOOJUSARVESTI
- TORUTÖÖVÕTT
- SOOJUSPUMPSÜSTEEMI TÖÖVÕTT

MÄRKUS:

				TÖÖ NR		
				TÖÖ NIMI SOOJUSVARUSTUS		
				OBJEKT		STA/ TF
				ASUKOHT	LEHT 01 / LEHTI 05	MÕÕ VAE
AMET	NIMI	ALLKIRI	KP	JOONIS PÕHIMÕTTELINE SKEEM		JOOI SV-
PR. JUHT			22.02.2011			
PROJEKT.						
JOONEST.						