## Materjalide kokkuvõte

| Nimetus | Klass | Suurus | Kogus | Mass |
|---|---|---|---|---|
| MONOLIITBETOON | C30/37 | | 4.3 m³ | 10.8 t |

## Armatuuri kokkuvõte

| Nimetus | Materjal | Läbimõõt | Kogus | Mass |
|---|---|---|---|---|
| ARMATUUR | B500B | 8 | 110.4 m | 44 kg |
| ARMATUUR | B500B | 10 | 179.3 m | 110 kg |
| | | | | 154 kg |

## Räästasõlm teljel A / B

1:10

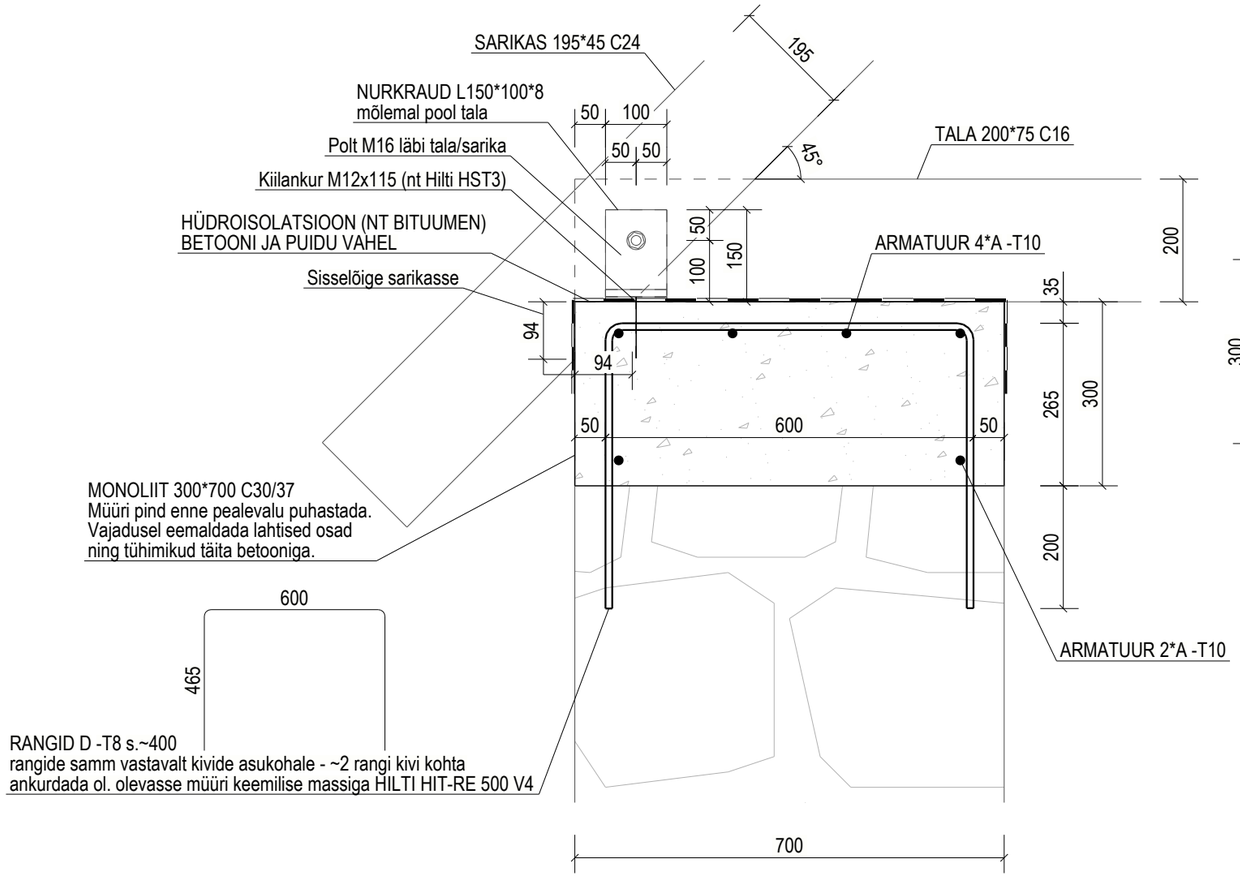


## Otsasein teljel 5

1:10

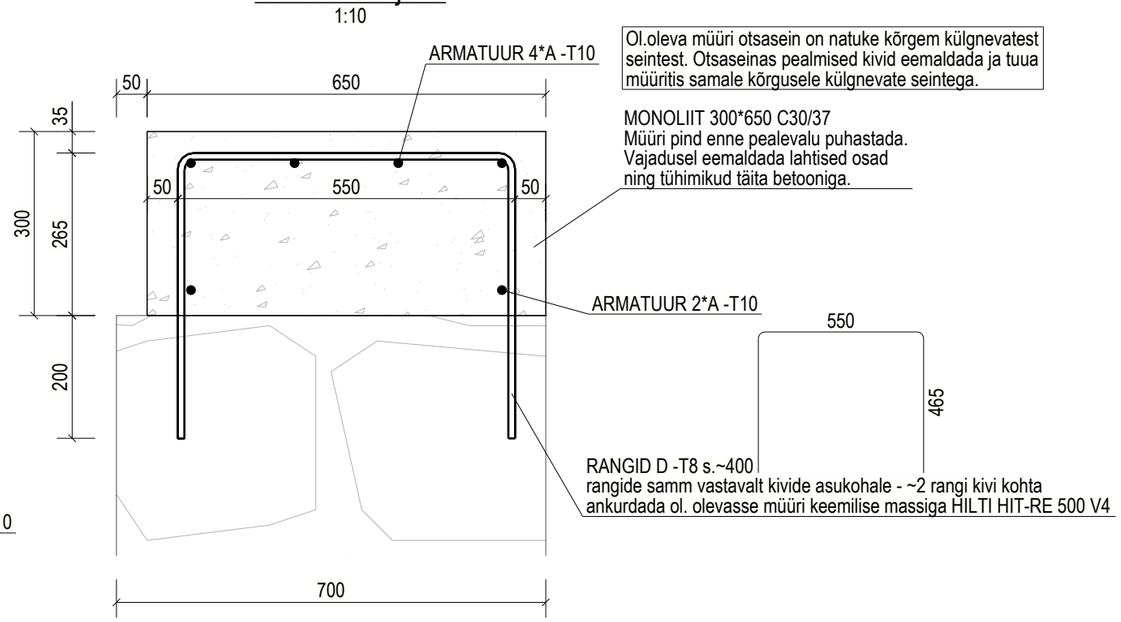


Ol.oleva müüri otsasein on natuke kõrgem külgnevatest seintest. Otsaseinas pealmised kivid eemaldada ja tuua müüritis samale kõrgusele külgnevate seintega.

## Ol.oleva ümarpalktala ankurdamine

1:10

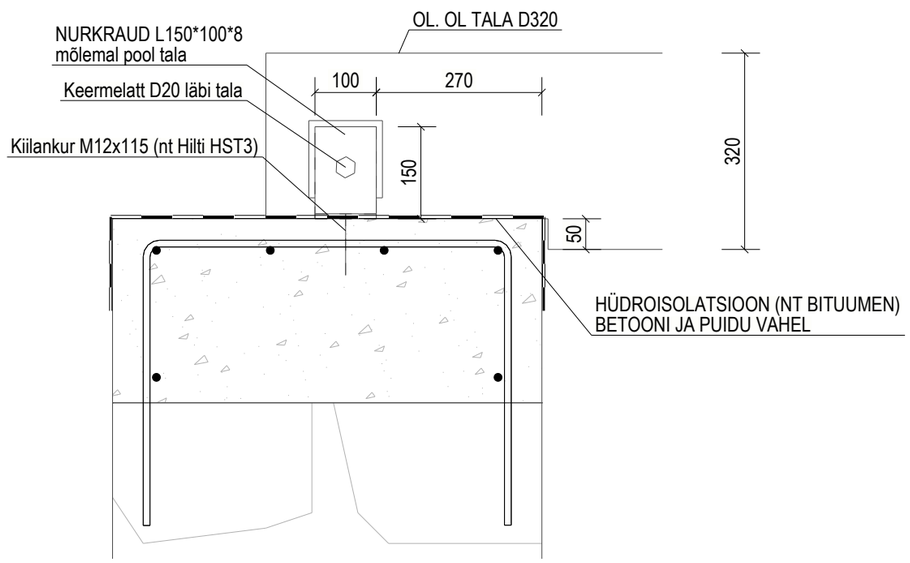


**MÄRKUSED:**

1. Monoliitvöö valada betoonist tugevusklassi C30/37, keskkonnaklass XC3 (EVS-EN 1992-1-1:2005).
2. Tolerantsiklass 1 (EVS-EN 13670:2010).
3. Sarruse tähistus: T-B500B (EVS-EN 10080).
4. Sarruse nimikaitsekiht 35 mm, kui joonisel pole näidatud teisiti.
5. Sarruse painutusspindli minimaalne läbimõõt vastavalt EVS-EN 1992-1-1:2005.
6. Sarruse ülekate jätkamisel 40Ø. Ühes ristlõikes võib jätkata kuni 50% varrastest.
7. Monoliitvöö pikisarrus ankurdada ristuvas monoliitvöös min. varda ankurduspikkuse võrra.
8. Paigalvalu raketispindade kvaliteedinõuded vastavalt juhendile BÜ4 2010:
9. - Mittevaadeldava betoonpinna kvaliteediklass MUO-C
10. Betooni külgpindade lahtirakestamist võib alustada, kui betoon on saavutanud 30% nimitugevusest ja koormata omakaaluga, kui betoon on saavutanud 70% nimitugevusest.
11. Projekti erinevate osade lahknemisel konsulteerida projekteerijaga.

Tekla Structures