Ruumide eksplikatsioon		
ruumi nr.	ruumi nimetus	ruumi pindala, m²
1	kööktuba	23,2
2	esik	2,8
3	vannituba/WC	3,8

Köetav pind 29,8m²; Eluruumi pind 29,8m²

PLAAN

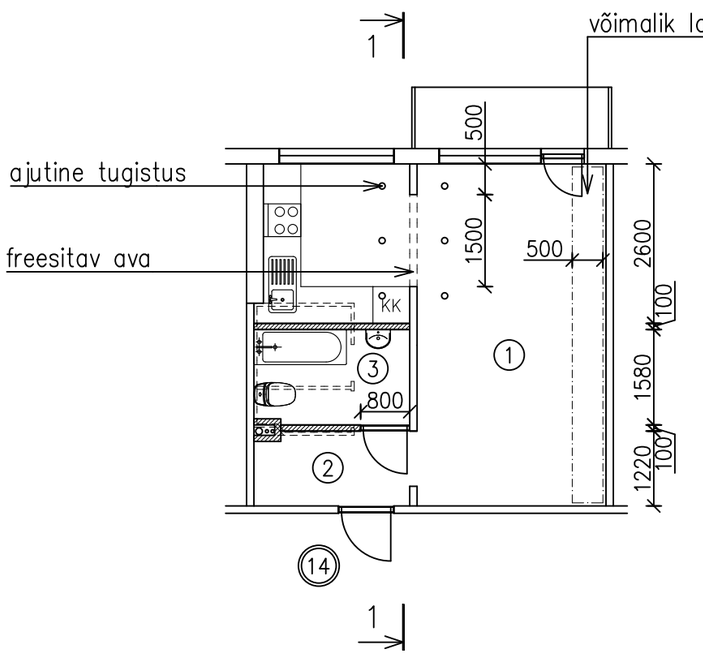

1–1

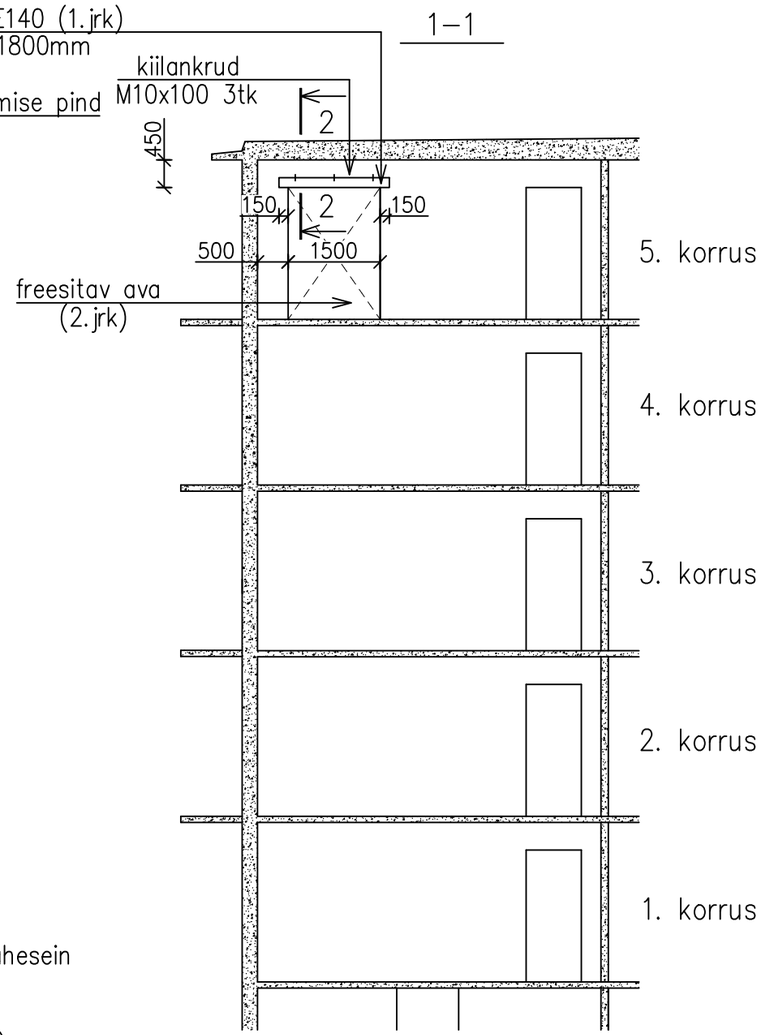

2–2

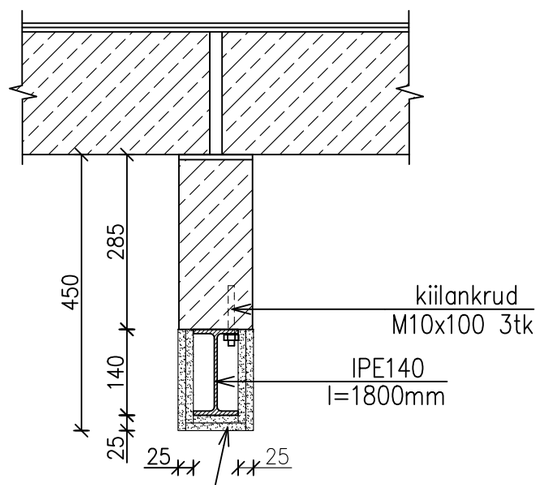

katta tulekaitse kipsplaatidega või tulekaitsevõõbaga
vastavalt tulepüsivusnõudele R60
(nt Knauf Fireboard või analoog, kinnitus – vastavalt tootja juhendile)

Tingmärgid:

- olemasolev r/b sein
- väljafreesitav seinaosa, lammutatav vahesein
- projekteeritav kergsein (metallkarkassvahesein, nt Knauf W111)

Märkused:

1. Üldised märkused vt seletuskiri.
2. Materjalide kulu kokkuvõte:
   IPE140 S355J2 l=1800mm kaal 23,2kg
   kiilankrud M10x100 3tk

Nr.	Muudatus	Muutja	Kontrollis	Kuupäev

NOVARC
Novarc Group AS
Reg. kood 10226774
Mustamäe tee 46
10621 Tallinn
novarc@novarc.ee

MTR: EP, EL10226774–0001
FPR000006

EESTI PROJEKTBÜROODE LIDU LTD · EPBL

14.07.22 Kuldnoka_8–14.dwg

Teostas: JEVGENI BIRJUKOV

Vastutav spetsialist: EDGAR PUKK

Objekt: 5–korruseline suurpaneelelamu, seeria 1–464A
5. korrus
Kuldnoka 8–14, Kristiine, Tallinn

Joonis: KORTERI REKONSTRUEERIMINE
Korteri plaan. Lõiked 1–1, 2–2

Kuupäev: 14.07.2022

Mõõt: 1:100, 1:10

Lehti kokku: 1

Leht: 1

Projekt: 1627–3279/22

Staadium: TÖÖPROJEKT

Dokument: EK–7–01

Vers.: 01