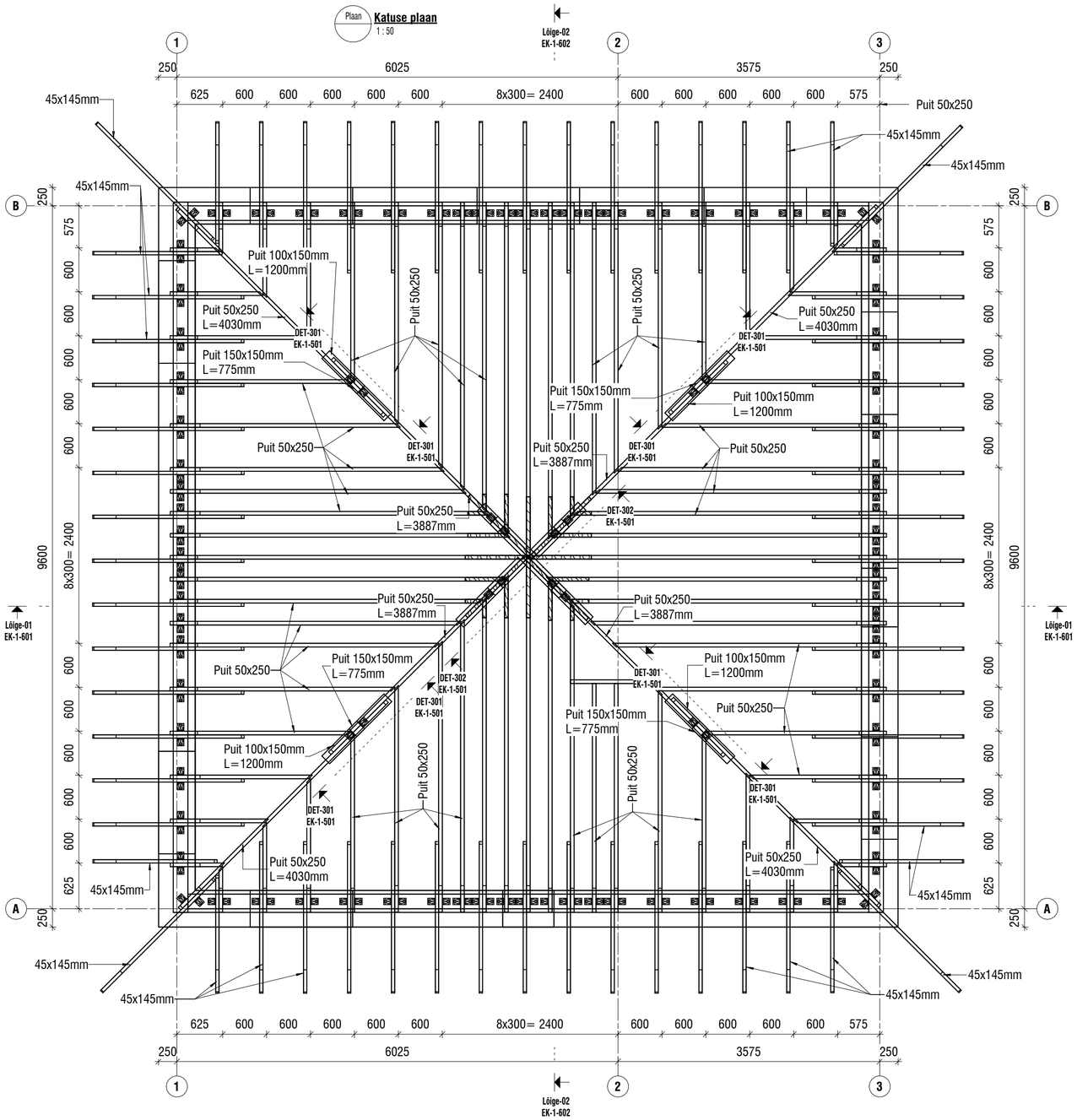

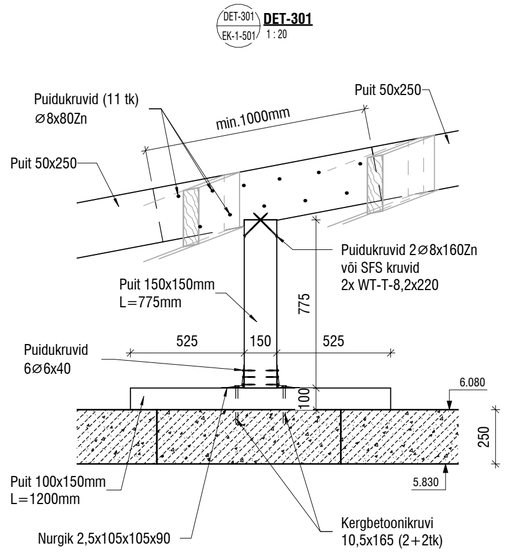

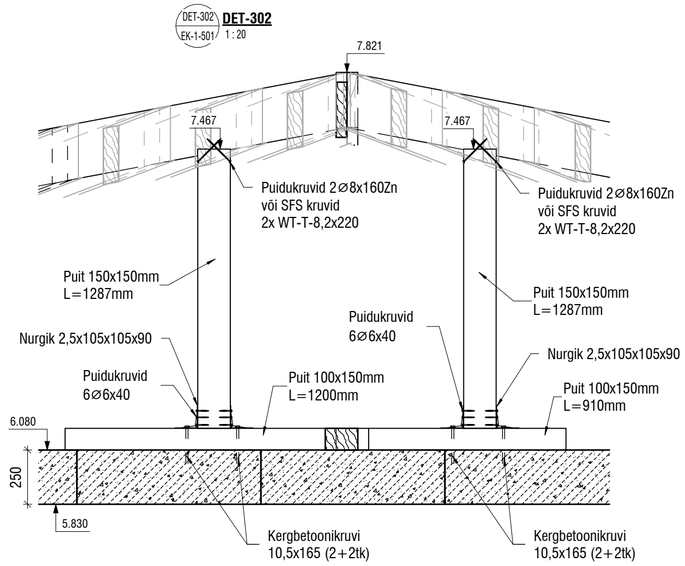

Katus. Puidu spetsifikatsioon

Nimetus	Ristlõige (bxh) mm	Pikkus (m)	Tugevusklass	Kaal (kg)
Puit 45x145	45x145mm	132 m	C24	302.0 kg
Puit 50x250	50x250mm	266 m	C24	1161.8 kg
Puit 100x150	100x150mm	9 m	C24	47.5 kg
Puit 150x150	150x150mm	8 m	C24	65.0 kg
		415 m		1576.3 kg

MÄRKUSED:

1. Katuse kandekonstruktsioon moodustavad sarikad 45x245mm (samm 300...600mm)
2. Katuse sarikad toetuvad puidust vööprussidele mis omakorda toetuvad kandvatele seintele
3. Puidu tugevusklass C24 või parem, kuivatatud ja tugevussorteeritud
4. Kõikide puitdetailide kontaktpinnad peavad jääma omavahel tihedalt kokku
5. Tugevdatud nurgikud 2,5x105x105x90mm kinnitatud tööle ja sarika külge igast sõlmes min 2x 6tk ⌀6x40mm nurgikukruviga
6. Sarikate aluse talad ehk vööd kinnitatakse keermelatiga ⌀12mm sammuga ca 600mm keemilise massi HILTI HIT HY200 abil müüritisele või paigaldatakse kohe U-plokke betoneerimisel
7. Sarikate kinnitamine puidust vööprussi külge nurgikutega 2,5x105x105x90 või SFS-kruvidega WT-T-8,2x220 ja WT-T-8,2x300
8. SFS-kruvidega kinnitus kohtades, kus nurgikutega kinnitamine pole võimalik ja sõlmedel näidatud kohtades
9. Kõik puidust detailid tuleb betoonkonstruktsioonidest eraldada SBS hüdroisolatsiooni abil
10. Puit prusside pinnaviimistlus: väliskeskonnas sademetele avatud puit sügavimmutatud
11. Kõikide metallist kinnitite pinnakate peab vastama keskkonnaklassile C3 (kuumtsink, durocoat või analoogne)
12. Katuse ehitamise ajal ei tohi katusekonstruktsiooni sattuda sademeid ega muud otsest niiskust! Pooleliolev katus tuleb katta ajutise kattega kaitsmeks seda märgumise eest.
13. Kõik joonisel olevad mõõdud tuleb enne ehitamise algust täpsustada ja kontrollida.
14. Lõiked 01...02 vaata joonised EK-1-601...602

Nr.	Kuupäev	Muudatus

Projektijuht	
Vastutav spetsialist	
Projekteeris	Galina Missai
Joonestas	Galina Missai

OBJEKTI NIMETUS: **ERAMU**

TELLIJA: Eraisik

OBJEKTI AADRESS: Muuli tee 5,Kloogaranna küla,Lääne-Harju vald,Harjumaa

JOONISE NIMETUS: **Katus. Sarikate plaan.**

TÖÖ NR.	STAADIUM	KUUPÄEV	MÕÕTKAVA	JOONISE TÄHIS
107-2025	PP	18.07.2025	1:50	**EK-1-501**

FORMAAT: A2 landscape 420x594mm