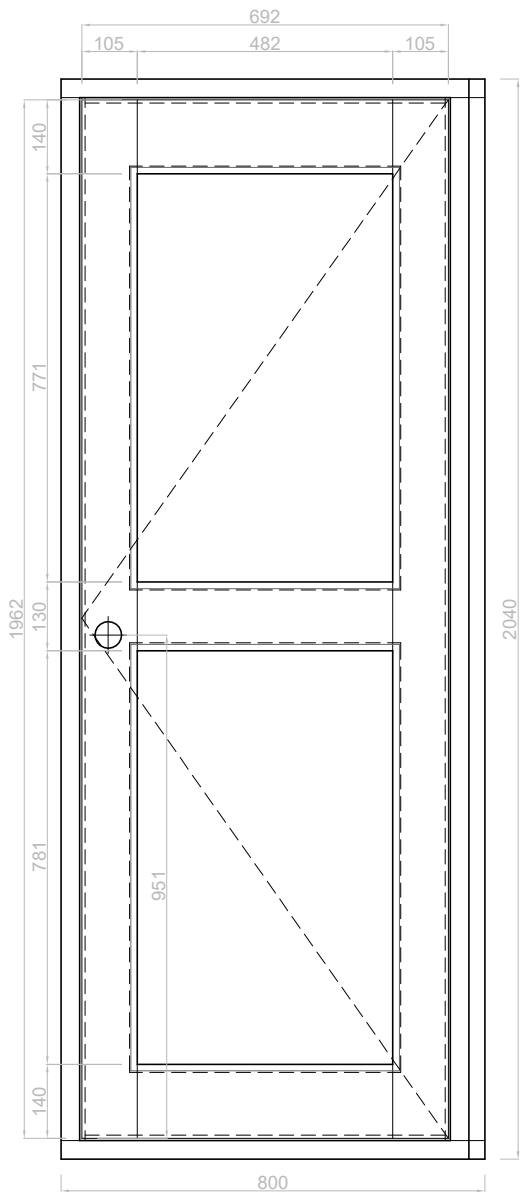
692
105
482
105
140
771
1962
130
781
951
140
2040
800

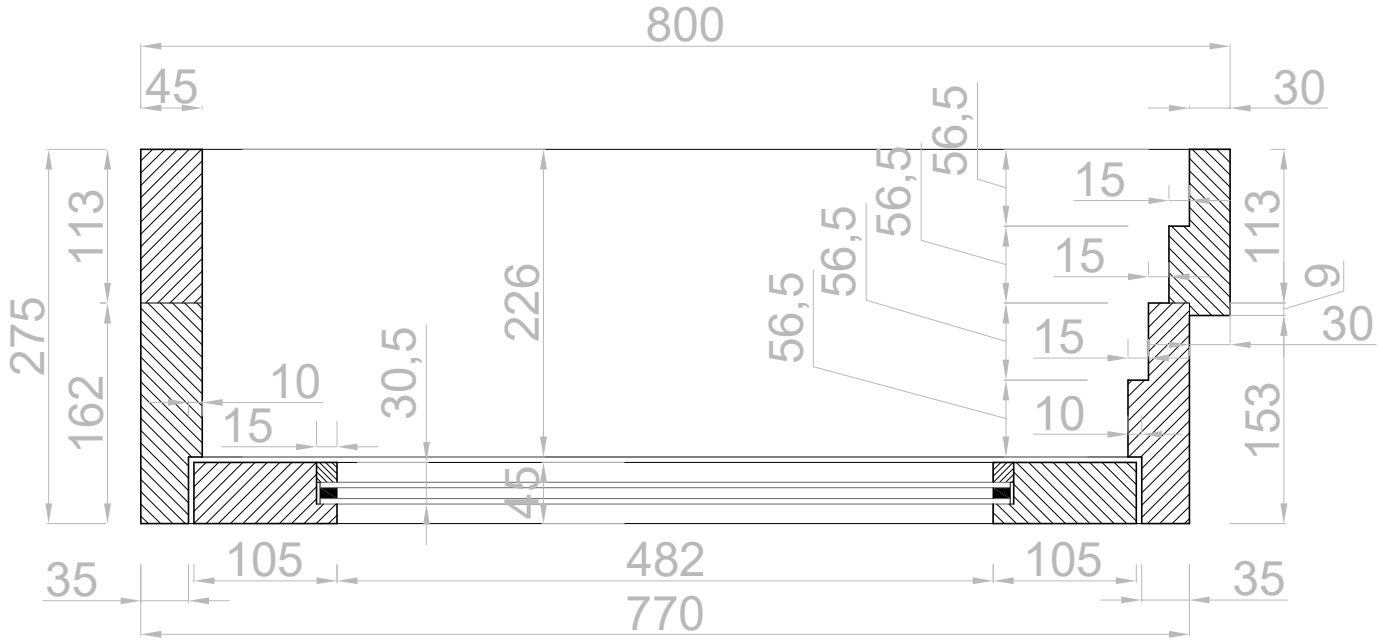
800
45
30
56,5
56,5
56,5
56,5
56,5
15
15
15
10
113
113
9
30
275
162
226
30,5
10
15
153
45
35
105
482
105
35
770