TÄHIS JOONISEL

# VS1

SEINA TÜÜP

OL.OL. PALKSEIN
1. K.VÄLISSEIN
SEESPOOL LUBIKROHV

ESKIIS 1:10

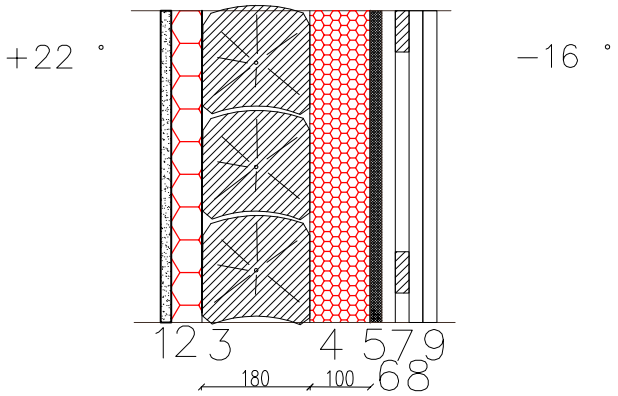


SEINA KONSTRUKTSIOON
448−458mm

| | | |
|---|---|---|
| 10−20 MM | 1 | LUBIKROHV 10−20mm |
| 50 MM | 2 | ROOMATT |
| 180 MM | 3 | OL.OL. PALKSEIN |
| 100 MM | 4 | PUITKARKASS 50X100, SAMM 600mm VAHEL KIVIVILL 100mm |
| 20 MM | 5 | TUULETÕKKEPLAAT |
| 22 MM | 6 | ÕHKVAHE VERT. DISTATSLIIST 22x45mm |
| 22 MM | 7 | ÕHKVAHE HORIS. DISTATSLIIST 22x45mm |
| 22 MM | 8 | VOODRILAUD 22x145mm ASUNIKULAUDIS |
| 22 MM | 9 | KATTELIIST |

MÄRKUSED: VÄLISSEIN ELUTOAS, KABINETIS, MAGAMISTOAS
Seina alumine osa püstlaudis 100cm.

| | | | | |
|---|---|---|---|---|
| Objekti asukoht<br>Põldetaguse, Lemmaru, Lääne- Harju, Harjumaa | Projekti nimi<br>Põldetaguse talu rekonstrueerimine | | Tellijad:<br>Kerli Leppoja<br>Tarmo Leppoja | |
| MÜÜRIPEAL OÜ<br>EEP002443, ÄR12303929<br>valgevase@gmail.com, tel. 5024260 | Joonise nimetus **Välissein 1 VS1** | | Töö nr. 2003 | PP | M 1:10 |
| | Arhitekt Piret Müüripeal | | | 11.2020 | A-25 |

TÄHIS JOONISEL

# VS2

SEINA TÜÜP

OL.OL. PALKSEIN
1. K.VÄLISSEIN
SEESPOOL KIPSPLAAT

ESKIIS 1:10

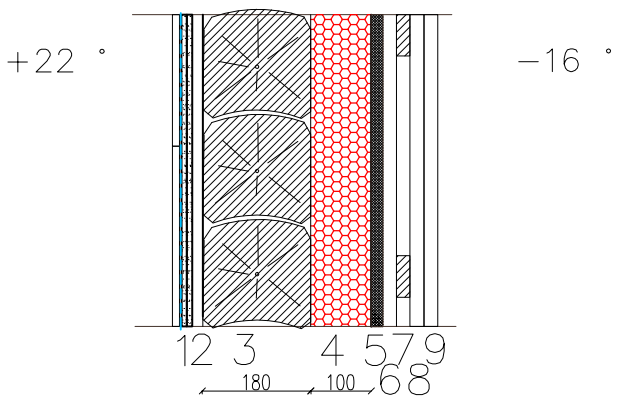


SEINA KONSTRUKTSIOON
435mm

| | | |
|---|---|---|
| | | VANNITOAS LISAKS KERAAMILINE PLAAT + HÜDROISOLATSIOON 10mm |
| 26 MM | 1 | KIPSPLAAT (VANNITOAS NIISKUSEKINDEL) 2X 13+13mm |
| 22 MM | 2 | ALUSROOVITUS 50X22mm |
| 180 MM | 3 | OL.OL. PALKSEIN |
| 100 MM | 4 | PUITKARKASS 50X100, SAMM 600mm VAHEL KIVIVILL 100mm |
| 20 MM | 5 | TUULETÕKKEPLAAT |
| 22 MM | 6 | ÕHKVAHE VERT. DISTATSLIIST 22x45mm |
| 22 MM | 7 | ÕHKVAHE HORIS. DISTATSLIIST 22x45mm |
| 22 MM | 8 | VOODRILAUD 22x145mm ASUNIKULAUDIS |
| 22 MM | 9 | KATTELIIST |

MÄRKUSED: VÄLISSEIN KÖÖGIS, GARDEROOBIS, VANNITOAS


MÜÜRIPEAL OÜ
EEP002443, ÄR12303929
valgevase@gmail.com, tel. 5024260


| | | | | |
|---|---|---|---|---|
| Joonise nimetus Välissein 2 VS2 | | Töö nr. 2003 | PP | M 1:10 |
| Arhitekt Piret Müüripeal | | | 11.2020 | A-26 |

TÄHIS JOONISEL

# VS3

SEINA TÜÜP

SÕRESTIKSEIN
VÄLISSEIN 1.K
SEESPOOL KROHV

ESKIIS 1:10

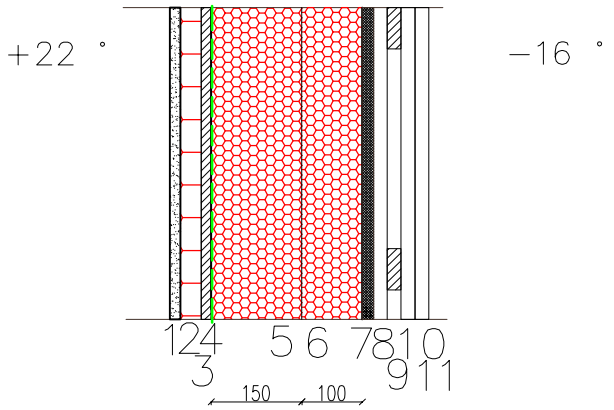


SEINA KONSTRUKTSIOON
416−426mm

| | | |
|---|---|---|
| 10−20 MM | 1 | LUBIKROHV 10−20mm |
| 30 MM | 2 | ROOMATT 30mm |
| | 3 | AURUTÕKEKILE |
| 18 MM | 4 | MUST LAUDIS 18mm |
| 150 MM | 5 | PUITKARKASS 50X150, SAMM 600mm, VAHEL KIVIVILL 150mm |
| 100 MM | 6 | PUITKARKASS 50X100, SAMM 600mm VAHEL KIVIVILL 100mm |
| 20 MM | 7 | TUULETÕKKEPLAAT |
| 22 MM | 8 | ÕHKVAHE VERT. DISTATSLIIST 22X45mm |
| 22 MM | 9 | ÕHKVAHE HORIS. DISTATSLIIST 22x45mm |
| 22 MM | 10 | VOODRILAUD 22x145mm ASUNIKULAUDIS |
| 22 MM | 11 | KATTELIIST |

MÄRKUSED: ELUTOA JA KÖÖGI OTSASEIN
Köögi seinakappide osas 50x100mm alusroovitus roomati kihis.

| | | | | |
|---|---|---|---|---|
| MÜÜRIPEAL OÜ<br>EEP002443, ÄR12303929<br>valgevase@gmail.com, tel. 5024260 | Joonise nimetus **Välissein 3 VS3** | Töö nr. 2003 | PP | M 1:10 |
| | Arhitekt Piret Müüripeal | | 11.2020 | A-27 |

TÄHIS JOONISEL

# VS4

SEINA TÜÜP

SÕRESTIKSEIN
VÄLISSEIN 1.ja 2.K
SEESPOOL KIPSPLAAT

ESKIIS 1:10

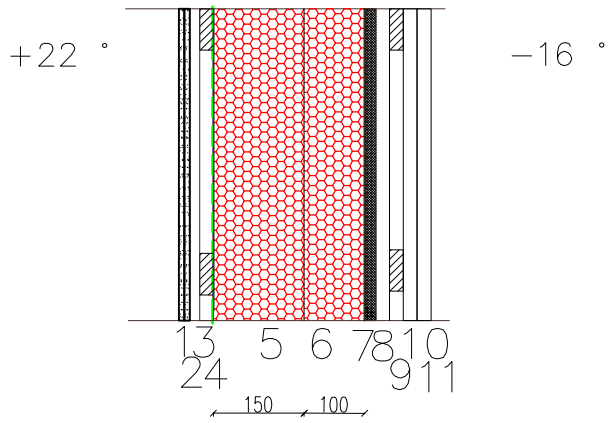


SEINA KONSTRUKTSIOON
432mm

| | | |
|---|---|---|
| 26 MM | 1 | KIPSPLAAT 2X13mm |
| 25 MM | 2 | ALUSPROFIIL 25mm |
| 22 MM | 3 | HOR. ROOVITUS 50X22mm, VAHEL KIVIVILL |
| 1 MM | 4 | AURUTÕKKEKILE |
| 150 MM | 5 | PUITKARKASS 50X150, SAMM 600mm, VAHEL KIVIVILL 150mm |
| 100 MM | 6 | PUITKARKASS 50X100, SAMM 600mm VAHEL KIVIVILL 100mm |
| 20 MM | 7 | TUULETÕKKEPLAAT |
| 22 MM | 8 | ÕHKVAHE VERT. DISTATSLIIST |
| 22 MM | 9 | ÕHKVAHE HORIS. DISTATSLIIST |
| 22 MM | 10 | VOODRILAUD 22x145mm ASUNIKULAUDIS |
| 22 MM | 11 | KATTELIIST |

MÄRKUSED: VÄLJAEHITISE VÄLISSEINAD, 2. KORRUSE VÄLISSEINAD

| | | | | |
|---|---|---|---|---|
| MÜÜRIPEAL OÜ<br>EEP002443, ÄR12303929<br>valgevase@gmail.com, tel. 5024260 | Joonise nimetus **Välissein 4 VS4** | Töö nr. 2003 | PP | M 1:10 |
| | Arhitekt Piret Müüripeal | | 11.2020 | A-28 |

TÄHIS JOONISEL

# SS1

SEINA TÜÜP

## SÕRESTIKSEIN KANDEV SISESEIN 1.K, ÜHEL POOL NIISKE RUUM

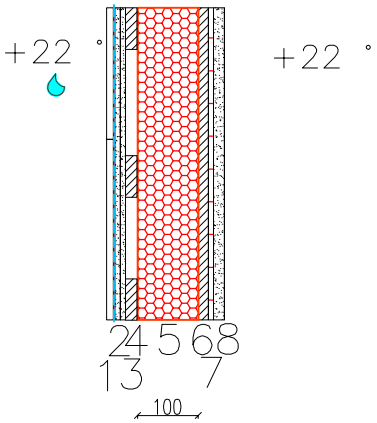


SEINA KONSTRUKTSIOON
194–204mm

| | |
|---|---|
| 10 MM | 1 KERAAMILINE PLAAT 10mm |
| | 2 HÜDROISOLATSIOON |
| 26 MM | 3 NIISKUSEKINDEL KIPSPLAAT 2X13mm |
| 20 MM | 4 HOR. ROOVITUS 20X22mm |
| 100 MM | 5 PUITKARKASS 100X100, SAMM 600mm, VAHEL KIVIVILL 100mm |
| 18 MM | 6 MUST LAUDIS 18mm |
| 10 MM | 7 ROOMATT 10mm |
| 10–20 MM | 8 LUBIKROHV 10–20mm |

MÄRKUSED: KANDEV SISESEIN ELUTOA JA MAJANDUSRUUMI VAHEL, MAGAMISTOA JA VANNITOA VAHEL

| | | | | | |
|---|---|---|---|---|---|
| MÜÜRIPEAL OÜ<br>EEP002443, ÄR12303929<br>valgevase@gmail.com, tel. 5024260 | Joonise nimetus | Sisesein 1 SS1 | Töö nr. 2003 | PP | M 1:10 |
| | Arhitekt Piret Müüripeal | | | 11.2020 | A-29 |

| TÄHIS JOONISEL | SEINA TÜÜP |
|---|---|
| SS2 | SÕRESTIKSEIN<br>KANDEV SISESEIN 1.K |

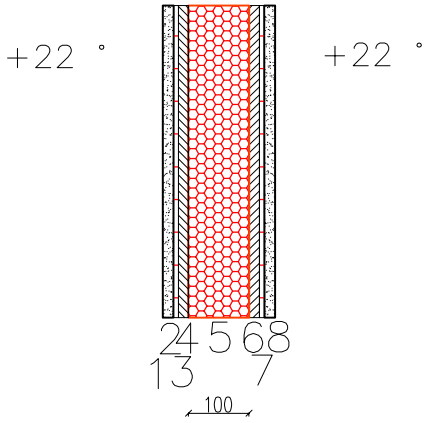


SEINA KONSTRUKTSIOON
200mm

| | | |
|---|---|---|
| 10 MM | 1 | LUBIKROHV |
| 26 MM | 2 | ROOMATT 10mm |
| 18 MM | 3 | MUST LAUDIS 18mm |
| 100 MM | 5 | PUITSKARKASS 100X100, SAMM 600mm, VAHEL KIVIVILL 100mm |
| 18 MM | 6 | MUST LAUDIS 18mm |
| 10 MM | 7 | ROOMATT 10mm |
| 20 MM | 8 | LUBIKROHV |

MÄRKUSED: KANDEV SISESEIN ELUTOA JA MAGAMISTOA VAHEL

| | | | | | |
|---|---|---|---|---|---|
| MÜÜRIPEAL OÜ<br>EEP002443, ÄR12303929<br>valgevase@gmail.com, tel. 5024260 | Joonise nimetus | Sisesein 2 SS2 | Töö nr. 2003 | PP | M 1:10 |
| | Arhitekt Piret Müüripeal | | | 11.2020 | A-30 |

| TÄHIS JOONISEL | SEINA TÜÜP |
|---|---|
| SS3 | OL.OL.PALKSEIN<br>SISESEIN 1.K,<br>ÜHEL POOL NIISKE RUUM |

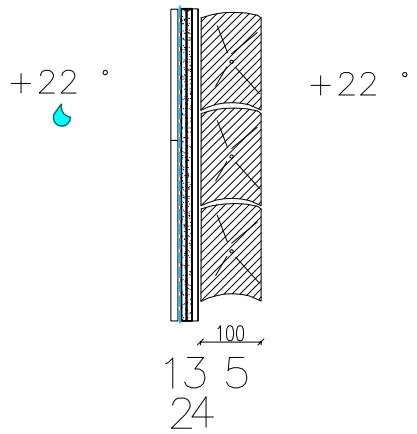


SEINA KONSTRUKTSIOON
157mm

| | | |
|---|---|---|
| 10 MM | 1 | KERAAMILINE PLAAT 10mm |
| | 2 | HÜDROISOLATSIOON |
| 26 MM | 3 | NIISKUSEKINDEL KIPSPLAAT 2X13mm |
| 20 MM | 4 | HOR. ROOVITUS 20X22mm |
| 100 MM | 5 | OL.OL. PALKSEIN, PUHASTATUD LIIVAPRITSIGA |

MÄRKUSED: SISESEIN KABINETI JA VANNITOA VAHEL

| | | | | | |
|---|---|---|---|---|---|
| MÜÜRIPEAL OÜ<br>EEP002443, ÄR12303929<br>valgevase@gmail.com, tel. 5024260 | Joonise nimetus | Sisesein 3 SS3 | Töö nr. 2003 | PP | M 1:10 |
| | Arhitekt Piret Müüripeal | | | 11.2020 | A-31 |

| TÄHIS JOONISEL | SEINA TÜÜP |
|---|---|
| SS4 | SÕRESTIKSEIN<br>KROHV MÕLEMAS KÜLJES<br>SISESEIN 1.K |

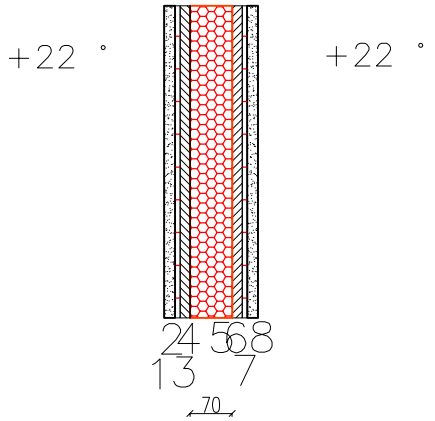


SEINA KONSTRUKTSIOON
160–180mm

| | | |
|---|---|---|
| 10–20 MM | 1 | LUBIKROHV 10–20mm |
| 10 MM | 2 | ROOMATT 10mm |
| 18 MM | 3 | MUST LAUDIS 18mm |
| 70 MM | 5 | KARKASS 70X70, SAMM 600mm, VAHEL KIVIVILL 100mm |
| 18 MM | 6 | MUST LAUDIS 18mm |
| 10 MM | 7 | ROOMATT 10mm |
| 10–20 MM | 8 | LUBIKROHV 10–20mm |

MÄRKUSED: SISESEIN ELUTOA JA KABINETI VAHEL

| | | | | | |
|---|---|---|---|---|---|
| MÜÜRIPEAL OÜ<br>EEP002443, ÄR12303929<br>valgevase@gmail.com, tel. 5024260 | Joonise nimetus | Sisesein 4 SS4 | Töö nr. 2003 | PP | M 1:10 |
| | Arhitekt Piret Müüripeal | | | 11.2020 | A-32 |

| TÄHIS JOONISEL | SEINA TÜÜP |
|---|---|
| SS5 | SÕRESTIKSEIN<br>SISESEIN 1. JA 2.K, |

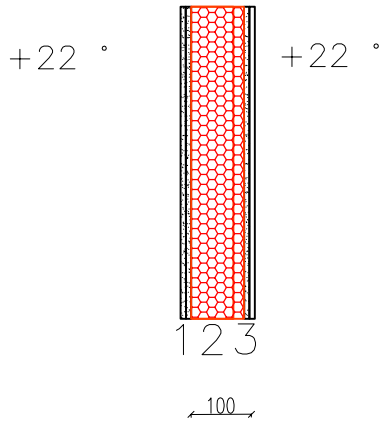


SEINA KONSTRUKTSIOON
150mm

| | |
|---|---|
| 26 MM | 1 KIPSPLAAT 2X13mm |
| 100 MM | 2 KARKASS 45X100, SAMM 600mm, VAHEL KIVIVILL 100mm |
| 26 MM | 3 KIPSPLAAT 2X13mm |

MÄRKUSED: SISESEIN ESIKU JA TEH. RUUMI I VAHEL.
2. K. MAGAMISTUBADE VAHEL

| | | | | | |
|---|---|---|---|---|---|
| MÜÜRIPEAL OÜ<br>EEP002443, ÄR12303929<br>valgevase@gmail.com, tel. 5024260 | Joonise nimetus | Sisesein 5 SS5 | Töö nr. 2003 | PP | M 1:10 |
| | Arhitekt Piret Müüripeal | | | 11.2020 | A-32 |

| TÄHIS JOONISEL | SEINA TÜÜP |
|---|---|
| SS6 | SÕRESTIKSEIN, ÜHEL POOL NIISKE RUUM, SISESEIN 1. JA 2.K, |

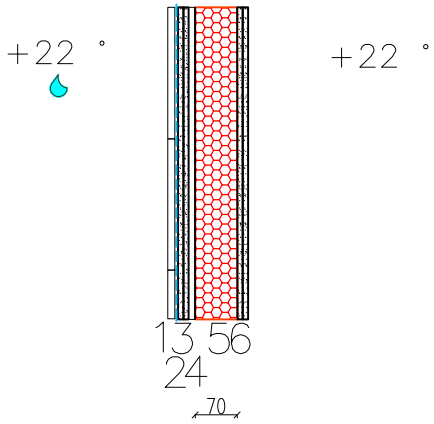


SEINA KONSTRUKTSIOON
153mm

| | | |
|---|---|---|
| 10 MM | 1 | KERAAMILINE PLAAT 10mm |
| | 2 | HÜDROISOLATSIOON |
| 26 MM | 3 | NIISKUSEKINDEL KIPSPLAAT 2X13mm |
| 20 MM | 4 | HOR. ROOVITUS 20X22mm |
| 70 MM | 5 | KARKASS 70X70, SAMM 600mm, VAHEL KIVIVILL 100mm |
| 26 MM | 6 | KIPSPLAAT 2X13mm |

MÄRKUSED: SISESEIN VANNITOA JA HALLI, 2. K. TUBADE JA DUŠIRUUMI VAHEL

| | | | | | |
|---|---|---|---|---|---|
| MÜÜRIPEAL OÜ<br>EEP002443, ÄR12303929<br>valgevase@gmail.com, tel. 5024260 | Joonise nimetus | Sisesein 6 SS6 | Töö nr. 2003 | PP | M 1:10 |
| | Arhitekt Piret Müüripeal | | | 11.2020 | A-34 |

| TÄHIS JOONISEL | SEINA TÜÜP |
|---|---|
| SS7 | SÕRESTIKSEIN, ÜHEL POOL NIISKE RUUM, TEINE KÜLG KROHVIGA, SISESEIN 1.K. |

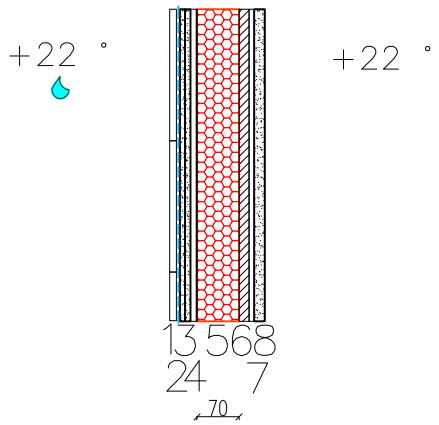


SEINA KONSTRUKTSIOON
153mm

| | | |
|---|---|---|
| 10 MM | 1 | KERAAMILINE PLAAT 10mm |
| | 2 | HÜDROISOLATSIOON |
| 26 MM | 3 | NIISKUSEKINDEL KIPSPLAAT 2X13mm |
| 20 MM | 4 | HOR. ROOVITUS 20X22mm |
| 70 MM | 5 | KARKASS 70X70, SAMM 600mm, VAHEL KIVIVILL 100mm |
| 18 MM | 6 | MUST LAUDIS 18mm |
| 10 MM | 7 | ROOMATT 10mm |
| 10–20 MM | 8 | LUBIKROHV 10–20mm |

MÄRKUSED: SISESEIN VANNITOA JA HALLI VAHEL

MÜÜRIPEAL OÜ
EEP002443, ÄR12303929
valgevase@gmail.com, tel. 5024260

| | | | | |
|---|---|---|---|---|
| Joonise nimetus | Sisesein 7 SS7 | Töö nr. 2003 | PP | M 1:10 |
| Arhitekt Piret Müüripeal | | | 11.2020 | A-35 |

| TÄHIS JOONISEL | SEINA TÜÜP |
|---|---|
| SS8 | SÕRESTIKSEIN<br>KROHV ÜHES KÜLJES<br>SISESEIN 1.K |

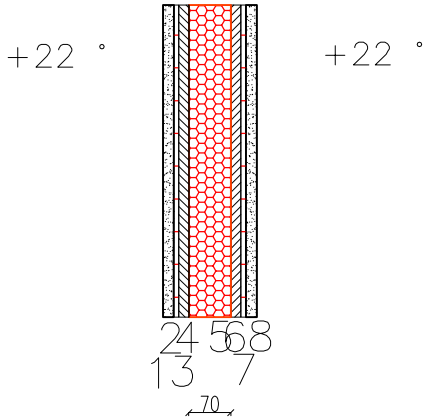


SEINA KONSTRUKTSIOON
160–180mm

| | | |
|---|---|---|
| 10–20 MM | 1 | LUBIKROHV 10–20mm |
| 10 MM | 2 | ROOMATT 10mm |
| 18 MM | 3 | MUST LAUDIS 18mm |
| 70 MM | 5 | KARKASS 70X70, SAMM 600mm, VAHEL KIVIVILL 100mm |
| 18 MM | 6 | MUST LAUDIS 18mm |
| 10 MM | 7 | ROOMATT 10mm |
| 10–20 MM | 8 | LUBIKROHV 10–20mm |

MÄRKUSED: SISESEIN ELUTOA JA KABINETI VAHEL

| | | | | | |
|---|---|---|---|---|---|
| MÜÜRIPEAL OÜ<br>EEP002443, ÄR12303929<br>valgevase@gmail.com, tel. 5024260 | Joonise nimetus | Sisesein 8 SS8 | Töö nr. 2003 | PP | M 1:10 |
| | Arhitekt Piret Müüripeal | | | 11.2020 | A-36 |