PEALTVAADE

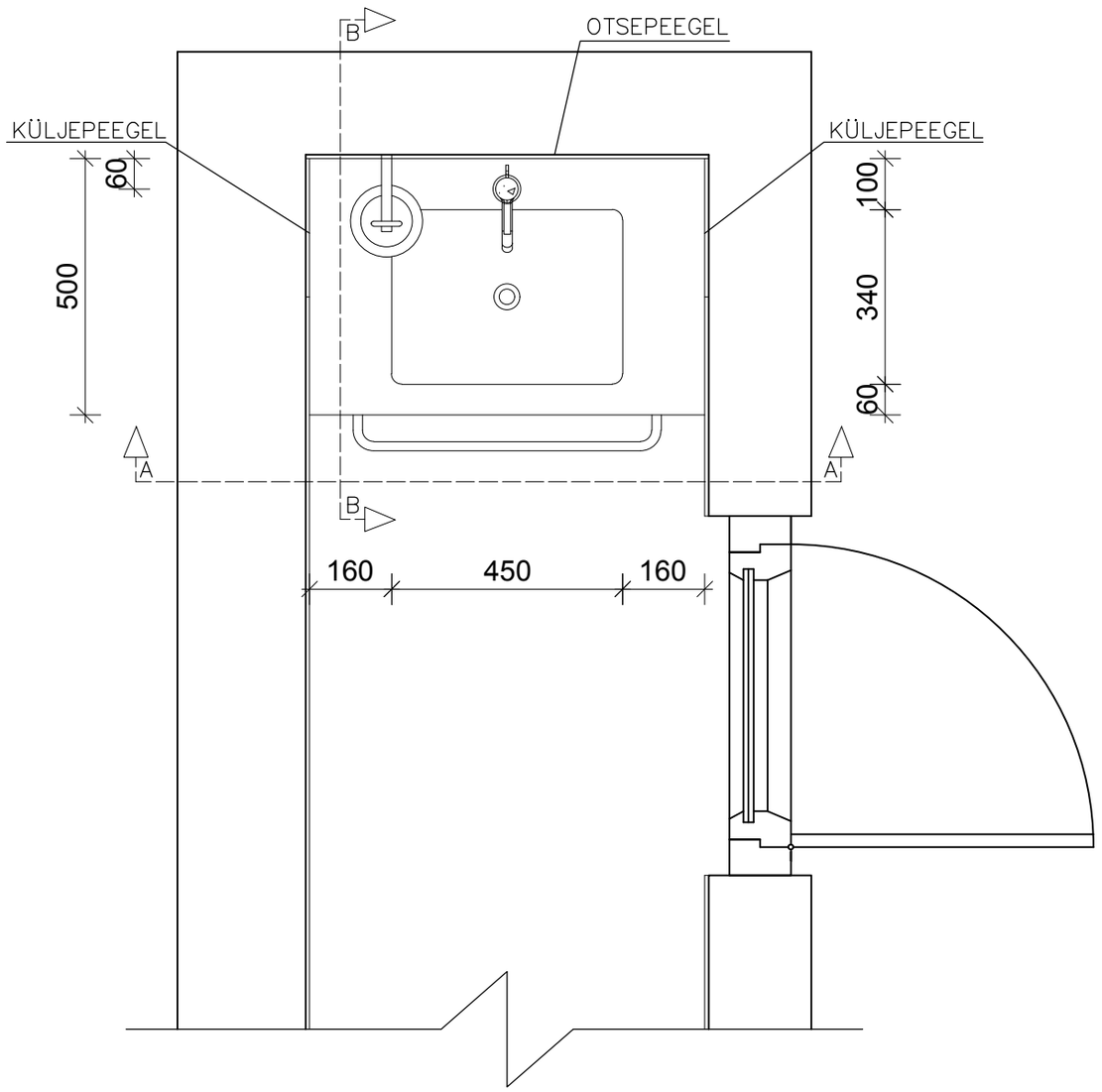


VAADE A

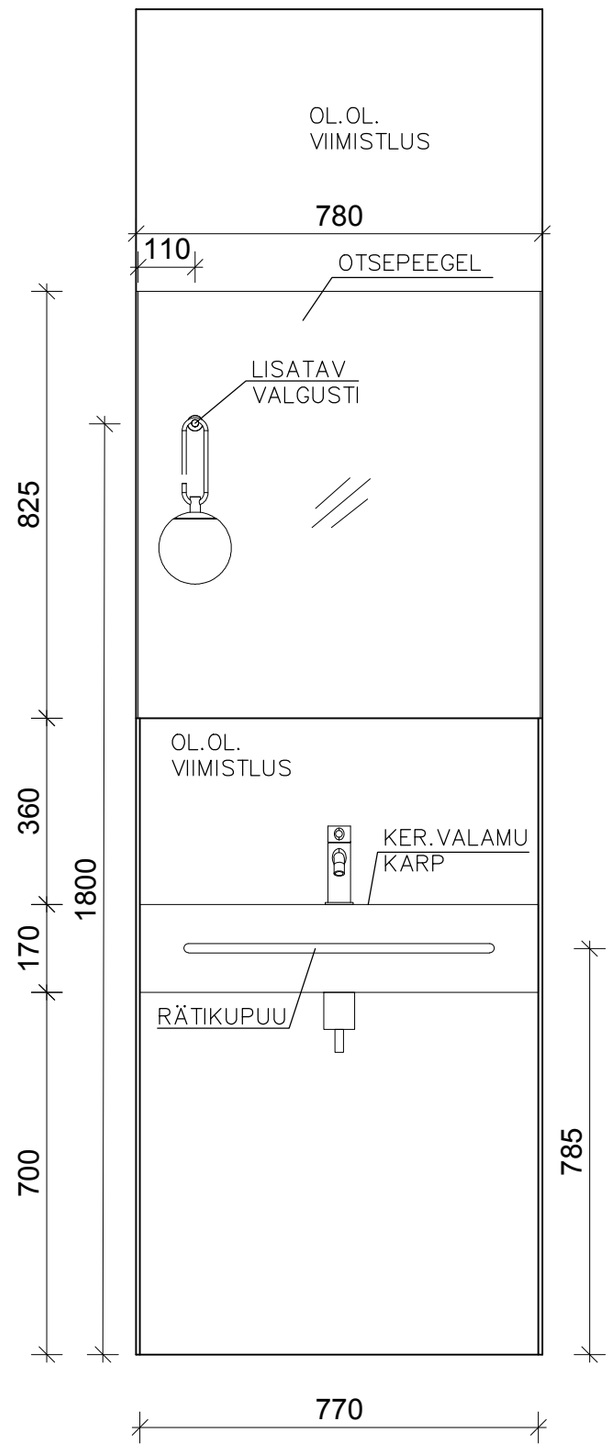


LÕIGE B

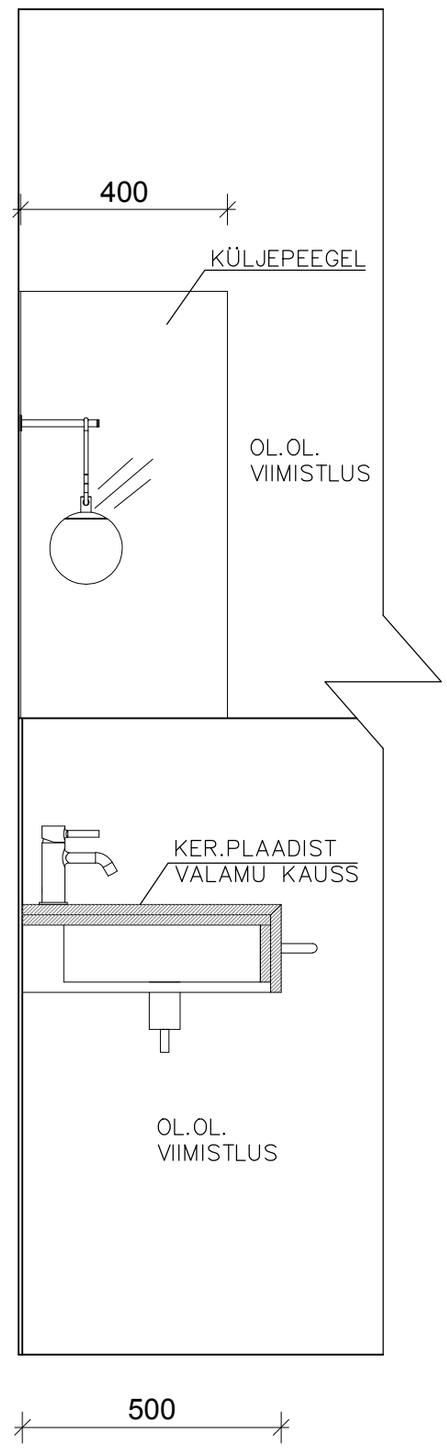


MÄRKUSED:

- VALAMU KAUSS JA ÜMBRIS VALMISTADA OLEMASOLEVAST KERAAMILISEST PLAADIST.
- SEGISTI: KASTUADA OLEMASOLEVAT.
- SIFOON JA ÄRAVOOLU SÕEL MUSTAD, MATT.
- RÄTIKUPUU: KASUTADA OLEMASOLEVAT.
- VALGUSTI (OLEMASOLEV) KINNITADA LÄBI PEEGLI SEINALE, KINNITUSEL OLEV MUST KRAE PEEGLI NÄHTAVALE KÜLJELE, AUGU PEALE.
- VALGUSTI TOITEKAABEL VIIA LÄBI PEEGLISSE PUURITUD AUGU, AUK VIIMISTLEDA 8MM MESSINGUST NEEDI VMS KRAEGA HÜLSIGA.
- PEEGEL KIRGASTATUD KLAASIGA, 4MM.
- KÕIK MÕÕDUD KONTROLLIDA KOHAPEAL.