Sõlm "C"

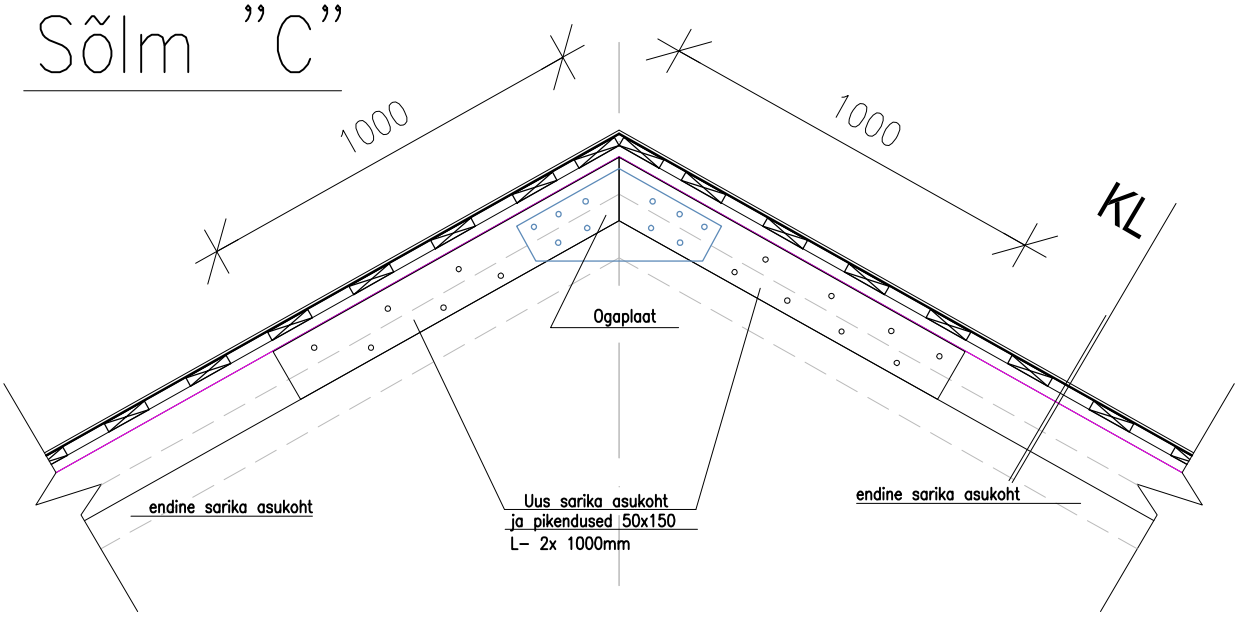

Sõlm "D"

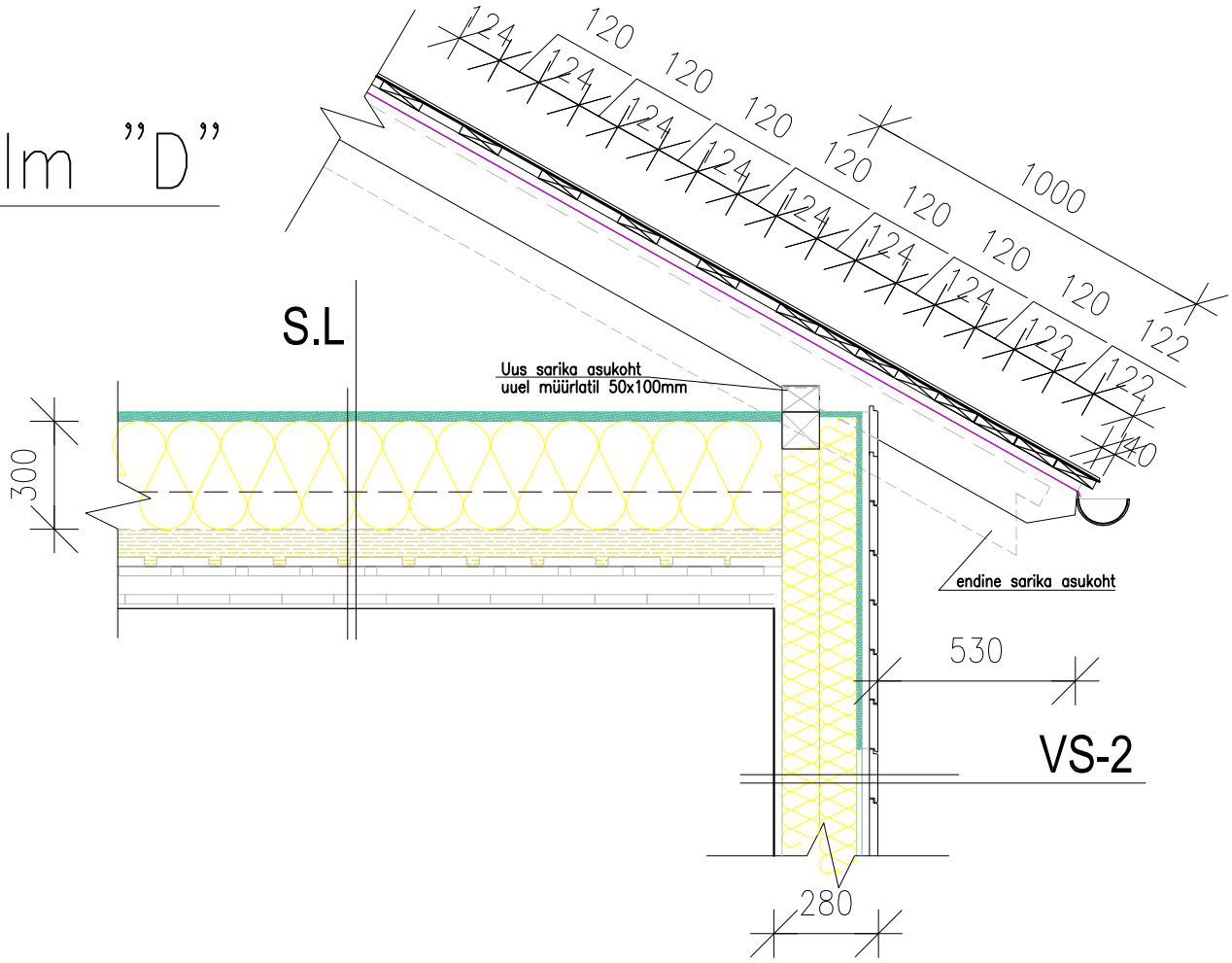

Märkused: 1. Konstruktsioone on kirjeldatud lehel AE-13;