PLAAN

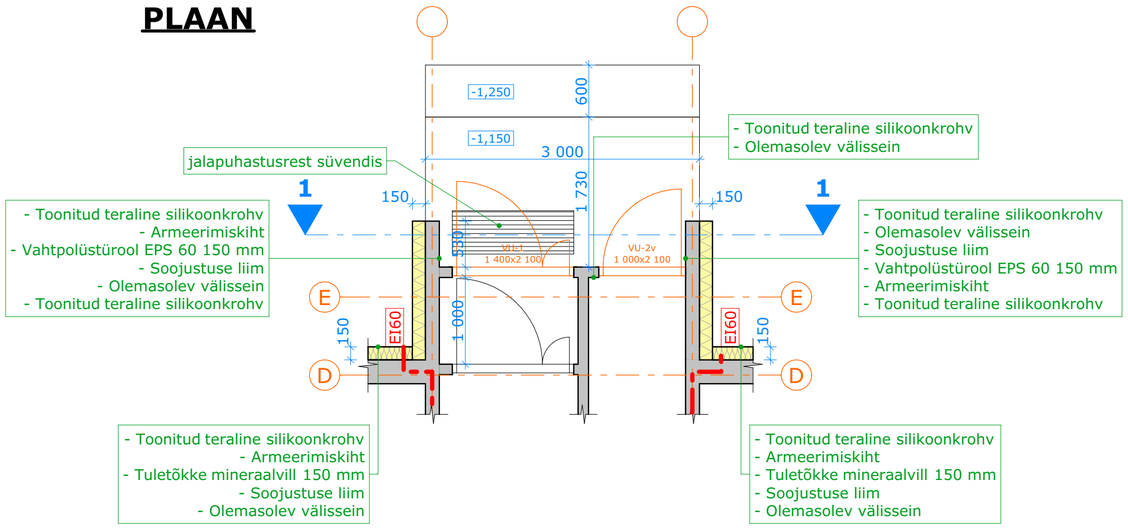

VUNDAMENDI PLAAN

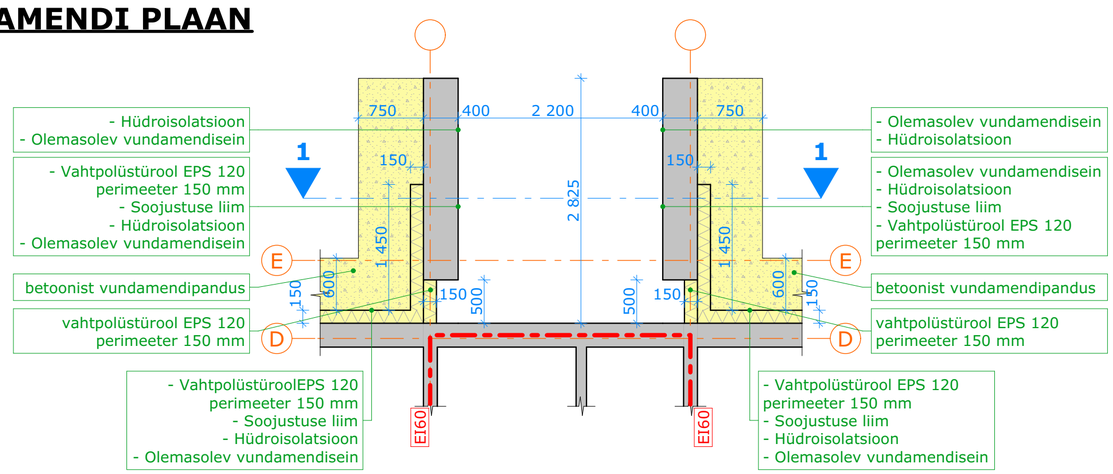
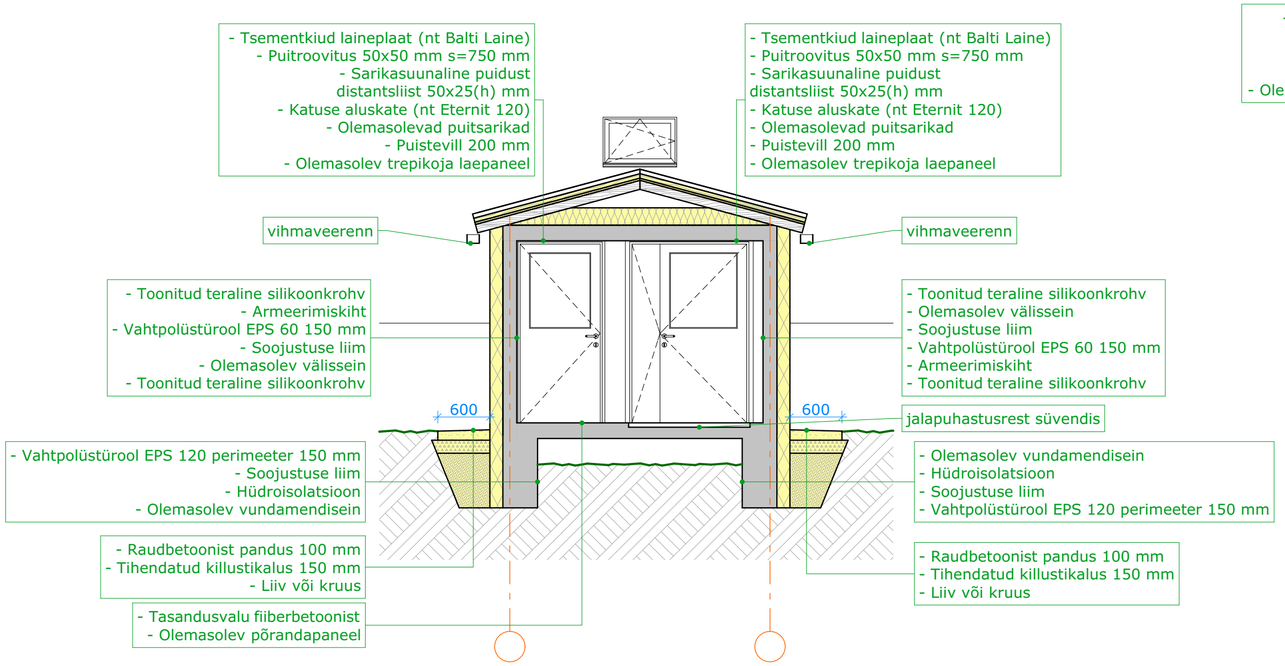
LÕIGE 1-1