M 1:50

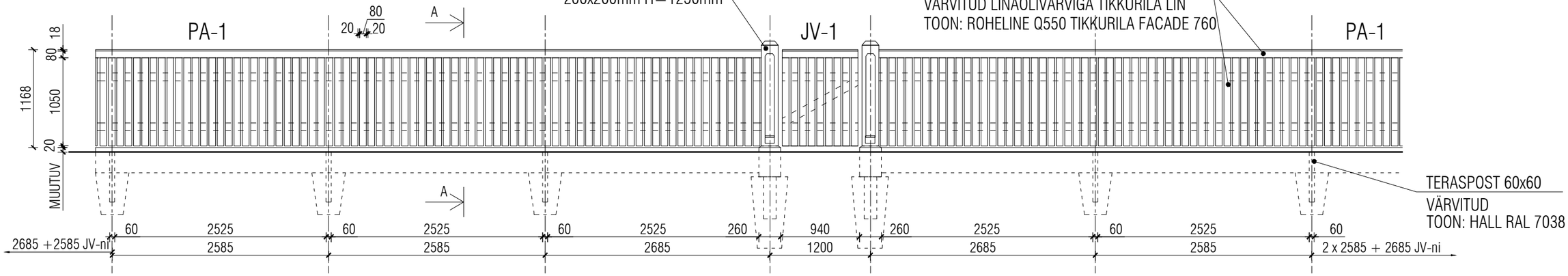

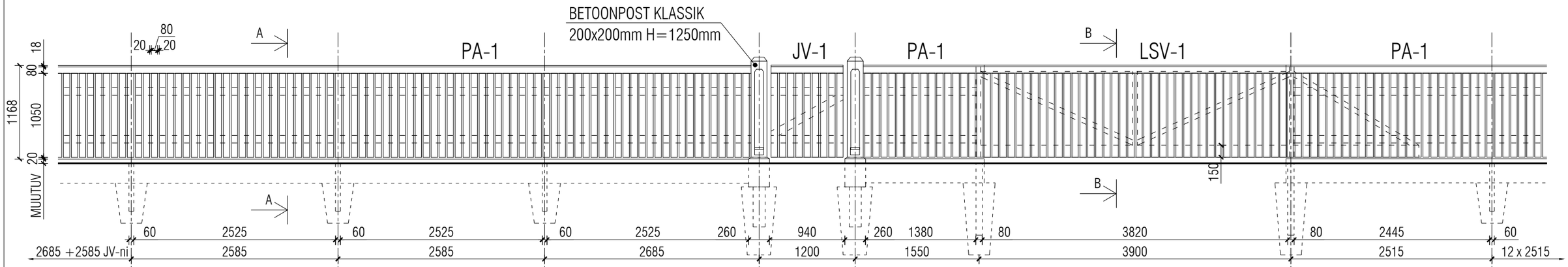

LÕIGE A-A M 1:25

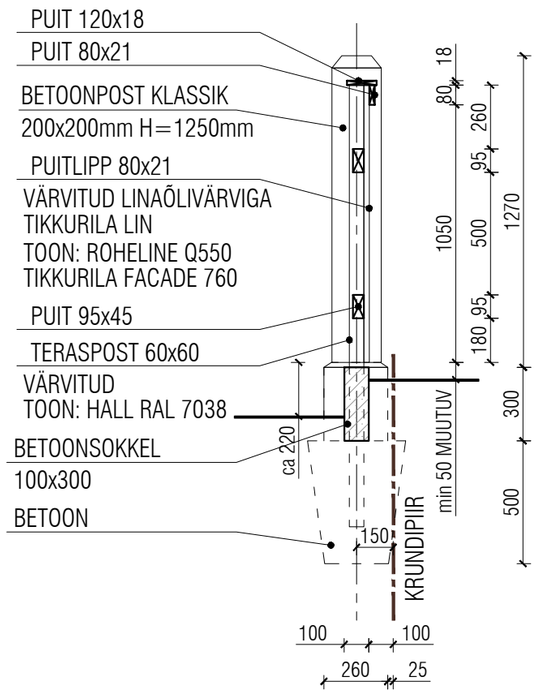

LÕIGE B-B M 1:25

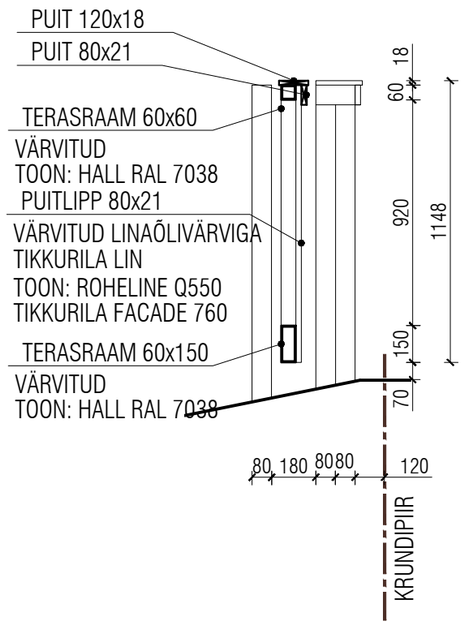
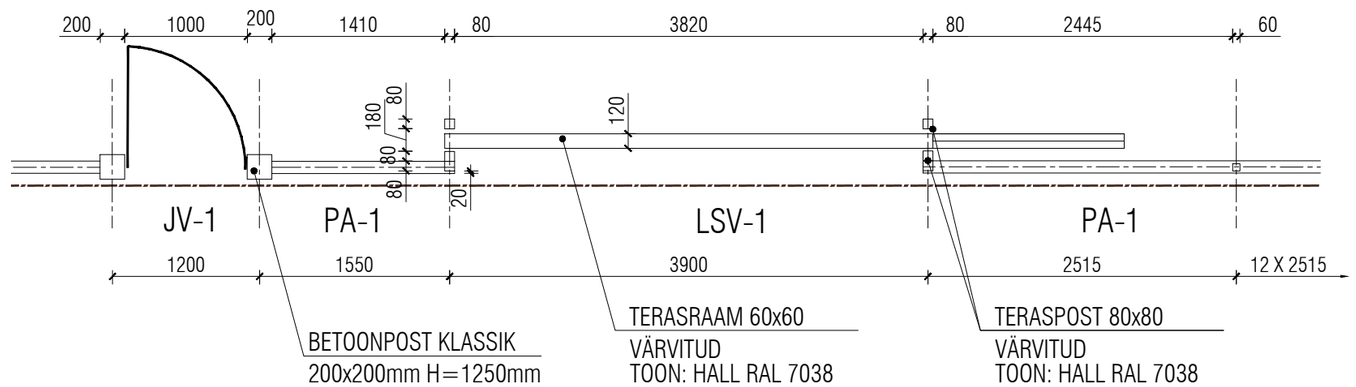
VÄRAVATE PLAAN