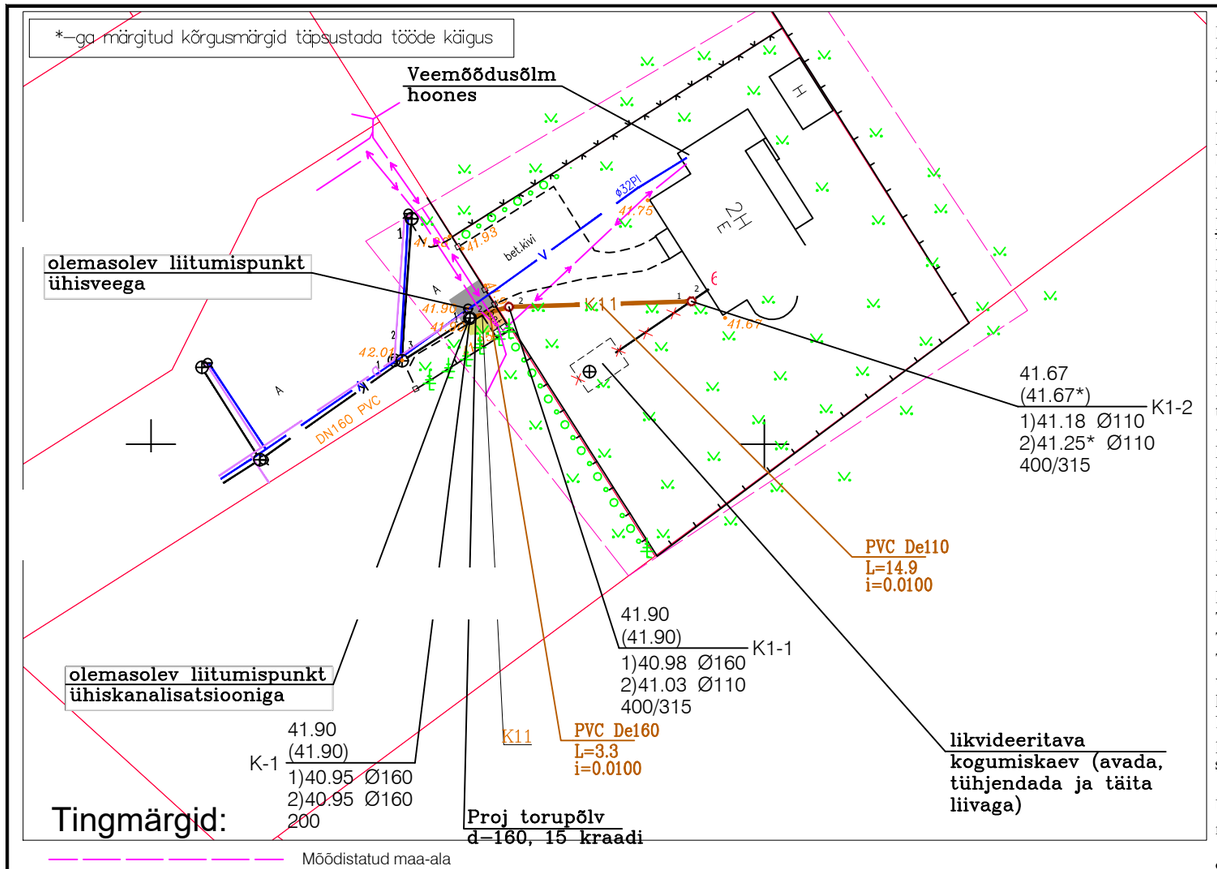

Mõõdistatud maa-ala
Kinnistu piirid
K11 Proj. kanalisatsioonitorustik (liitujale jääv toru)
V11 Proj. veetorustik (liitujale jääv toru)
Proj. reoveekaev (400/315)
K Olemasolev kanalisatsioonitorustik
V Olemasolev veetorustik
Olemasolev sulgeseade
Olemasolev madalpinge
K Likvideeritav kanalisatsioonitorustik (kaevata välja)
Taastatav freespuru
Taastatav bet.kivi (h= 6 cm)
(kasutada max mahus ol.olevaid betoonkive)
Taastatav haljasala (kasvumuld 15cm)

kaevutabeli selgitus

toru kõrgus ja läbimõõt — (11.15) — maapind kõrgusmärk
1)9.42 Ø110
2)9.42 Ø110
400/315 — kaevu läbimõõt
K1-1 — kaevu või sõlme number

Soojustatud toru ristlõige

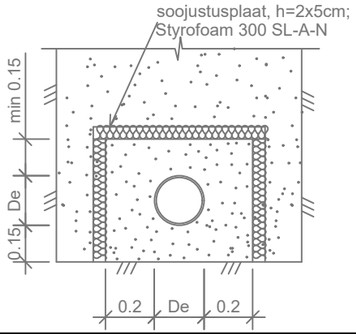

Proiekti koostamisel on aluseks võetud:
1
2.] poolt koostatud kinnistu geodeetiline alusplaan.

Veevarustus
Kinnistu veevarustus toimib ühisveevärgist.
Kinnistu arvestuslik veetarbimine (üksikelamu): 12 m^3/kuus, 0,4 m^3/d, 0,47 l/s.
Ühisvõrgust saadav vesi mõõdetakse elamu 1.korrusele rajatud mõõdusõlmes.
Koostatva projektiga veevarustust ei rekonstrueerita.
Mõõtmata vee kanaliseerimine ühiskanalisatsiooni on keelatud!

Kanalisatsioon
Kinnistult kanaliseeritav reovee arvestuslik vooluhulk: 12 m^3/kuus, 0,4 m^3/d, 1,5 l/s.
Kinnistule on rajatud liitumispunkt ühiskanalisatsiooniga K-1 (kontrollkolmik d200/160).
Käesoleval ajal kanaliseeritakse kinnistu reovesi kogumiskaevu.
Kinnistu reovete kanaliseerimiseks ühiskanalisatsiooni projekteeritakse elamust rajatud 110mm reoveetorustikule]
Projekteeritavast kaevust K1-2 projekteeritavasse d-110mm PVC SN8 reoveetoru projekteeritavasse . Projekteeritavast kaevus K1-1 projekteeritakse d-160mm reoveetoru kinnistu liitumispunkti (kontrollkolmikusse K-1).
Projekteeritava reoveetoru ühendus teostada liitumispunkti läbi olemasoleva sisseviigu.
Kuna rajatud liitumispunkt paikneb olemasolevale piirdeaiale rajatud betoonposti ees ja rajatud liitumispunkt (kontrollkolmik) ei võimalda ka uue sisseviigu teostamist, siis projekteeritakse projekteeritavale reoveetorustikule d-160mm PVC torukäänak (15 kraadi), et vältida projekteeritava reoveetoru jäämine väravaposti alla. Projekteeritav torupõlv aigaldada vahetult liitumispunkti kõrvale.
Liitumisel ühiskanalisatsiooniga olemasoleva kogumiskaev likvideerida. Likvideerimiseks olemasolev kogumiskaev avada, puhastada ja täita liivaga.
Kogumiskaevu likvideerimisel tuleb vältida ümbritseva pinnase reostamist.
Kinnistu väliskanalisatsioon on projekteeritud PVC SN8 d-110-160 mm reovee kanalisatsiooni plastik-muhvtorudest ja kahest PE 400/315 vaatluskaevust, mis varustada malmist luukidega.
Projekteeritud torustik rajada filterriidel tihendatud killustikalusele, kihi tüsedus 15 cm, killustiku fraktsioon 8-16 mm.
Projekteeritud kanalisatsioonitorustik ja kaevud, mille rajamissügavus maapinnast jääb alla 1.4m (maapinnast kuni torulaeni) soojustada XPS soojustusplaatidega või kasutada eelisoleeritud torusid.
Peale torustiku paigaldamist rajatud alusele, teha esimene tagasitäide toru peale (30 cm) liivaga ning tihendada.
Tagasitäite tegemisel asetatakse materjal samaaegselt enam-vähem samale kõrgusele mõlemale poole toru. Toru peab säilitama oma esialgse asukoha ja kalde.
Tagasitäiteks kasutatav liiv ei tohi sisaldada orgaanilist ainet üle 5%.
Toru ümbruse pinnast võib mehhanismidega tihendada alles siis kui toru peale jääva pinnasekihi paksus on vähemalt 300 mm. Algtäite tihendustegur peab olema vähemalt 0,95.Lõplik tagasitäide teha teedel liivaga ja haljasalal väljakaevatud pinnasega. Rajatava torustiku kohale (30-40 cm toru laest) paigaldada hoiatuslint kommunikatsiooni nimega.
NB! Kanalisatsiooni paisutuskõrguseks on liitumispunktiks jääva kaevu luugi kõrgusarv +10cm, nimetatud kõrgusest allapoole paigaldatud seadmete äravoolud pumbata üle paisutuskõrguse või kaitsta uputuse vältimiseks töökindla tagasilöögiklapi või siibriga. AS Elveso ei vastuta paisutuskõrgusest allpool olevatest seadmetest tingitud uputuse eest.

Ühiskanalisatsiooni lastav reovesi ei tohi ületada Rae Vallavolikogu 11.04.2006 määrusega nr 19 kinnitatud „Ühiskanalisatsiooni juhitava reo- ja sademevee reostusnäitajate piirväärtused (LPK) ning reo- ja sademevee jaotus saastegruppidesse olenevalt reostusnäitajatest”

Sademeveekanalisatsioon
Kinnistu sademeveed immutatakse kinnistu piires pinnasesse.

Ehitustöödel taastada tänava maa-alale jääv haljastus ja teekatend endisele seisukorrale.

EHITUS- MONTAAŽTÖÖDE TEGEMISEL JÄRGIDA KEHTIVAID NORME, VALMISTAJATEHASE JUHISEID, OLEMASOLEVA VÕRKUDE VALDAJA TINGIMUSI . PLASTTORUDE PAIGALDAMISEL JÄRGIDA RIL-77 NÕUDEID. OL.OLEVATE KOMMUNIKATSIOONIDEGA LÕIKUMISED TÄPSUSTATAKSE TÄIENDAVALT EHITUSTÖÖDEL. VAJADUSEL RAJATAKSE PROJEKTEERITUD TORUSTIK TEISELE KÕRGUSELE.

TAASTATAV SÕIDUTEE
M 1:100
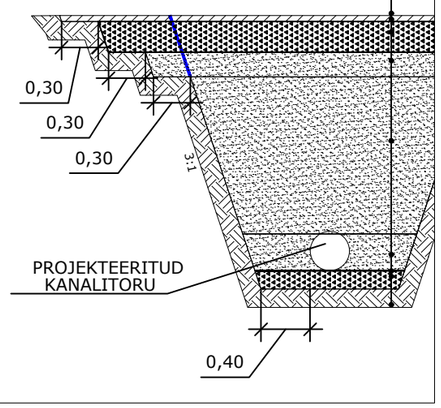
FREESPURUKATE (LA 35), EVS 901-3:2009 p 5.4.14	10cm
LUBJAKIVIKILLUSTIKALUS	25cm
KESKLIIV (Kf≥2m/ööp),Kt=0,98	20cm
TÄITELIIV (min Kf=0,5m/ööp, Kt=0,95)	
TÄITELIIV(esmane tagasitäide) (min Kf=0,5m/ööp, Kt=0,95)	30cm
GEOTEKSTIIL II KLASS	
LUBJAKIVIKILLUSTIKALUS	15cm
OL.OLEV PINNAS