# KOHTROSTVÄRK KR-2

## 1:20

*Pealtvaade*

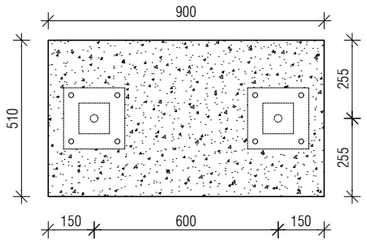


*Küljelt vaade*

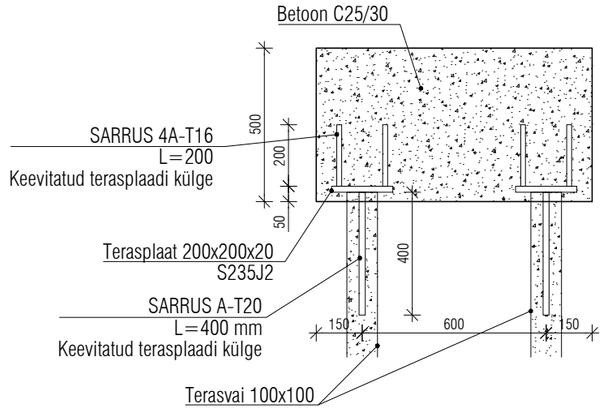


*Armeering*

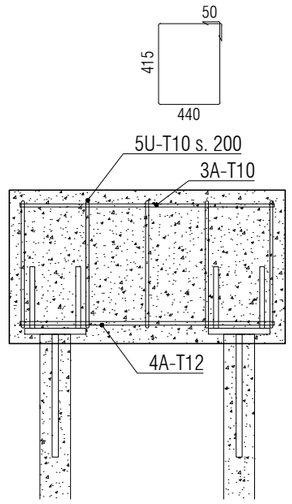


*Armeering*

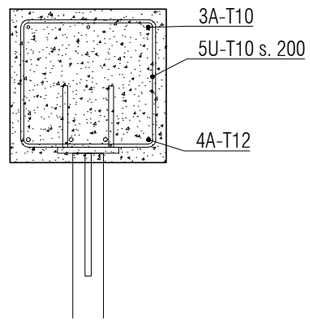


MATERJALIDE KOKKUVÕTE:

KOHTROSTVÄRK KR-1 (510x900x500): 1 tk.
Betoon C25/30 0,23 $m^3$/tk

ARMATUURIDE KOKKUVÕTE (ühe kohtrostvärgi kohta)

Mõõdud on antud väliskülgedel. armatuurvarda kogupikkus ei sisalda pikkuse muutust painutamisel. Kogupikkus on ligikaudne, ei sisalda armatuuri täiendavat kulu ülekattel.

| | a | b | (mm) | tk | m |
|---|---|---|---|---|---|
| U-T10 B500B | 440 | 415 | 1810 | 5 | 9,1 |
| A-T10 B500B: | | | 830 | 3 | 2,5 |
| A-T12 B500B: | | | 830 | 4 | 3,3 |

| | | |
|---|---|---|
| Ø10 | 11,6 m | 7,2 kg |
| Ø12 | 3,3 m | 2,9 kg |

MÄRKUSED

1. Rostvärgid valada betoonist tugevusklassiga C25/30 (keskkonnaklass XC2).
2. Sarruse tähistus. T-B500B. Sarruse jätkamisel ülekate 40D. Ühes ristlõikes võib jätkata kuni 50% varrastest. Rostvärgi pikisarrus tuleb ankurdada ristuvas rostvärgis minimaalselt varda ankruduspikkuse ulatuses (40D).
3. Painutusspindli minimaalne läbimõõt on 4D, kui varda D<= 16 mm.
4. Sarruse nimikaitsekiht rostvärgi põhjast 50 mm, külgedel ja peal 35 mm.
5. Rostvärkide alla rajada tihendatud killustikalus.
6. Rostvärkide armeerimist võib alustada pärast kõikide avade, hülsside ja kommunikatsioonide paigaldamist.
7. Rostvärgi plaan vt. EK-5-102.
8. Projekti erinevate osade lahknemisel konsulteerida projekteerijaga.
9. Üldised nõuded vt. projekti seletuskiri.