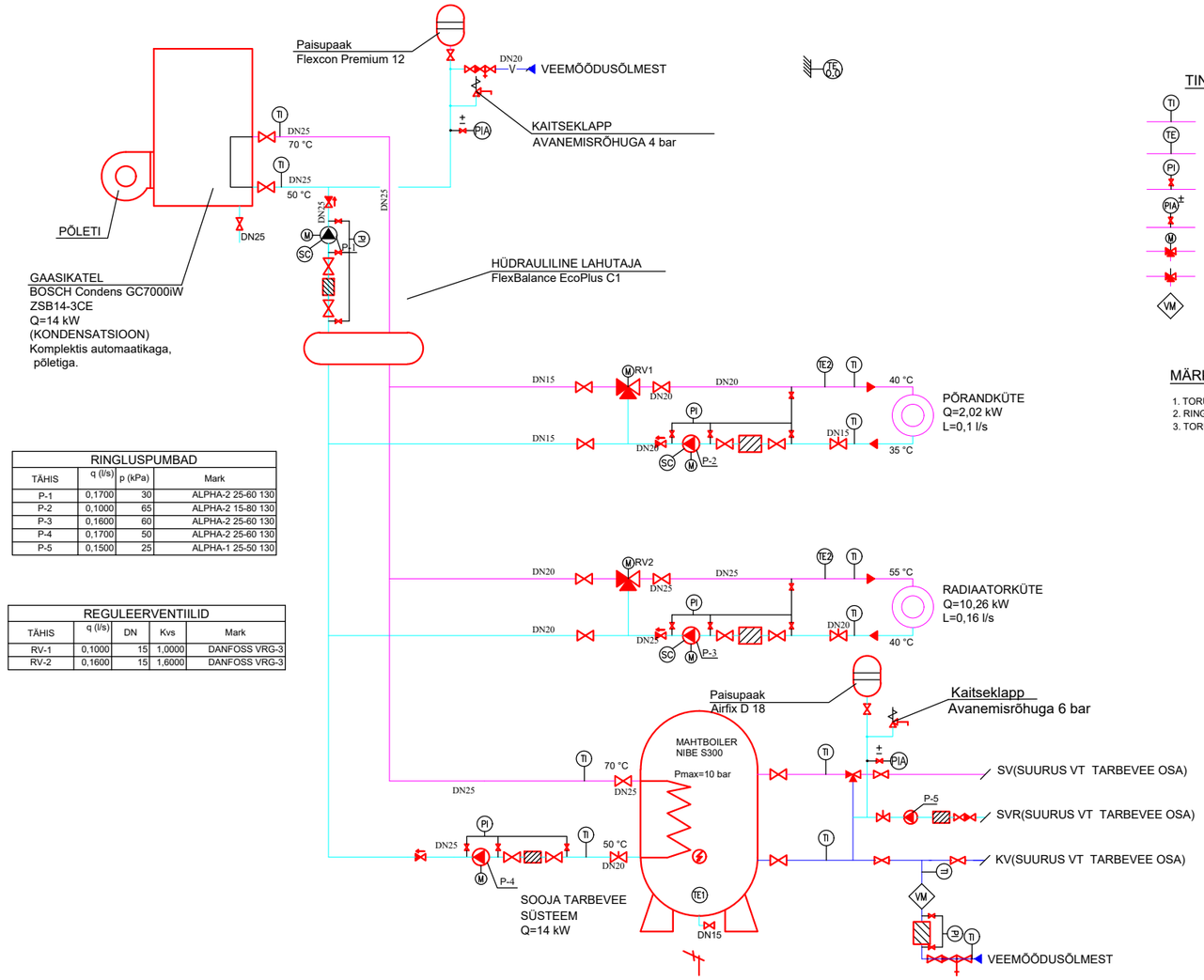

RINGLUSPUMBAD			
TÄHIS	q (l/s)	p (kPa)	Mark
P-1	0,1700	30	ALPHA-2 25-60 130
P-2	0,1000	65	ALPHA-2 15-80 130
P-3	0,1600	60	ALPHA-2 25-60 130
P-4	0,1700	50	ALPHA-2 25-60 130
P-5	0,1500	25	ALPHA-1 25-50 130

REGULEERVENTIILID				
TÄHIS	q (l/s)	DN	Kvs	Mark
RV-1	0,1000	15	1,0000	DANFOSS VRG-3
RV-2	0,1600	15	1,6000	DANFOSS VRG-3

TINGMÄRGID:

- TI — TERMOMEETER
- TE — TERMOANDUR
- PI — MANOMEETER KOOS KUULKRAANIGA
- PIA — KONTAKTMANOMEETER KOOS KUULKRAANIGA
- M — ELEKTRIAJAMIGA KOLMETEEVENTIIL
- TERMOSTAATILINE KOLMETEEVENTIIL
- VM — VEEMÕÕTJA
- SC — SAGEDUSMUUNDUR
- ÕHUTUSVENTIIL
- KAITSEKLAPP
- M — PUMP
- MUDAFILTER
- KUULKRAAN
- LIINISEADEVENTIIL
- MÕÕDAVOOLUVENTIIL
- TAGASILÖÖGIKLAPP
- TÄITEVENTIIL
- TOITEVENTIIL

MÄRKUSED:

1. TORUARMATUURI ÜHENDUSMÕÕDE PEAB VASTAMA TORU LÄBIMÕÕDULE (V.A. REGULEERVENTIILID).
2. RINGLUSPUMBAD ÜHENDADA TORUDEGA VIBRATSIOONI LEVIKUT TÕKESTAVA MEETODIGA.
3. TORUSTIKU KÕRGEMATESSE PUNKTIDESSE PAIGALDATAKSE ÕHUTUSVENTIILID.