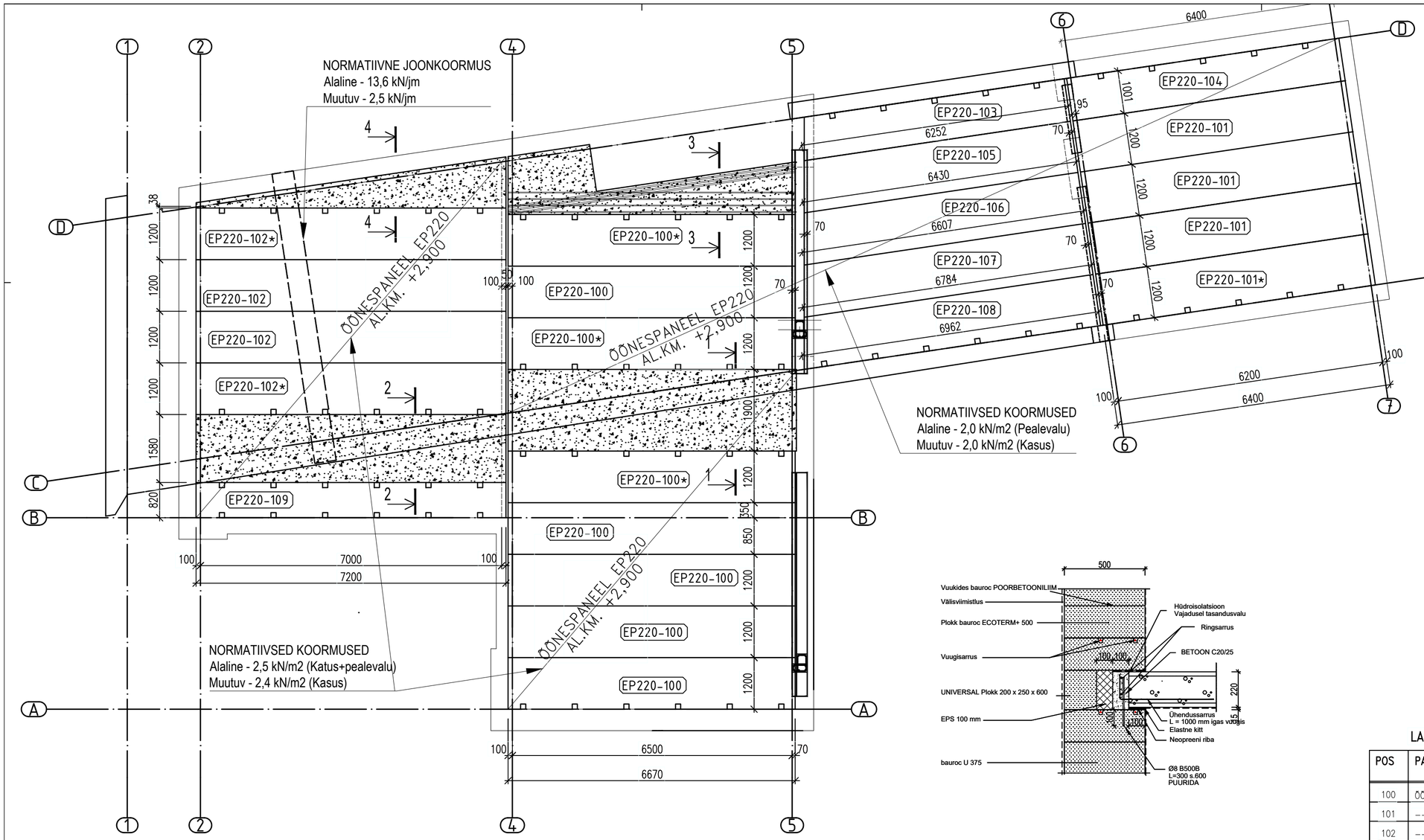

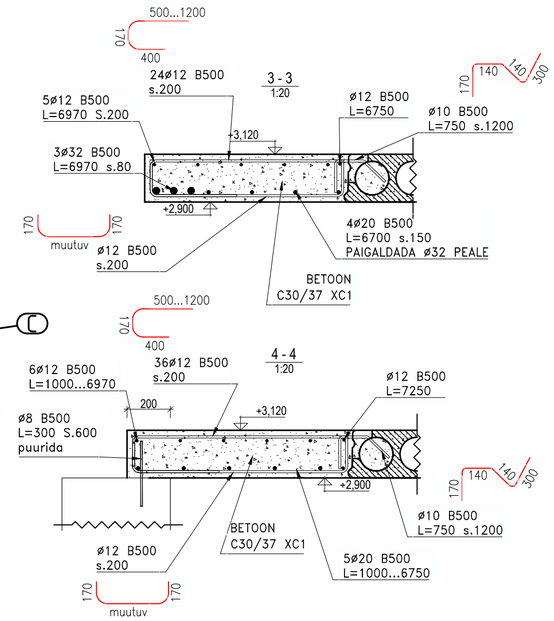

LAEPANEELIDE SPETSIFIKATSIOON
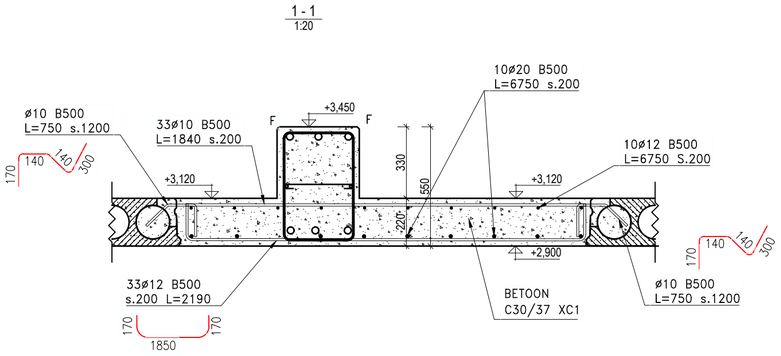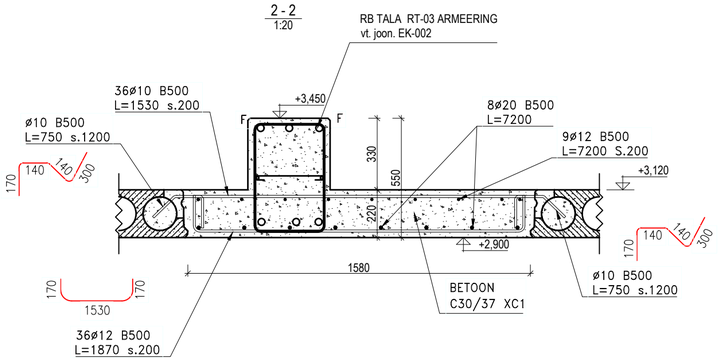
POS	PANEEL	KÕRGUS mm	LAIUS mm	PIKKUS mm	HULK tk	JOONIS
100	ÕÕNESPANEEL	220	1200	6670	8	
101	-- " --	220	1200	6400	4	
102	-- " --	220	1200	7200	4	
103	-- " --	220	1000	6252	1	
104	-- " --	220	1000	6400	1	
105	-- " --	220	1200	6430	1	
106	-- " --	220	385	6607	1	
107	-- " --	220	800	6784	1	
108	-- " --	220	1200	6962	1	
109	-- " --	220	820	7200	1