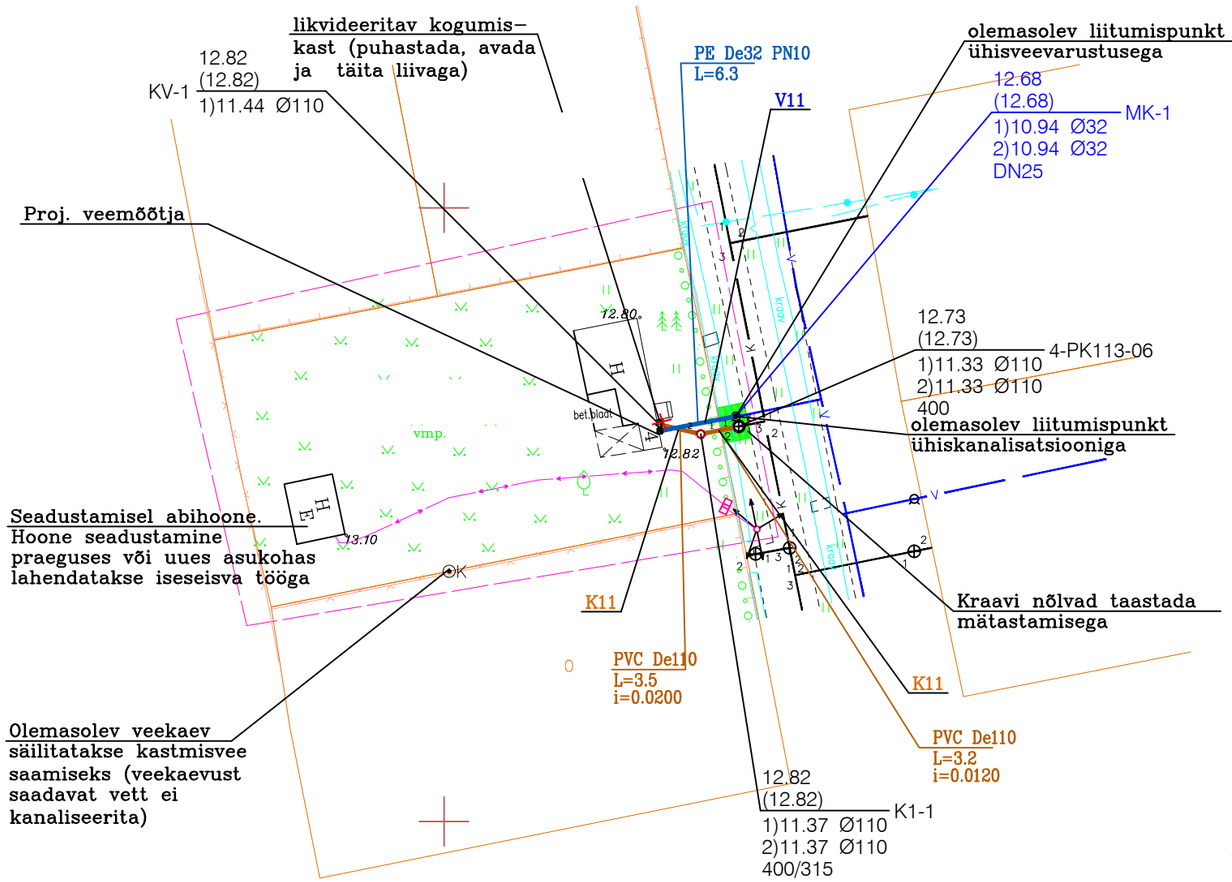

märkus: *-ga tähistatud kõrgusmärgid täpsustada ehitustööde käigus

Veevarustus

Kinnistu arvestuslik veetarbimine: kuni Q_d=0,6 m^3/d, Q_{ha}=0,025 m^3/h, Q_a=0,39 l/s.
Kinnistul paikneb ühe korruseline hoone (soojustatav suvil) ja seadustamisel abihoone.
Kinnistule on ühisveevõrgust rajatud liitumispunkt - sulgeseade MK-1.
Kinnistu liitumiseks ühisveetorustikuga projekteeritakse kinnistusisene veetorustik alates olemasolevast liitumispunktist- sulgeseadmest (vt joonisel MK-1) kuni soojustatava suvila 1. korrusel rajatava veemõõdusõlmeni.
Projekteeritava veetorustiku ühendus liitumispunkti (MK-1) teostada tõmbekindlalt. Liitumistorustik rajada hoonesse hülsstorus DN50 mm. Hülsstoru rajada vähemalt 1 m vundamendist (hoone konstruktsioonidest) väljapoole kuni veemõõdusõlmeni.
Hülsstoru ja liitumistoru vaheline tühimik sulgeda väljaspool hoonet veetihedalt, hülsi veemõõdusõlme poolt jätta avatuks.
Projekteeritav veetorustik rajada PE De32 mm PN10 veetorust. Torustiku min. maandamissügavuseks on 1,8 m maapinnast (mõõdetuna toru laest).
Veetorustik rajada liivalusele (liivakihi tüsedus 15 cm). Veetorustike paigaldamisel tuleb torustiku külge kinnitada asukoha määramiseks min 2,5 mm^2 ristlõikega isoleeritud vaskkaabel, pinnasesse jäävad kaabli jätkud peavad olema veetihedad, isoleeritud kuumkahaneva kattega. Kaabli otsad tuua veemõõdusõlme ja tänaval kape alla. Ehitatava torustiku kohale (30…40 cm toru laest) paigaldada hoiatuslint vastava kommunikatsiooni nimega. Enne tagasitäidet teha torustiku surveproov ning läbipesu. Esmane tagasitäide toru peale teha liivaga (30 cm), lõplik väljakaevatud pinnasega.
Veemõõdusõlm mõõtjaga DN20 (paigaldatakse soojustatava suvila 1.korrusel paiknevasse wc-sse) on esitatud joonisel VK-2.
Olemasolev veekaev säilitatakse kastmisvee saamiseks
Mõõtmata vee kanaliseerimine ühiskanalisatsiooni on keelatud!

Kanalisatsioon

Võilille tee 4 kinnistult kanaliseeritav reovee arvestuslik vooluhulk: Q_d=0,6 m^3/d, Q_{hk}=0,025m^3/h, Q_a=1,5 l/s.
Kinnistu reoveed kanaliseeritakse käesoleval ajal kogumiskasti.
Kinnistu liitumiseks ühiskanalisatsiooniga on kinnistu piiri lähedusse rajatud liitumispunkt 4-PK113-06 (kontrollkaev 400/315).
Kinnistul paikneva hoone (soojustatav suvila) reovete kanaliseerimiseks ühiskanalisatsiooni projekteeritakse reoveetorustiku väljaviik KV-1 .
Väljaviigust KV-1 projekteeritakse d-110mm PVC SN8 reoveetorustik läbi projekteeritavate PE kaevu K1-1 (400/315) olemasoleva liitumispunktini 4-PK113-06.
Kinnistu väliskanalisatsioon on projekteeritud PVC SN8 d-110 mm reovee kanalisatsiooni plastik-muhvtorudest ja ühest PE 400/315 vaatluskaevust, mis varustada malmist luugiga.
Projekteeritud torustik rajada tihendatud killustikalusele, kihi tüsedus 15 cm, killustiku fraktsioon 8-16 mm.
Projekteeritud kanalisatsioonitorustik ja kaev, mille rajamissügavus maapinnast jääb alla 1.4m (maapinnast kuni torulaeni) soojustada XPS soojustusplaatidega või kasutada eelisoleeritud torusid.
Peale torustiku paigaldamist rajatud alusele, teha esimene tagasitäide toru peale (30 cm) liivaga ning tihendada.
Tagasitäite tegemisel asetatakse materjal samaaegselt enam-vähem samale kõrgusele mõlemale poole toru. Toru peab säilitama oma esialgse asukoha ja kalde. Tagasitäiteks kasutatav liiv ei tohi sisaldada orgaanilist ainet üle 5%.
Toru ümbruse pinnast võib mehhanismidega tihendada alles siis, kui toru peale jääva pinnasekihi paksus on vähemalt 300 mm. Algtäite tihendustegur peab olema vähemalt 0,95. Lõplik tagasitäide teha väljakaevatud pinnasega. Rajatava torustiku kohale (30-40 cm toru laest) paigaldada hoiatuslint kommunikatsiooni nimega.
Olemasolev reovee kogumiskast likivideerida kaevata välja või tühjendada, avada ja täita liivaga.
Kogumiskasti likvideerimisel peab olema välistatud ümbritseva pinnase reostumine, likvideeritava kogumiskasti detailid utiliseerida vastavalt nõuetele.
NB! Kanalisatsiooni paisutuskõrguseks on liitumispunktiks jääva kaevu luugi kõrgusarv (+10cm), nimetatud kõrgusest allapoole paigaldatud seadmete äravoolud pumbata üle paisutuskõrguse või kaitsta uputuse vältimiseks töökindla tagasilöögiklapi või siibriga. AS Tallinna Vesi ei vastuta paisutuskõrgusest allpool olevatest seadmetest tingitud uputuse eest.

Ühiskanalisatsiooni juhitav reovesi peab vastama "Tallinna ühisveevärgi ja -kanalisatsiooni kasutamise eeskiri" nõuetele.

Sademeveekanalisatsioon

Kinnistu sademeveed immutatakse kinnistu piires pinnasesse.

Ehitustöödel taastada tänava maa-alale jääv haljastus endisele seisukorrale.

EHITUS- MONTAAŽTÖÖDE TEGEMISEL JÄRGIDA KEHTIVAID NORME, VALMISTAJATEHASE JUHISEID, OLEMASOLEVA VÕRKUDE VALDAJA TINGIMUSI. PLASTTORUDE PAIGALDAMISEL JÄRGIDA RIL-77 NÕUDEID. OL.OLEVATE KOMMUNIKATSIOONIDEGA LÕIKUMISED TÄPSUSTATAKSE TÄIENDAVALT EHITUSTÖÖDEL. VAJADUSEL RAJATAKSE PROJEKTEERITUD TORUSTIK TEISELE KÕRGUSELE.

Tingmärgid:

- Mõõdistatav maa-ala
- Kinnistu piirid
- K11 — Proj. kanalisatsioonitorustik (liitujale jääv toru)
- V11 — Proj. veetorustik (liitujale jääv toru)
- Proj. reoveekaev (400/315)
- K — Olemasolev kanalisatsioonitorustik
- V — Olemasolev veetorustik
- Olemasolev madalpinge õhuliin
- Likvideeritav rajatis
- Taastatav haljastus (kasvumuld 15cm)
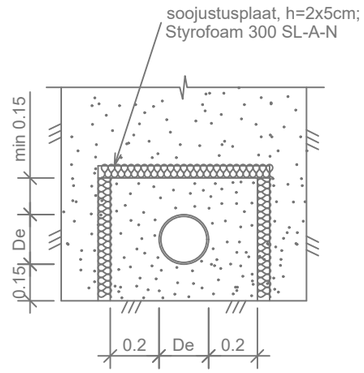
Soojustatud toru ristlõige