TERASRAAM 1

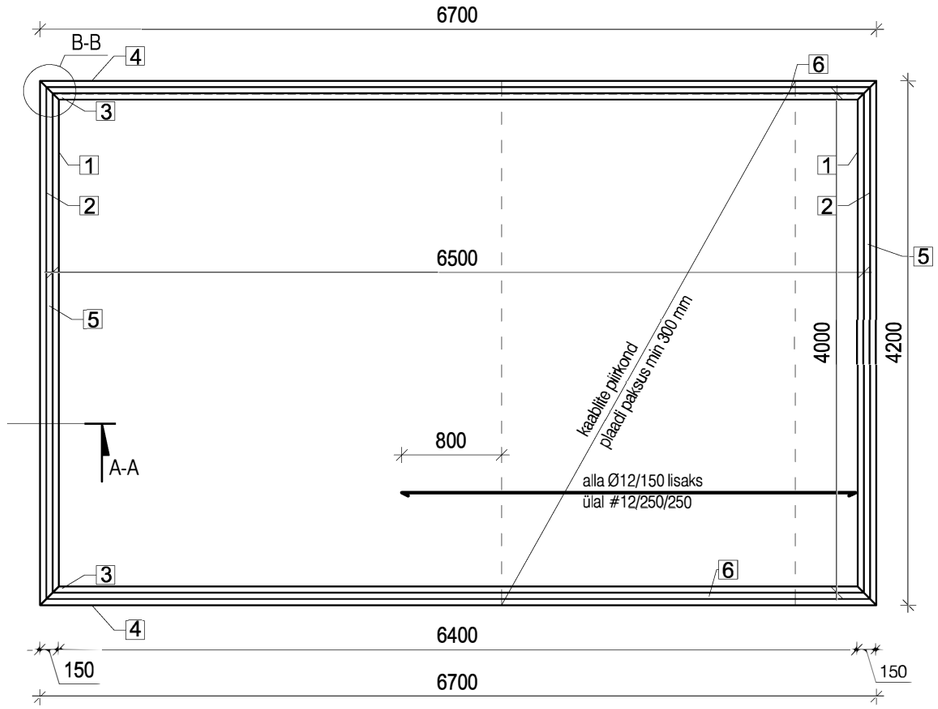

SEADME VUNDAMENT

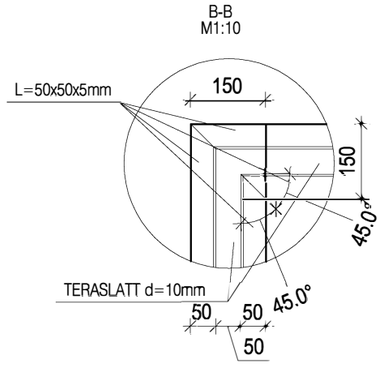

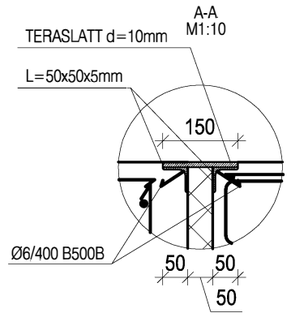

Märkused:
Teras S235, saasteklass C3, keevised a4.

kaablite piirkond
plaadi paksus min 300 mm

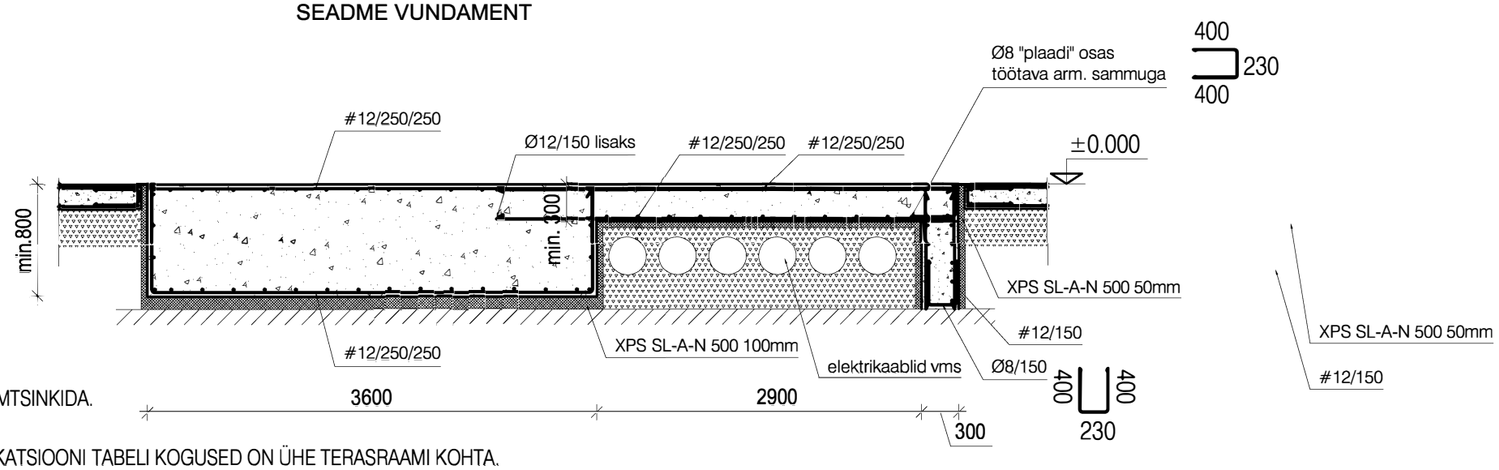

MÄRKUSED:

1. TERAS S235.
2. TERASDETAILID KUUMTSINKIDA.
3. KÕIK KEEVISED a4.
4. MATERJALI SPETSIFIKATSIOONI TABELI KOGUSED ON ÜHE TERASRAAMI KOHTA.
5. SAASTEKLASS C3.
6. KASUTADA PINNAKÕVENDIT MASTERTOP 450.
7. RAJADA MONOLIITSE PAEKIHILE.
8. KAITSEKIHT 35 mm.
9. BETOON C30/37, XC2
10. ARMATUUR A500 või B500, ANKURDUS 50Ø

MATERJALI SPETSIFIKATSIOON TERASRAAM 1 — KOKKU: 1tk

POS. NR	NIMETUS	RISTLÕIGE mm	KLASS	PIKKUS mm	ARV tk	PIKKUS KOKKU mm	KAAL kg
1	Nurkteras	50x50x5	S235	4000	2	8000	29.8
2	Nurkteras	50x50x5	S235	4200	2	8400	31.3
3	Nurkteras	50x50x5	S235	6500	2	13000	49.1
4	Nurkteras	50x50x5	S235	6700	2	13400	50.6
5	Teraslatt	150x10	S235	4200	2	8400	99.2
6	Teraslatt	150x10	S235	6700	2	13400	157.8