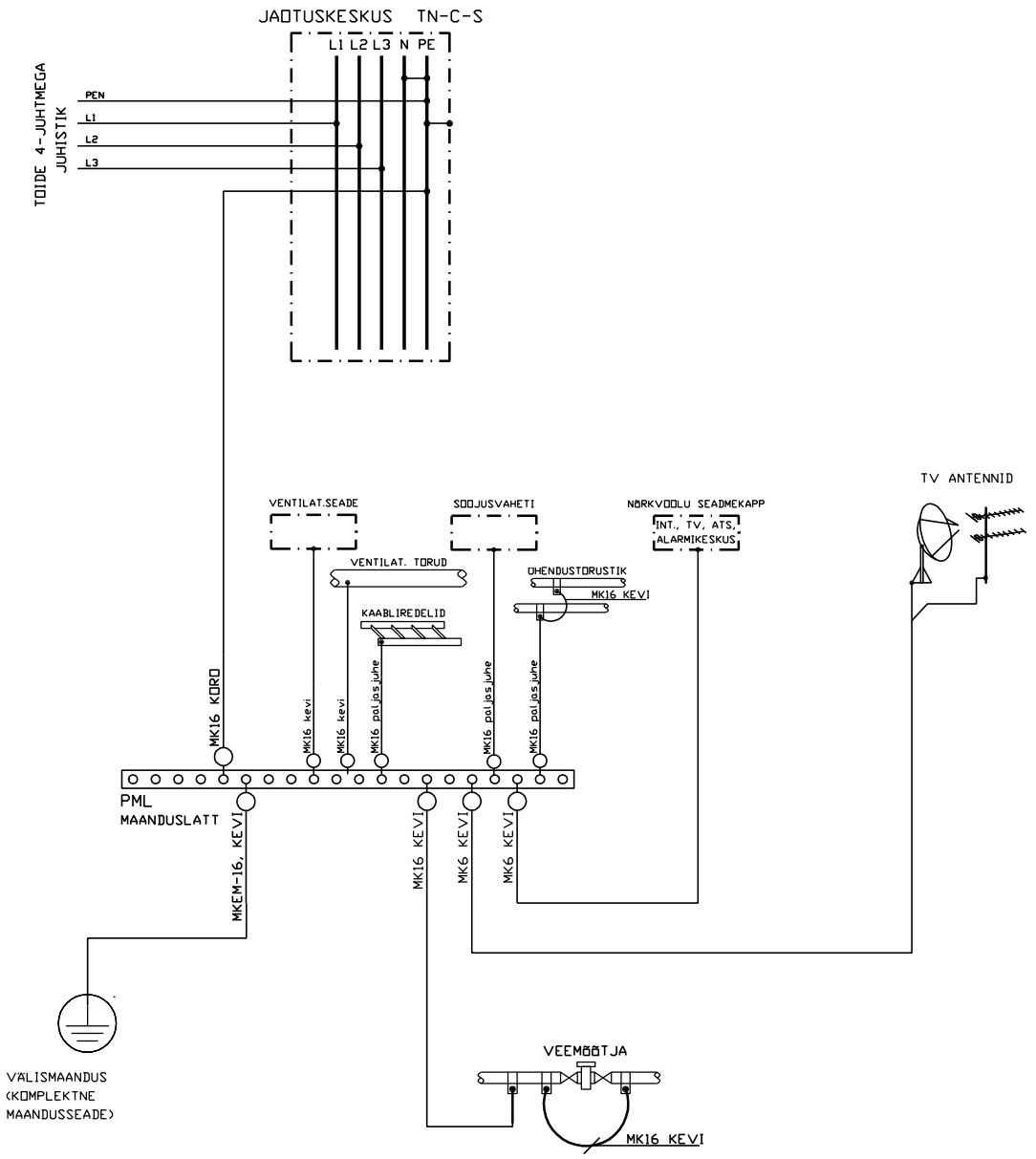

Viide	Kogus	Muudatus	Init.	Kuupäev