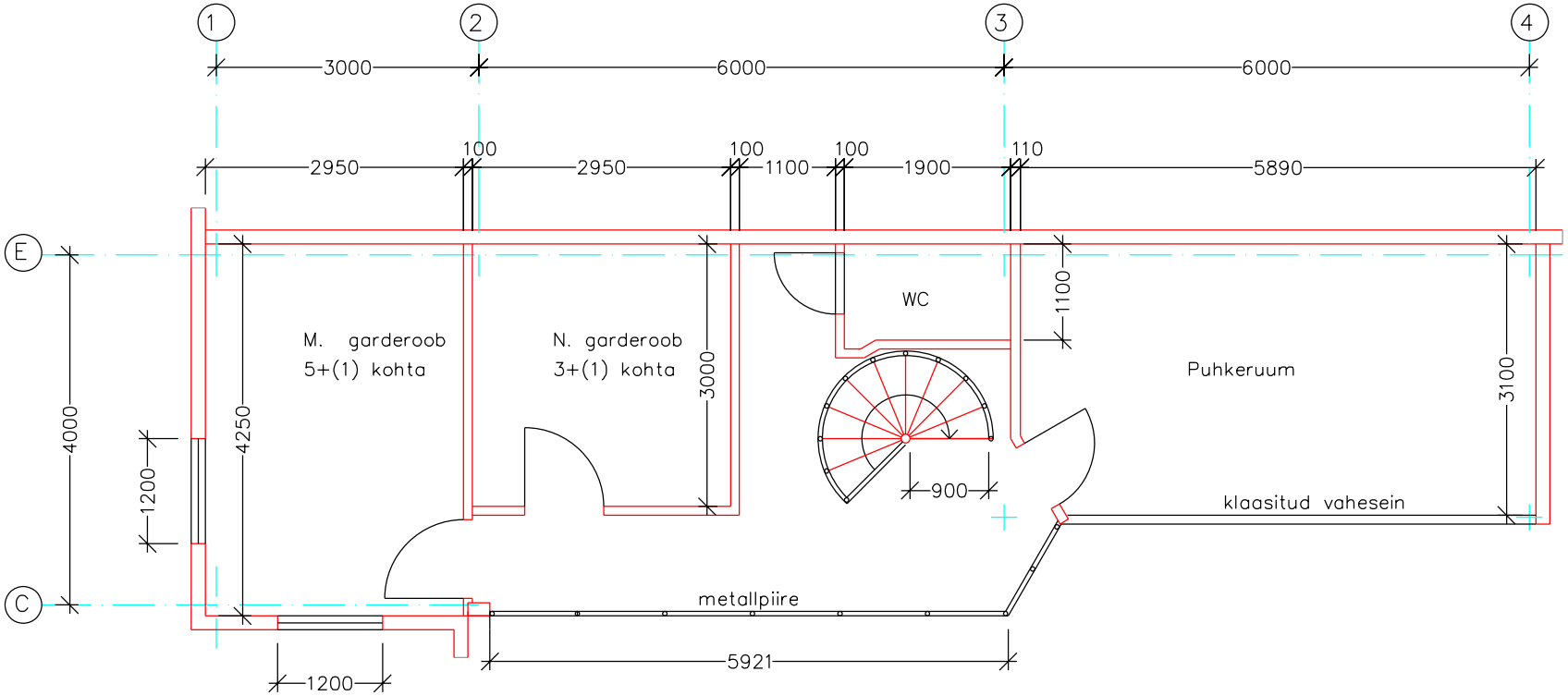


| | | | |
|---|---|---|---|
| DIDRIK Inseneribüroo OÜ<br>Reg.. nr. 10263769<br>tel. 6596244, didrik@hot.ee | | OÜ OILIKOM AUTOTEENINDUSE HOONE<br>Sooja tn 4, Saue, Harjumaa | 2708<br>03.2008. |
| Juhataja | H. Didrik | TEISE KORRUSE PLAAN<br>M 1:50 | AE–02 |
| Arhitekt | U. Rosme | | |
| Konstruktor | H. Didrik | | |