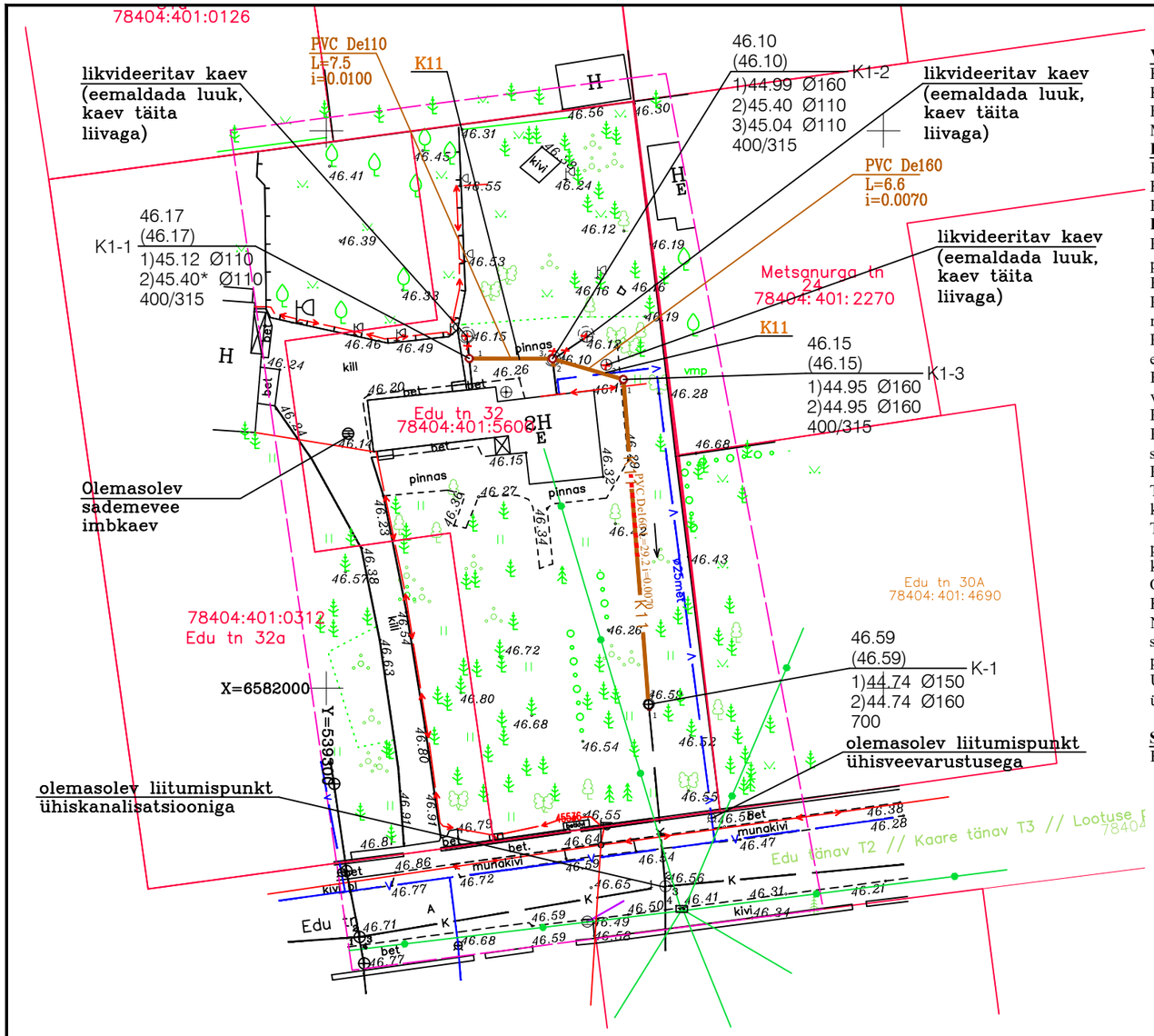

märkus: *-ga tähistatud kõrgusmärgid täpsustada ehitustööde käigus

Edu tn 32 kinnistu esindaja Erki Päsoke,
tel. 5216552 , erki.pasoke@hotmail.com

EHITUS- MONTAAŽTÖÖDE TEGEMISEL JÄRGIDA KEHTIVAID NORME, VALMISTAJATEHASE JUHISEID, OLEMASOLEVA VÕRKUDE VALDAJA TINGIMUSI. PLASTTORUDE PAIGALDAMISEL JÄRGIDA RIL-77 NÕUDEID. OL.OLEVATE KOMMUNIKATSIOONIDEGA LÕIKUMISED TÄPSUSTATAKSE TÄIENDAVALT EHITUSTÖÖDEL. VAJADUSEL RAJATAKSE PROJEKTEERITUD TORUSTIK TEISELE KÕRGUSELE.

Tingmärgid:

- *Mõõdistatud maa-ala*
- *Kinnistu piirid*
- K11 — *Proj. kanalisatsioonitorustik (liitujale jääv toru)*
- *Proj. reoveekaev (400/315)*
- *Likvideeritav kaev koos torustikuga*
- V — *Olemasolev veetorustik*
- *Käsitsi teostatavad kaevetööd võrade all*
- *Olemasolev madalpinge*
- *Olemasolev sidetrass*
- SK — *Olemasolev sademeveekanalisatsioon*
- K — *Olemasolev kanalisatsioonitorustik*
- *Olemasolev restkaev*

Soojustatud toru ristlõige

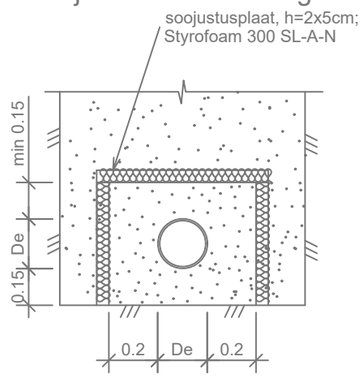

Veevarustus

Kinnistu arvestuslik veetarbimine: kuni Q_d=0,6 m^3/d, Q_{hk}=0,025m^3/h, Q_a=0,51 l/s.
Kinnistu veevarustus on lahendatud Edu tänava ühisvõrgust läbi d25mm veetoru.
Elamu veeühendust koostatava projektiga täiendavalt ei rekonstrueerita.
Mõõtmata vee kanaliseerimine ühiskanalisatsiooni on keelatud!

Kanalisatsioon

Edu tn 32 kinnistult kanaliseeritav reovee arvestuslik vooluhulk: Q_d=0,6 m^3/d, Q_{hk}=0,025m^3/h, Q_a=1,5 l/s.
Kinnistu reoveed kanaliseeritakse käesoleval ajal kogumiskaevudesse.
Edu tänava d200 reoveetorust on kinnistule varasemalt rajatud d150mm reoveetoru, mis lõppeb rajatud betoonkaevuga K-1 (d700, malmist luuk).
Liitumispunkt ühiskanalisatsiooniga jääb peatorustikul paiknev kontrollkaev.
Rajatud torustikule on ToruAbi OÜ poolt koostatud kaamerauuring, mille kohaselt on torustik heas seisukorras. Kaevu K-1 on rajatud ava projekteeritava reoveetoru ühendamiseks, kaevule pole valatud voolurenni.
Kinnistu liitumiseks ühiskanalisatsiooniga projekteeritakse elamust rajatud d110mm reoveetorule PE vaatluskaevud K1-1 (400/315) ja K1-2 (400/315).
Projekteritavast kaevust K1-1 projekteeritakse d110 mm reoveetoru projekteeritavasse PE kaevu K1-2 (400/315), millest projekteeritakse d160mm reoveetoru läbi projekteeritava PE kaevu K1-3 (400/315) olemasolevasse betoonkaevu K-1 (700).
Projekteeritava reoveetorustiku ühendus olemasolevasse betoonkaevu teostada läbi rajatud sisseviigu (ühendus rajada veetihedalt - kasutada selleks ettenähtud paisuvat segu). Olemasolevale kaevule K-1 valada voolurenn.
Kinnistu väliskanalisatsioon on projekteeritud PVC SN8 d160-110 mm reovee kanalisatsiooni plastik-muhvtorudest ja kolmest PE 400/315 vaatluskaevust, mis varustada malmist luukidega.
Projekteeritud torustik rajada tihendatud killustikalusele, kihi tüsedus 15 cm, killustiku fraktsioon 8-16 mm.
Projekteeritud kanalisatsioonitorustik ja kaev, mille rajamissügavus maapinnast jääb alla 1.4m (maapinnast kuni torulaeni) soojustada XPS soojustusplaatidega või kasutada eelisoleeritud torusid.
Peale torustiku paigaldamist rajatud alusele, teha esimene tagasitäide toru peale (30 cm) liivaga ning tihendada.
Tagasitäite tegemisel asetatakse materjal samaaegselt enam-vähem samale kõrgusele mõlemale poole toru. Toru peab säilitama oma esialgse asukoha ja kalde. Tagasitäiteks kasutatav liiv ei tohi sisaldada orgaanilist ainet üle 5%.
Toru ümbruse pinnast võib mehhanismidega tihendada alles siis, kui toru peale jääva pinnasekihi paksus on vähemalt 300 mm. Algtäite tihendustegur peab olema vähemalt 0,95. Lõplik tagasitäide teha väljakaevatud pinnasega. Rajatava torustiku kohale (30-40 cm toru laest) paigaldada hoiatuslint kommunikatsiooni nimega.
Olemasolevad reovee kogumiskevud likvideerida (kaevata välja või eemaldada, luuk, kaev puhastaa ja täita liivaga).
Kaevude likvideerimisel peab olema välistatud ümbritseva pinnase reostumine, likvideeritavad detailid utiliseerida vastavalt nõuetele.
NB! Kanalisatsiooni paisutuskõrguseks on esimese ühisvõrgu osaks jääva kaevu luugi kõrgusarv (+10cm), nimetatud kõrgusest allapoole paigaldatud seadmete äravoolud pumbata üle paisutuskõrguse või kaitsta uputuse vältimiseks töökindla tagasilöögiklapi või siibriga. AS Tallinna Vesi ei vastuta paisutuskõrgusest allpool olevatest seadmetest tingitud uputuse eest.
Ühiskanalisatsiooni juhitava reovee reostusnäitajate piirväärtused peavad vastama Tallinna Linnavolikogu määrusele nr 37, 15.06.2006 „Tallinna ühisveevärgi ja - kanalisatsiooni kasutamise eeskiri".

Sademeveekanalisatsioon

Kinnistu sademeveed immutatakse kinnistu piires pinnasesse. Sademevee ja drenaažvete juhtimine reoveekanalisatsiooni on keelatud.

Märkused: koordinaadid L-EST 97 süsteemis, kõrgused EH-2000 süsteemis

Revico Geo OÜ					Töö nr. 346/20	
GEODEETILINE ALUSPLAAN					M1:500	
				Objekt: TALLINN NÕMME LINNAOSA EDU TN 32	Leht	Lehti
Mõõdistas:	A.Piirimets		Sept. 2020		1	1
Koostas:	A.Piirimets		Okt. 2020			
				Reg nr EEG 000298 Tel. 52 19 721, e-post: aldo@revico.ee www.revico.ee		

OÜ TORUDISAIN Häälinurme tn 21, Rae vald tel.5023627 e-mail: torudisain@torudisain.ee	Töö nr. 20202622		Leht nr. VK-1
Tellija: Erki Päsoke erki.pasoke@hotmail.com	Projekti nimetus: Kinnistu Edu tn 32 kanalisatsiooni liitumisprojekt		Staadium: TP
Projekteerija: A.Raud	Objekti asukoht: Edu tn 32, Tallinn		
Insener: S.Raud			
	Joonise nimetus: Kinnistu kanalisatsioonitorustike asendiplaan		Mõõtkava M 1:500
Kuupäev: 07.09. 2020			