V7

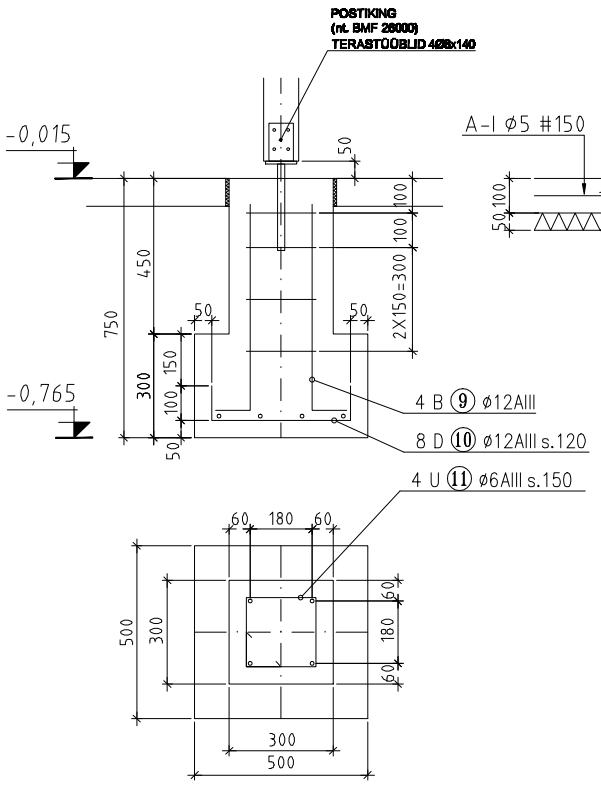

V8

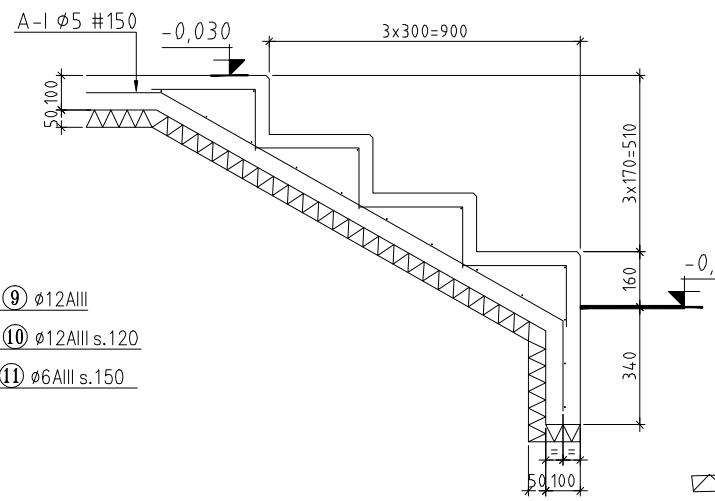

V9

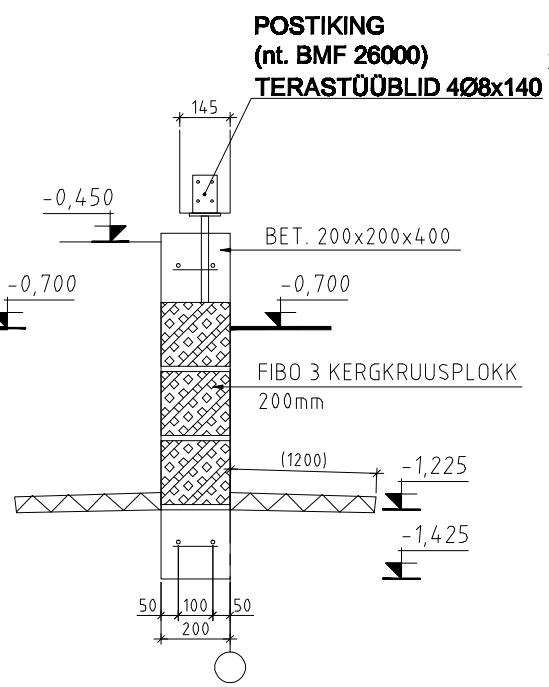

V10

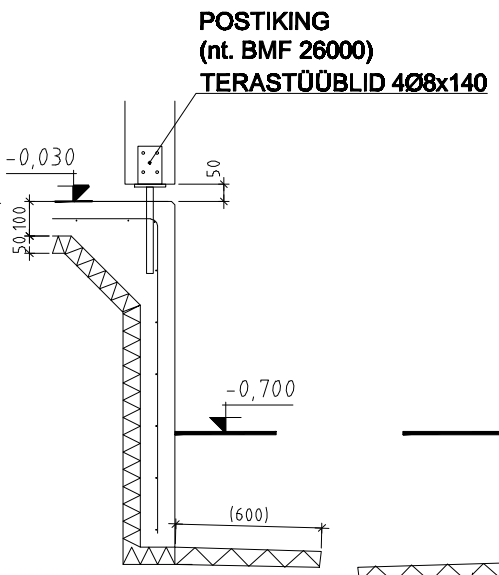
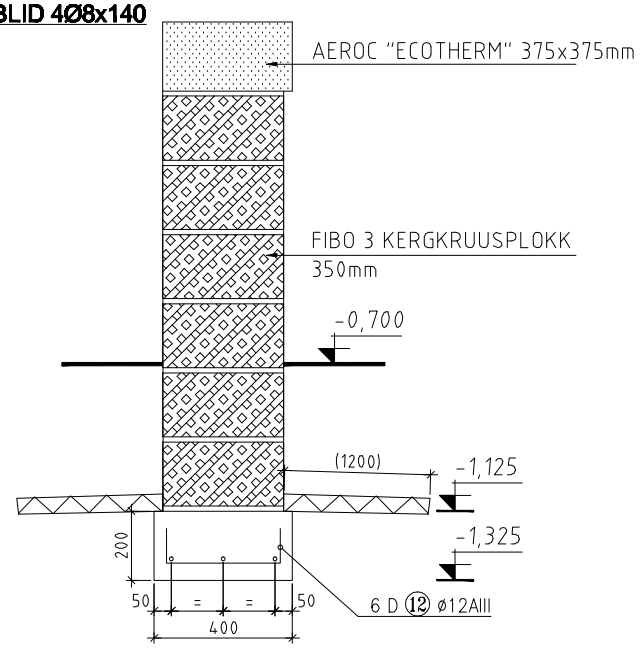
V11