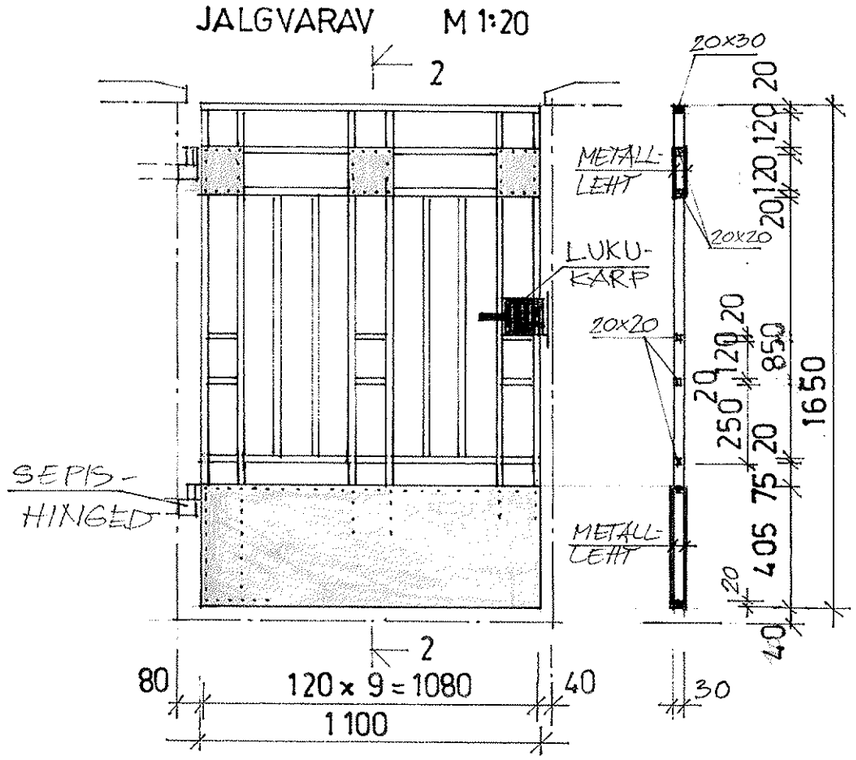

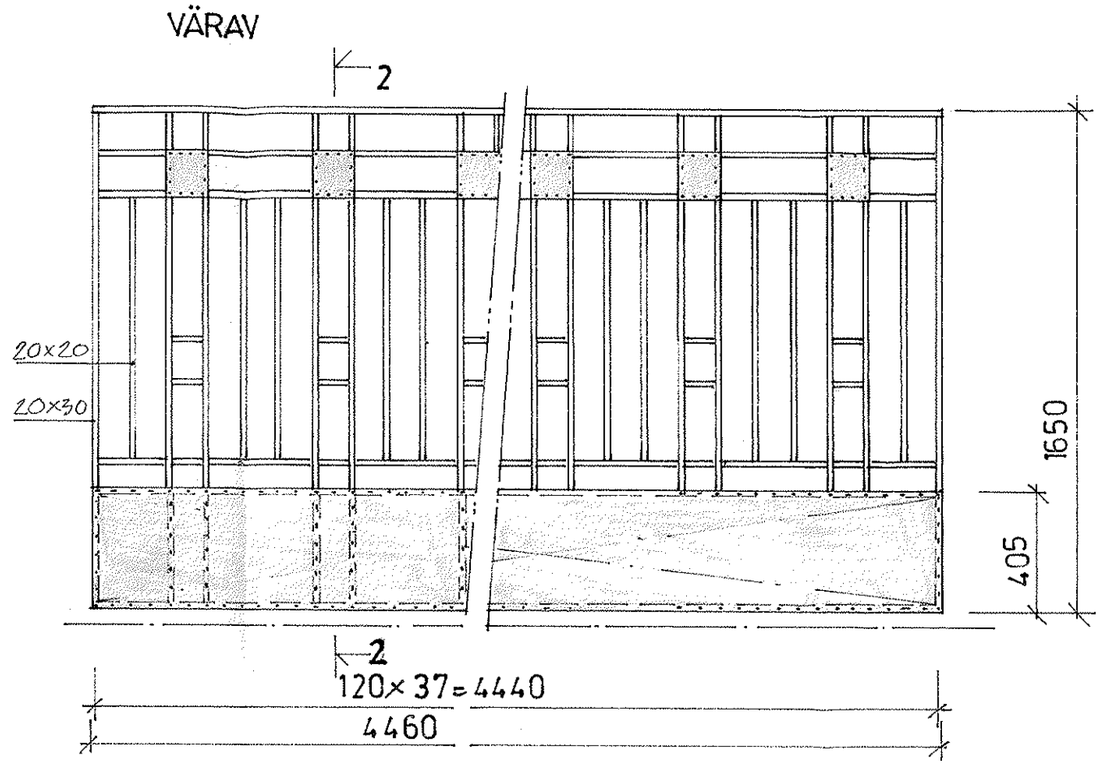

MÄRKUSED:

- VÄRAVA JA JALGVÄRAVA VÄLISSERVAS KANTRAUD(TORU) 20×30 MM, MUJAL KANTRAUD 16×16 ÷ 20×20 MM.
- PIIRDE ÜLASERVAS 2 POOLSE METALLLEHEGA KINNISED RUUDUD. JA VÄRAVATE ALLSERVAS 2 POOLNE METALLLEHT. KINNITAMISEKS POOLÜMARPEAGA MADALAD NEEDID.
- PIIRDE TOON – MUST
- MÕÕDUD TÄPSUSTAB TEOSTAJA.
- VAJADUSEL VÄRAVA ALUMISES OSAS PAIGUTADA 2 PLEKI VÄHELE DIAGONAALID

VÄRAV, JALGVÄRAV, JOONIS 2.