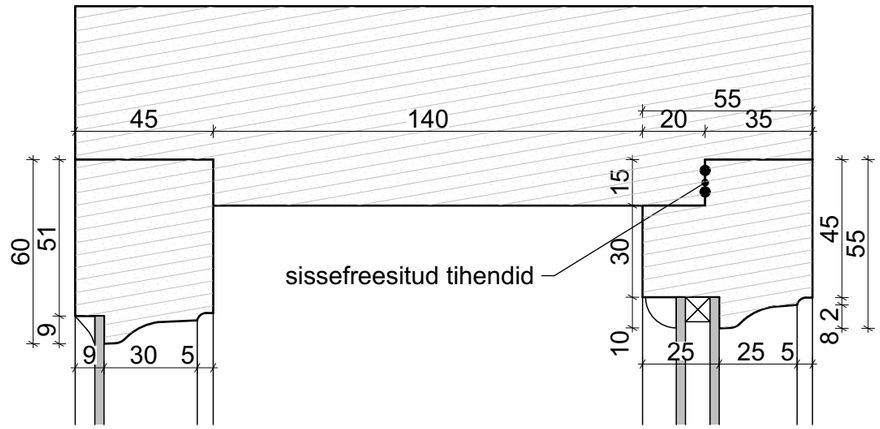
45
140
20
55
35
15
30
10
25
25
5
60
51
9
30
5
45
55
8
2
sissefreesitud tihendid

S 1

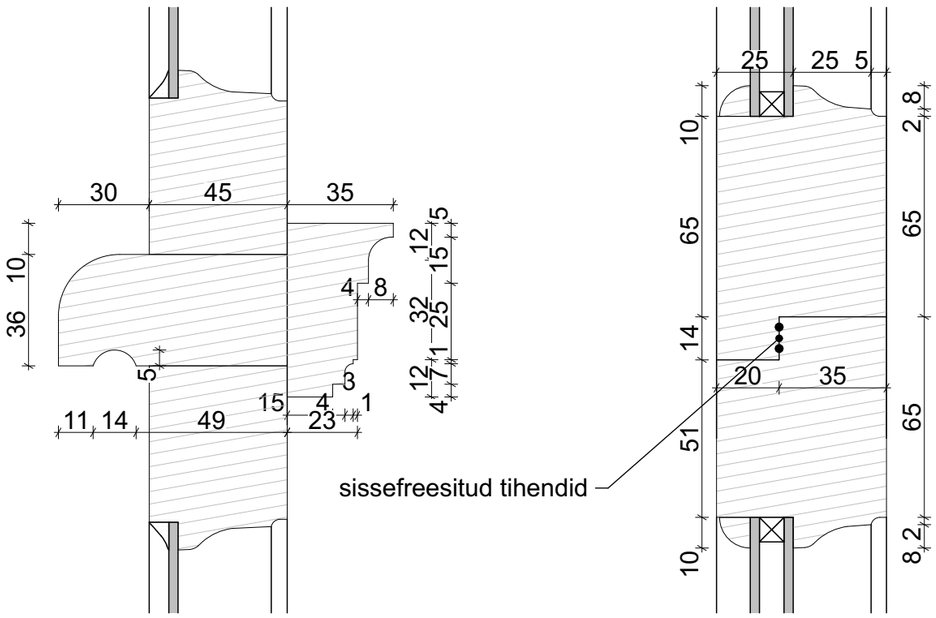
30
45
35
10
36
5
4
8
12
15
5
32
25
12
7
1
4
3
15
4
1
11
14
49
23
25
25
5
10
65
14
20
35
51
10
8
2
65
65
65
8
2
sissefreesitud tihendid

S 2

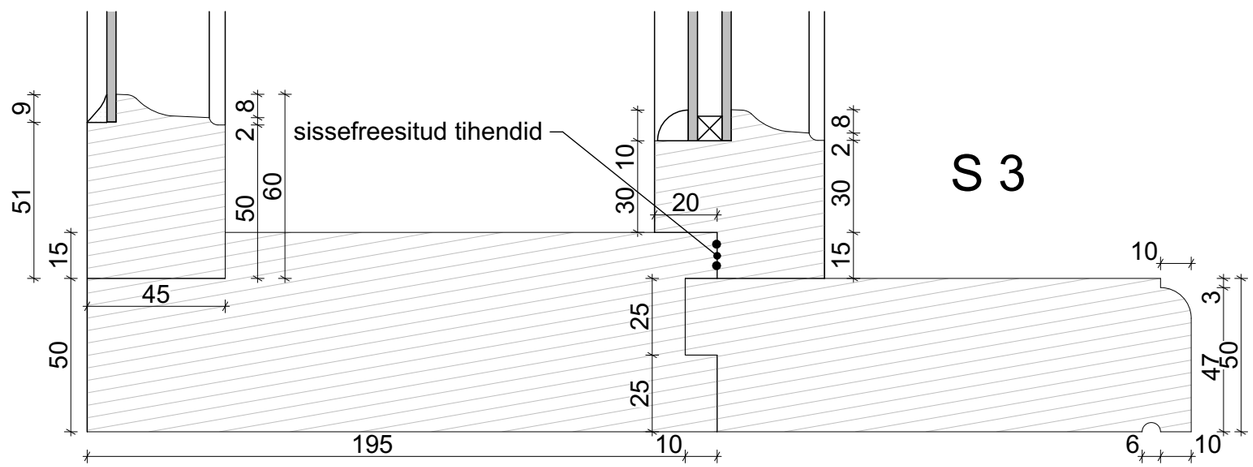
9
51
15
45
50
195
8
2
50
60
sissefreesitud tihendid
10
30
20
25
25
10
6
10
3
47
50
8
2
30
15

S 3

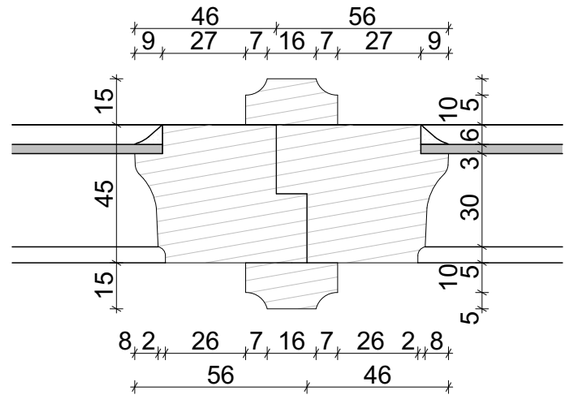
46
56
9
27
7
16
7
27
9
15
45
15
10
5
6
3
30
10
5
5
8
2
26
7
16
7
26
2
8
56
46

S 4

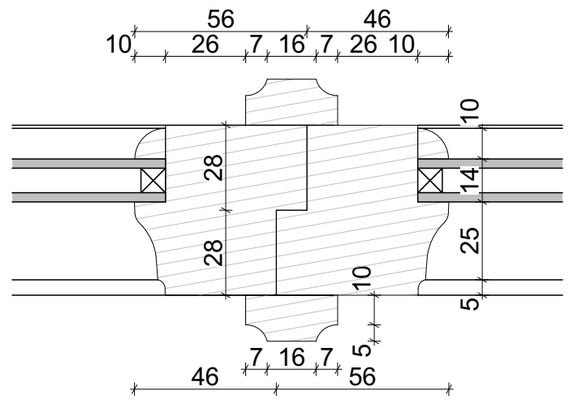
56
46
10
26
7
16
7
26
10
10
28
14
28
25
10
5
7
16
7
5
46
56