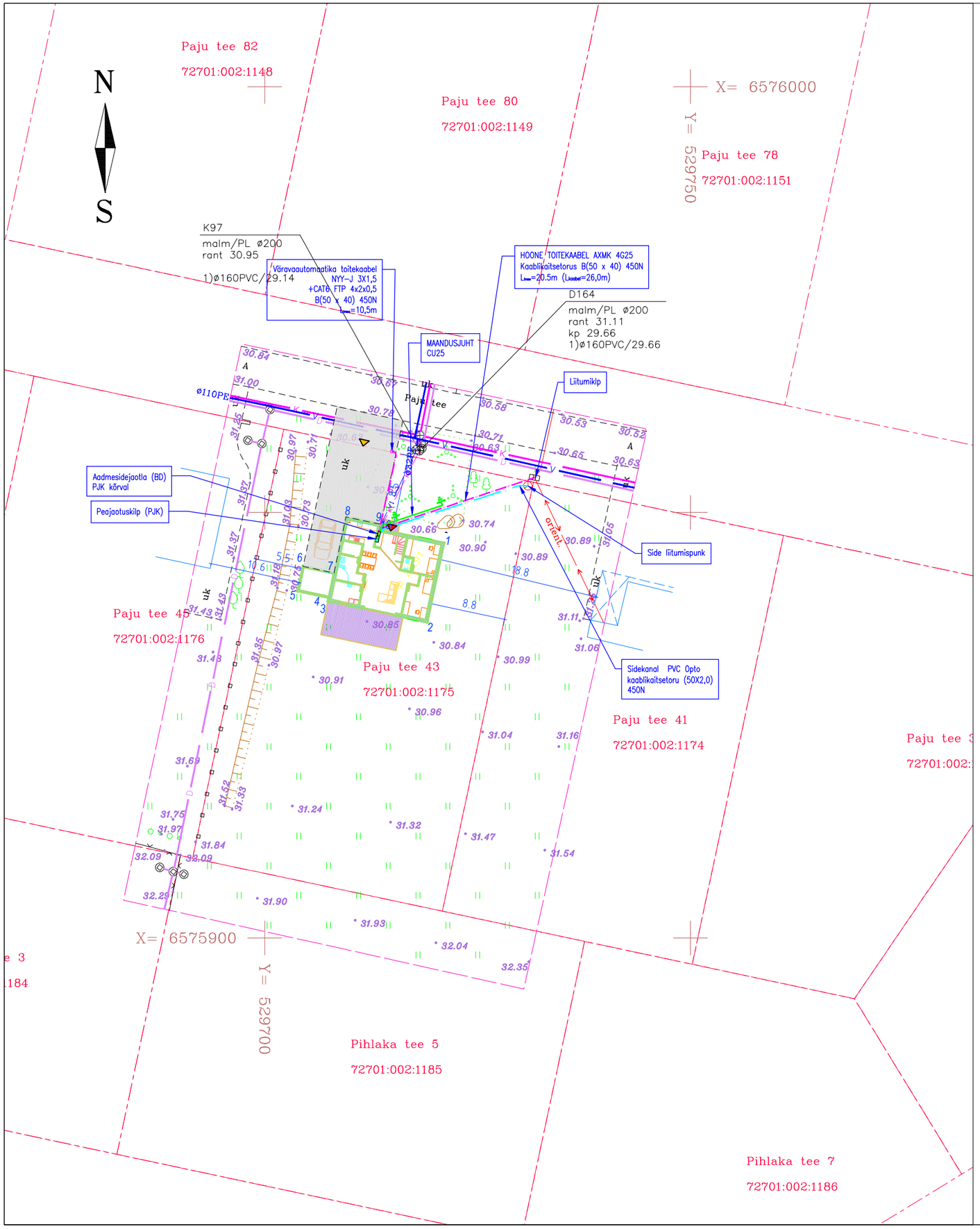

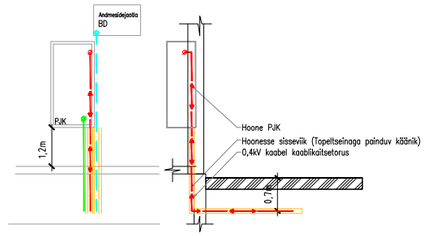

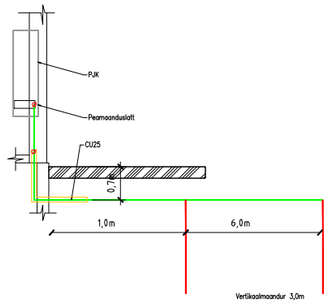

Kasutatud tingmärgid elektrivälispaigaldise plaan

- Liitusmilkilp
- Hoone peajaotuskilp
- Muu jaotuskilp
- Olemasolev 0,4kV MP maakaabelliin
- Projekteeritud 0,4kV MP maakaabelliin
- Projekteeritud Maanduskontuur (Maandusjuht RDø8 või CUø10)
- Olemasoleva 0,4kV kaabelliini kaitsevöönd
- Projekteeritud sidekanalistsioon
- Maanduselektrood (CU 2x1,5m d=12,7mm)
- AXPK4G25 (37,0m) — Kaablikaitsetoru 50×42
- Kaabli mark (trassipikkus) — Tähendus

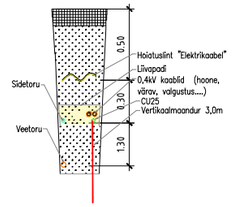

MÄRKUSED [Elektri välispaigaldise plaaan]:
TUGEVVOOL.

1. Kõik tööd teostada vastavalt kehtivatele normatiividele ja seadustele. Kaablite paigaldamisel juhinduda Eesti standardist EVS 843:2003 "Linnatänavad" ja EE 0,4...20 kV. Võrgustandardist. Osa 6. 0,4 kV kaabelliinid;
2. Kaablite minimaalne paigaldussügavus haljasalal 0,7m ja 1,0m sõidutee all,
3. Hoone toitekaabel paigaldatakse B klassi kaablikaitsetorusse. Hoone all A klassi torusse;
4. Ristumisel olemasoleva tehnovõrguga teostada ristumine olemasoleva tehnovõrgu alt, kui pealpool pole võimalik kinni pidada nõutavast süvisest;
5. Murukatete ja teede taastamine: Kaablitrasside pealiskiht, murukatted, teed ja muud rajatised taastada nende endisele kujule;
6. Hoone toitekaabel (liitumiskaabel) tuleb markeerida aadressiga Elektrilevi OÜ liitumispunktis (vt. Seletuskiri);
7. Pingestamine on lubatav pärast Tarbija elektripaigaldise auditi dokumentide esitamist Elektrilevi OÜ-le;
8. Kaabelliini kagus säilivast kõrghaljastusest minimaalseslt 1,5m.

Elektrilevi kaabelliini kaitsevööndis tegutsemiseks.:
Kutsuda kohale Elektrilevi OÜ esindaja. Selleks esitada iseteeninduses taotlus 10 tööpäeva enne tööde algust objektil https://www.elektrilevi.ee/et/partnerile/tegevuste-kooskolastamise-vorm Info põhja piirkonnas telefonil 71 54 600 ja lõuna piirkonnas telefonil 71 54 500

* Töökohal peab olema Elektrilevi OÜ poolt kooskõlastatud projekt.
* Kaablite täpne asukoht ja sügavus määrata surfimise teel, võimalusel Elektrilevi OÜ esindaja juuresolekul.
* Kooskõlastus kehtib üks aasta.
* Pinnase koorimisel tagada kaablite nõuetekohane sügavus.
* Väljakutse teha kaevetööde puhul kaablikaitsevööndis.
* Piirdeaiaposti võib paigaldada 0,6 m kaugusele liitumiskilbist. Kaitsevööndis kaevata käsitsi,
* mitte vigastada LK maanduskontuuri.

NÕRKVOOL
Tööde teostamine sidevõrgu kaitsevööndis võib toimuda kooskõlastatult Telia järelevalvega. Info järelevalve kohta telefoninumbril 6524000 Telia Eesti AS ei võta väljastatud tehniliste tingimustega sideehitiste väljaehitamise ega omandamise kohustust. Täiendavad tehnilised nõudmised Tehniline lahendus (ehitusprojekt, planeering) esitada enne ehitusloa/-teatise menetlust Ehitisregistris Teliale kooskõlastamiseks Ehitajate portaali (https://www.telia.ee/partnerile/ehitajalearendajale/) kaudu.

Paju tee 43 kinnistu piirini on paigaldatud VMOHBU 3x2 tüüpi sidekaabel ja jätetud kaablivaru arvestuslikult 30 m.

Sideühenduseks viia kinnistu piiril varus olev kaabel kuni Paju tee 43 planeeritava hoonestuseni (Lisa 1). Sidekaabli nõutav sügavus pinnases 0,7m, teekatete all 1m. Näha ette kõik vajalikud tööd varemehitatud siderajatiste kaitsmiseks, tagada normatiivsed sügavused, vahekaugused. Enne ehitustööde alustamist teostada Telia järelevalve esindajaga objekti ülevaatus, mille käigus fikseerida olemasolevate liinirajatiste asukohad (liinirajatiste paiknemise kohta edastada oma küsimused eelnevalt: jvpohja@boftel.com). Liinirajatise kaitsevööndis on liinirajatise omaniku loata keelatud igasugune tegevus, mis võib ohustada liinirajatist. Telia siderajatistega ühendamine on lubatud teostada ainult sidetööde litsentsi omaval firmal ja Telia poolt väljastatud tööloa alusel.

FAIL: 1219_PP_EL_04-1[_V01_elektri välispaigaldise plaan.dwg