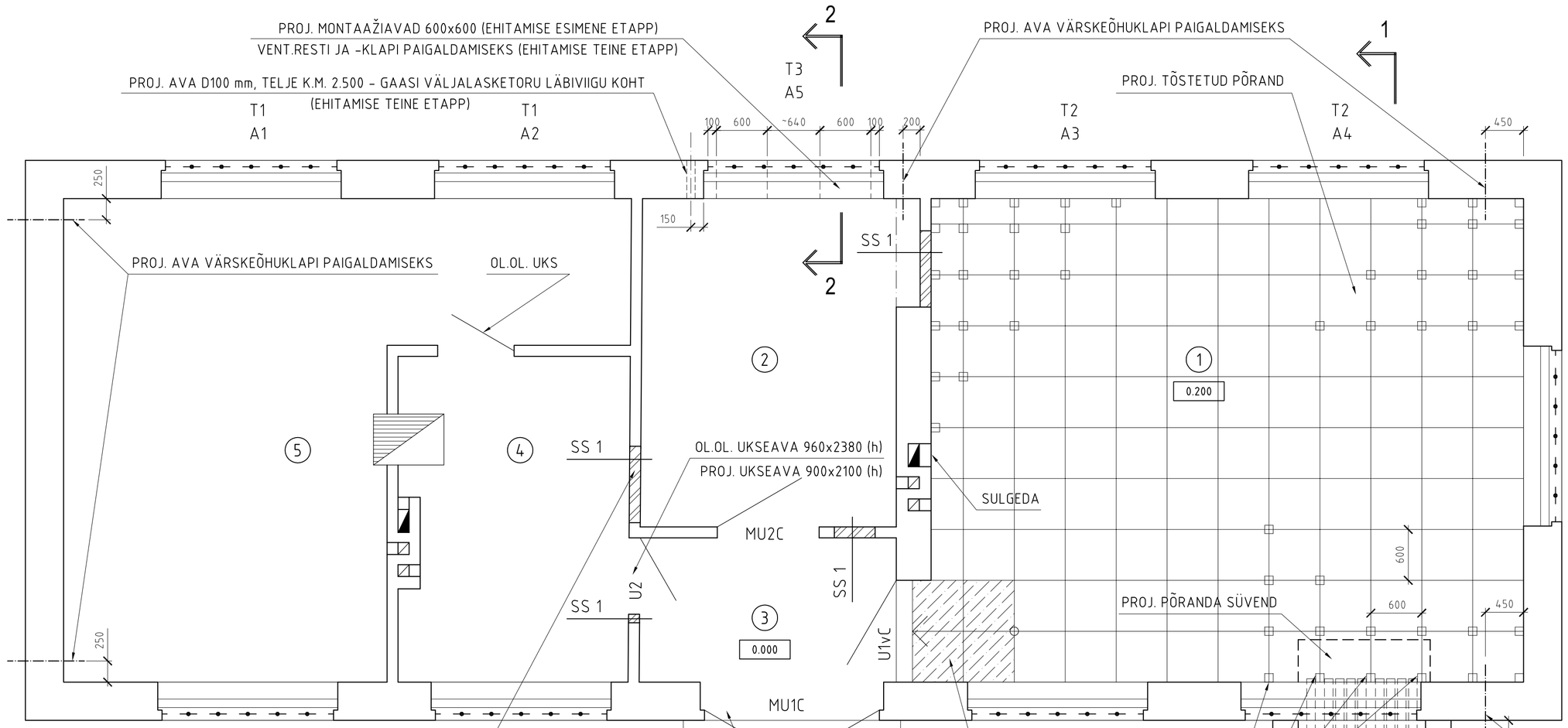

1. VÄLISTÖÖD:
   - TURVATRELLIDE PAIGALDAMISEL PÖÖRATA ERILIST TÄHELEPANU TRELLIDE KINNITUSELE;
   - TURVATRELLID VÄRVIDA HOONE SEINTEGA ÜHTE TOONI.
2. TEHNILISES RUUMIS KOHATI VAJUNUD PÕRAND TASANDADA.
3. REGULEERITUD JALGADE PAIGALDAMISEKS PUURIMISE AJAL MITTE RIKKUDA KERAAMILISI PLAATE.
4. DIISLIRUUMIS PROJEKTEERITAV BETOONPÕRAND ON PAKSUSEGA 120 mm.
5. LÕÕRID PUHASTADA.
6. KAABLISISENDI SÜVENDI JA PÕRANDA SÜVENDI RAJAMISEL NÄHA ETTE HÜDROISOLATSIOON.

TINGMÄRGID

SS 1 PROJ. AVA KINNI TEGEMINE - SILIKAATTELLIS, KROHV
PROJ. TURVATRELLID

TURVATRELLID T1/T2/T3 (4/5/1 tk)

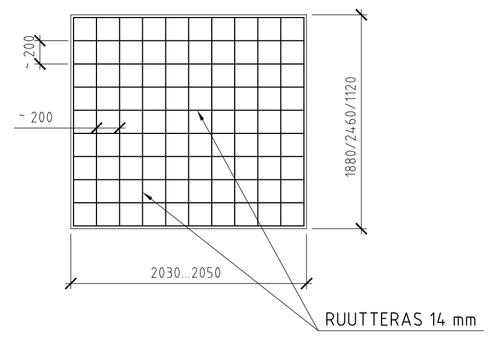

RUUMIDE EKSPLIKATSIOON

TTS NR.	TOK. .TKT	RUUMI NR.	RUUMI NIMETUS	PIND M²
TTS1	1.1	1	TEHNILINE RUUM	39,8
TTS2	2.1	2	TÖÖ-, OLMERUUM (esimeses etapis)	12,1
			DIISLIRUUM (teises etapis)	
TTS3		3	TUULEKODA	5,1
		4	JAAMAKORRALDAJA (esimeses etapis)	9,8
			VABA RUUM (teises etapis)	
		5	RELEERUUM (esimeses etapis)	26,6
			VABA RUUM (teises etapis)	

TOK.TKT = TULEOHUKLASS. TULEKAITSETASE (teises etapis)

TÕSTETUD PÕRANDA KONSTRUKTSIOON

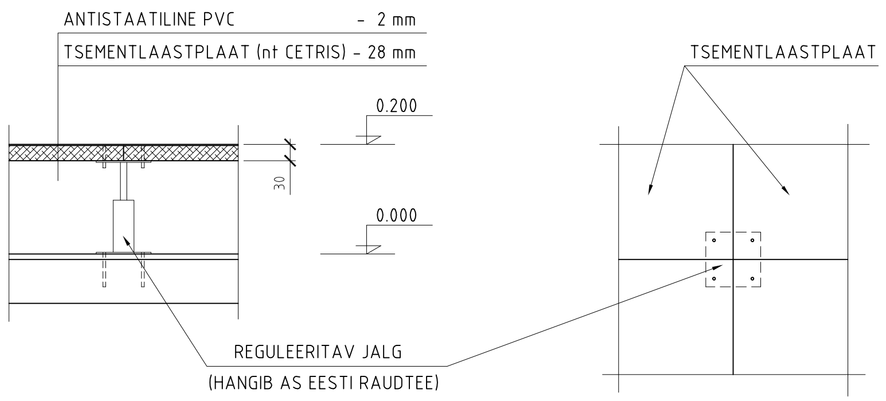

				E 16 - 07		
				VERIORA RAUDTEEJAAM. JAAMAHOONE REKONSTRUEERIMINE		
Projektijuht	R.Tauk				Staadium	Leht	Lehti
Projekteerija	D. Truza		07.11.07		PP	A-2	7
				PÕHIPLAAN M 1:50	EESTI RAUDTEE Ehitiste amet Ehitusgrupp	