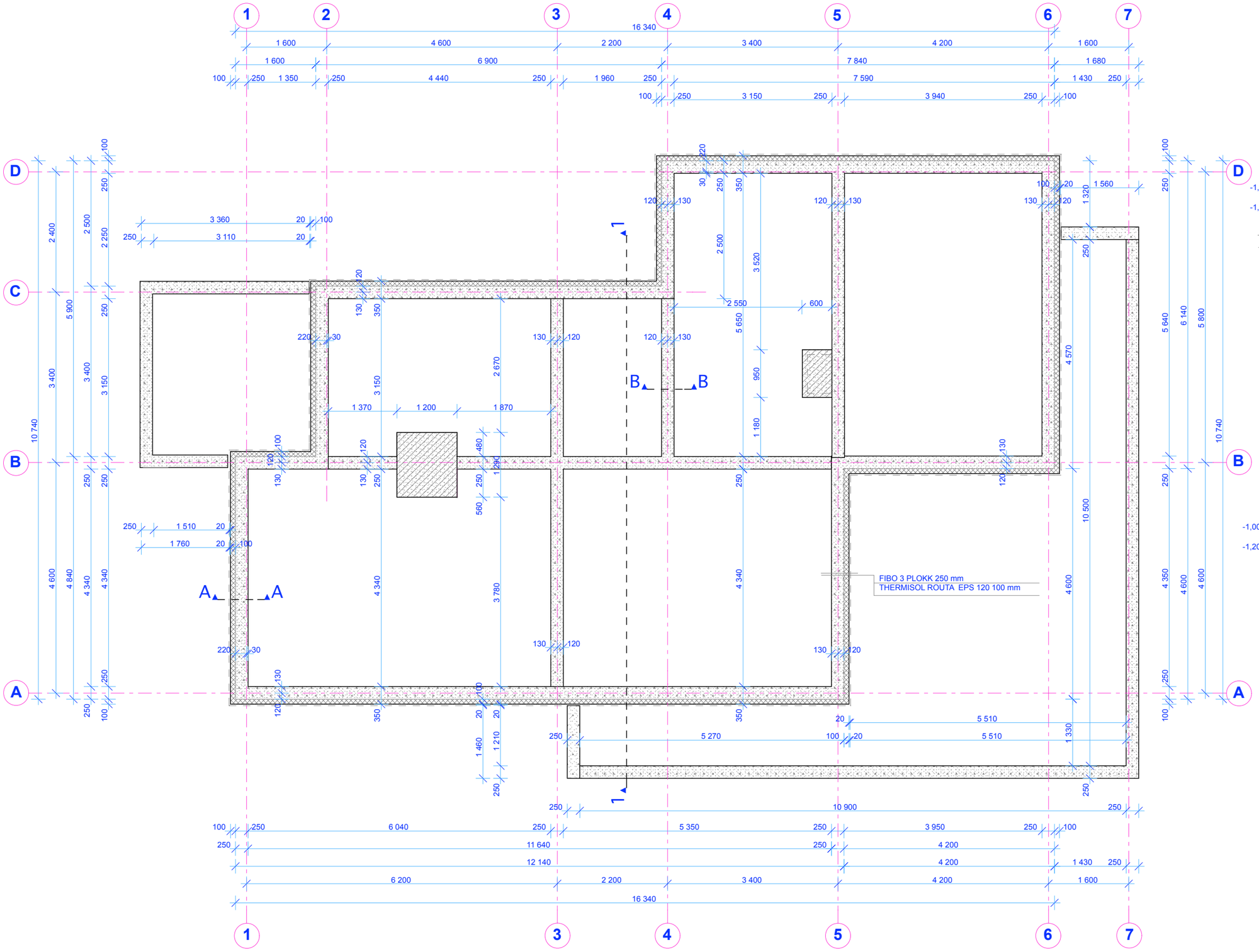

A- A

M 1: 25

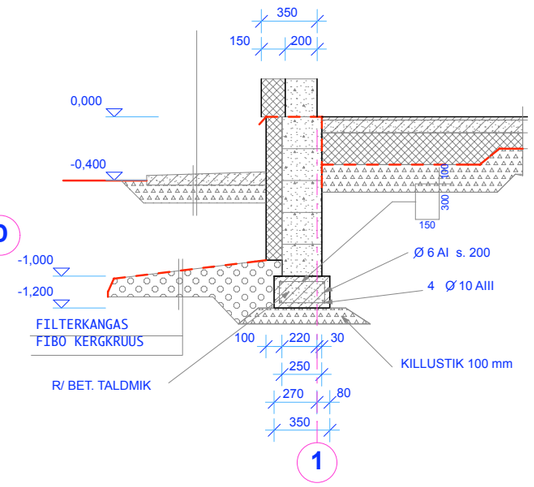

B- B

M 1: 25

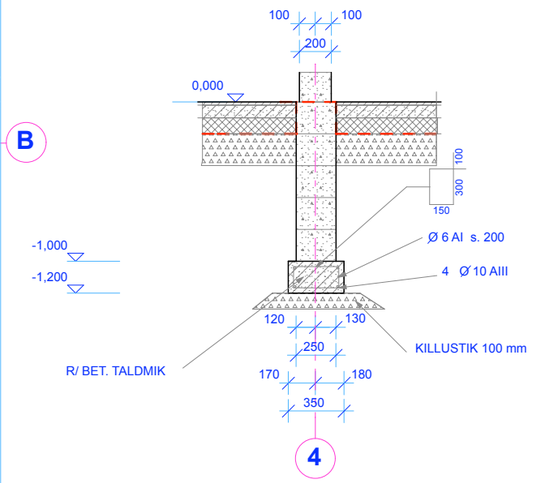

EP