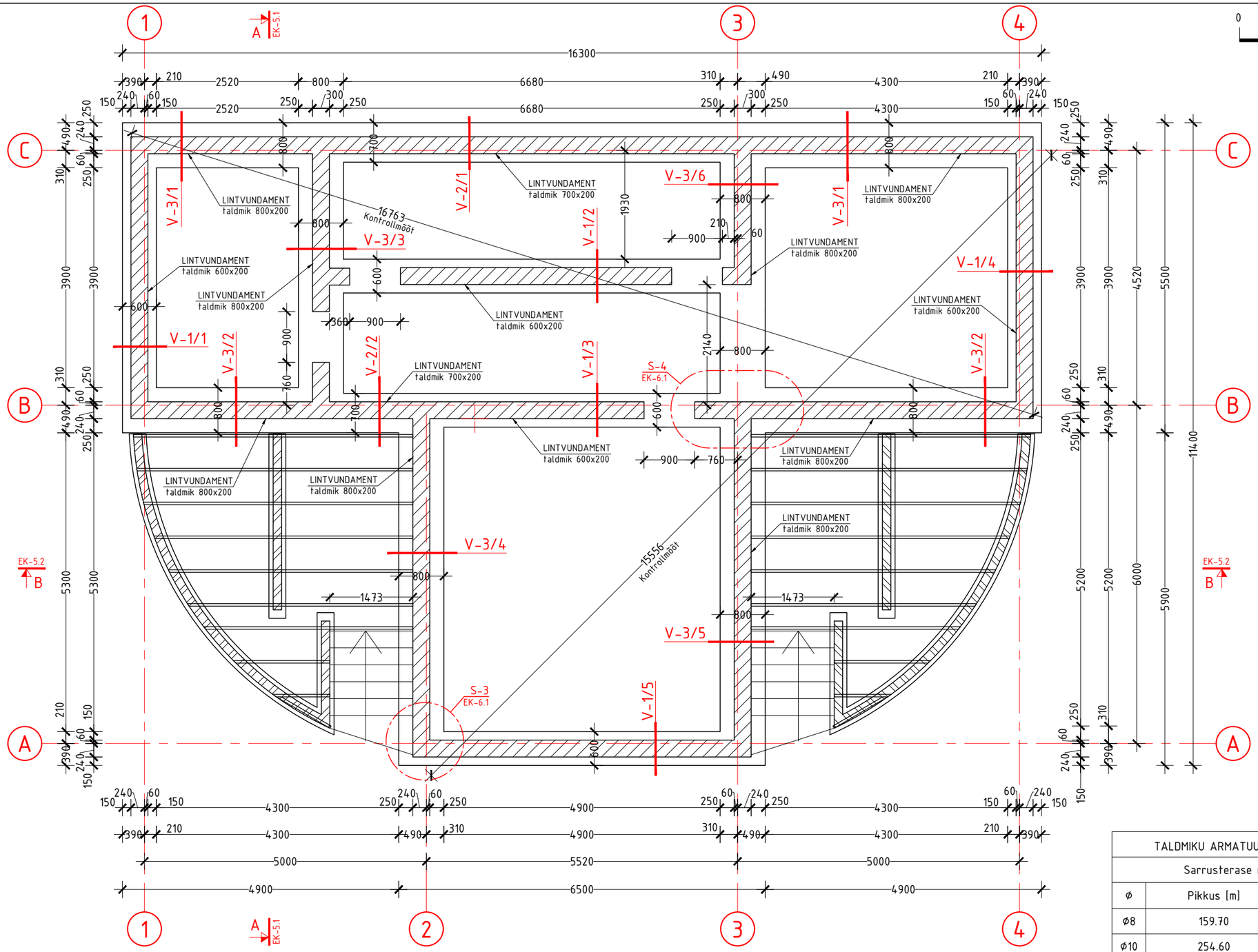

TALDMIKU ARMATUURIDE KOKKUVÕTE		
Sarrusterase mark B500B		
⌀	Pikkus [m]	Kaal [kg]
⌀8	159.70	63.08
⌀10	254.60	157.09
⌀12	415.70	369.14

MÄRKUSED:
1. Betoon valmistada vastavalt standardile EVS-EN 206:2014+A1:2016.
2. Sarrusterase mark B500B.
3. Vundamenditaldmiku betooni mark C25/30, XC2, cnom=35mm, põhjas 40mm.
4. ⌀8 armatuurvarraste jätkamisel teha ülekate 320mm, ⌀12 armatuuride puhul 480mm.

tähis:	arv:	muutis:	kuupäev:	sisu:

töö: Üksikelamu ehitamine		osa: EK	
tellija:	VUNDAMENDI PLAAN		
projekteerija:		joonise nr:	leht/lehti: 1/30
kontrollija:		kuupäev: 31.05.2018	
		mõõtkava: M1:75	
		projekti nr:	

V-1/1
M1:15

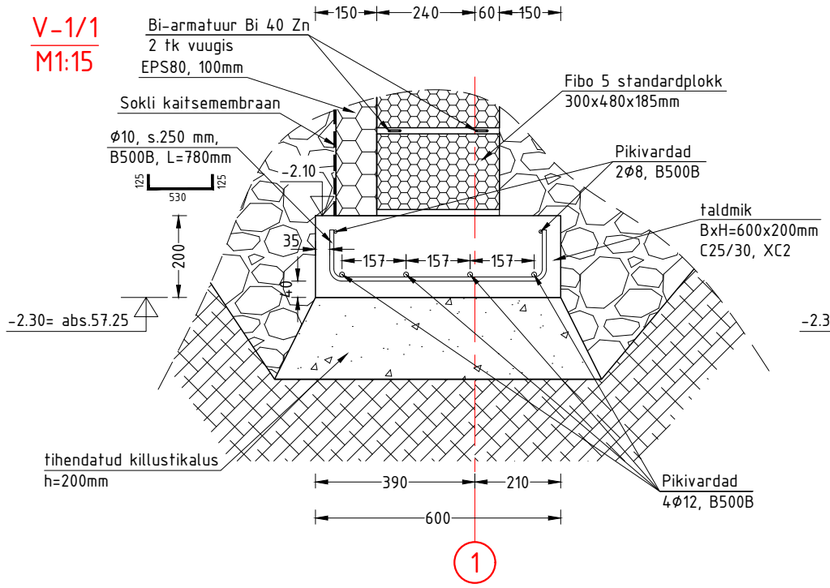

V-1/2
M1:15

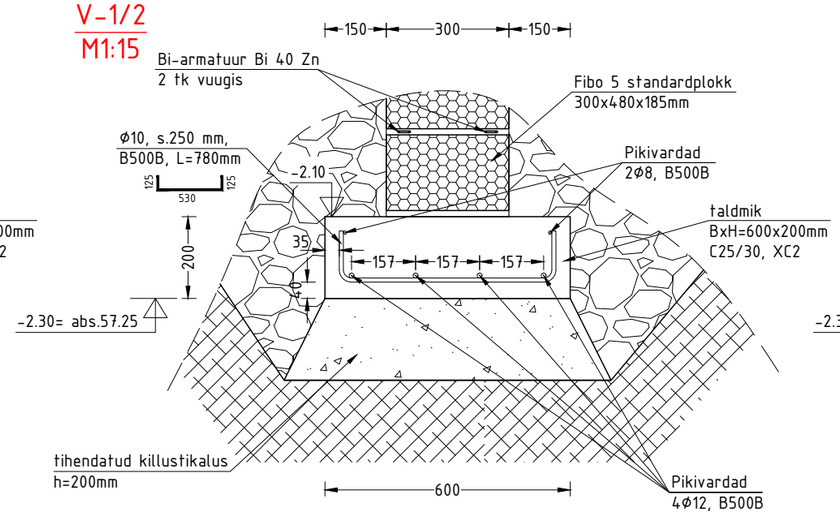

V-1/3
M1:15

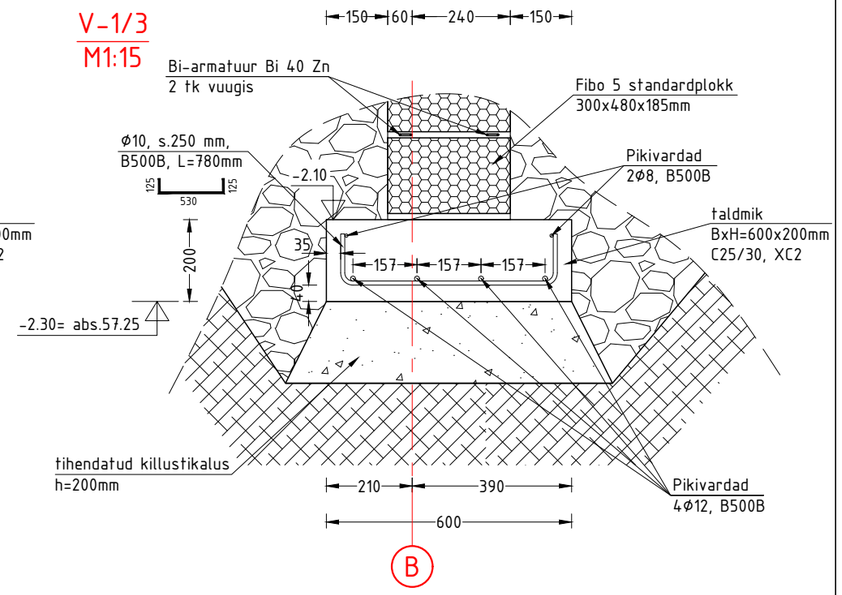

V-1/4
M1:15

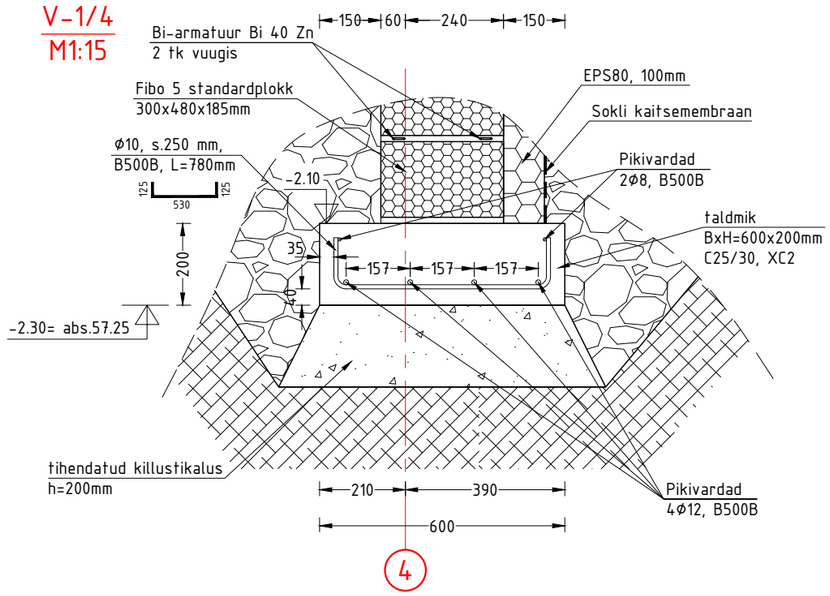

V-1/5
M1:15

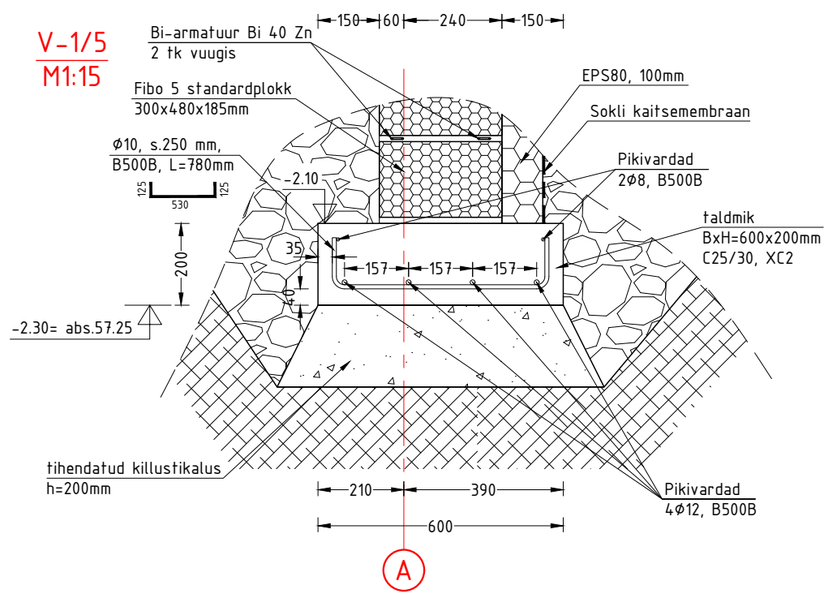

MÄRKUSED:
Taldmiku lõigetes V-1/1 - V-1/5 varieerub telje asukoht taldmiku suhtes.

tähis:	arv:	muutis:	kuupäev:	sisu:

töö: Üksikelamu ehitamine		osa: EK	
tellija:	TALDMIKU LÕIKED V-1/1 - V1/5		
projekteerija:		joonise nr: EK-1.2	leht/lehti: 2/30
kontrollija:		kuupäev: 31.05.2018	
		mõõtkava: M1:15	
		projekti nr:	

V-2/1
M1:15

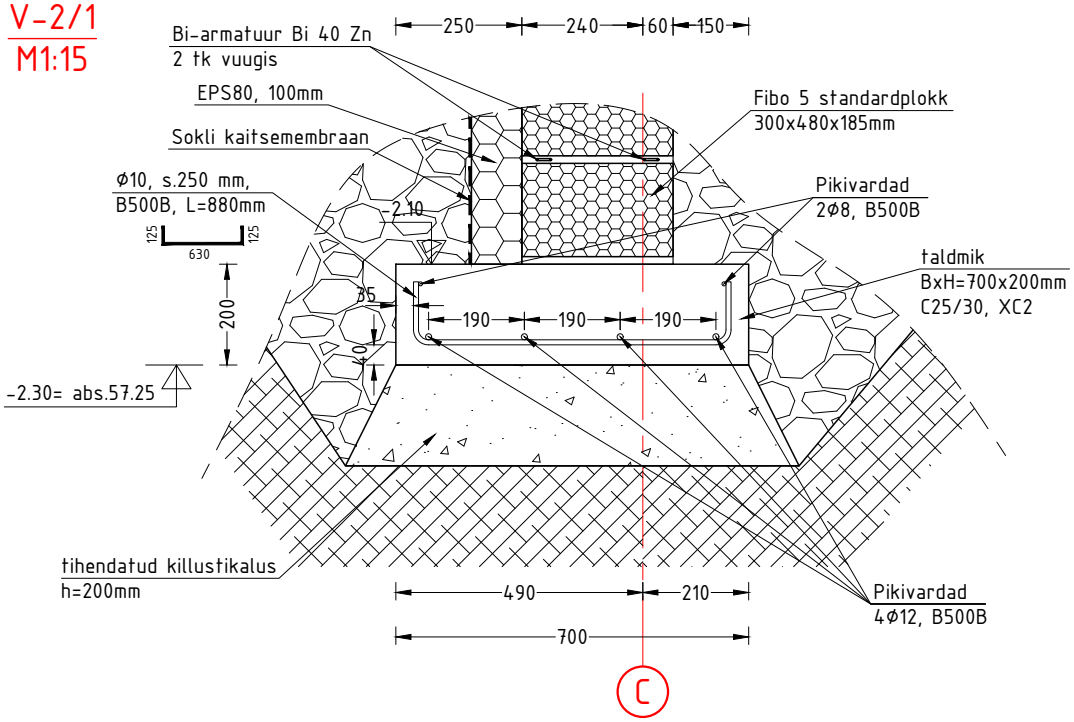

V-2/2
M1:15

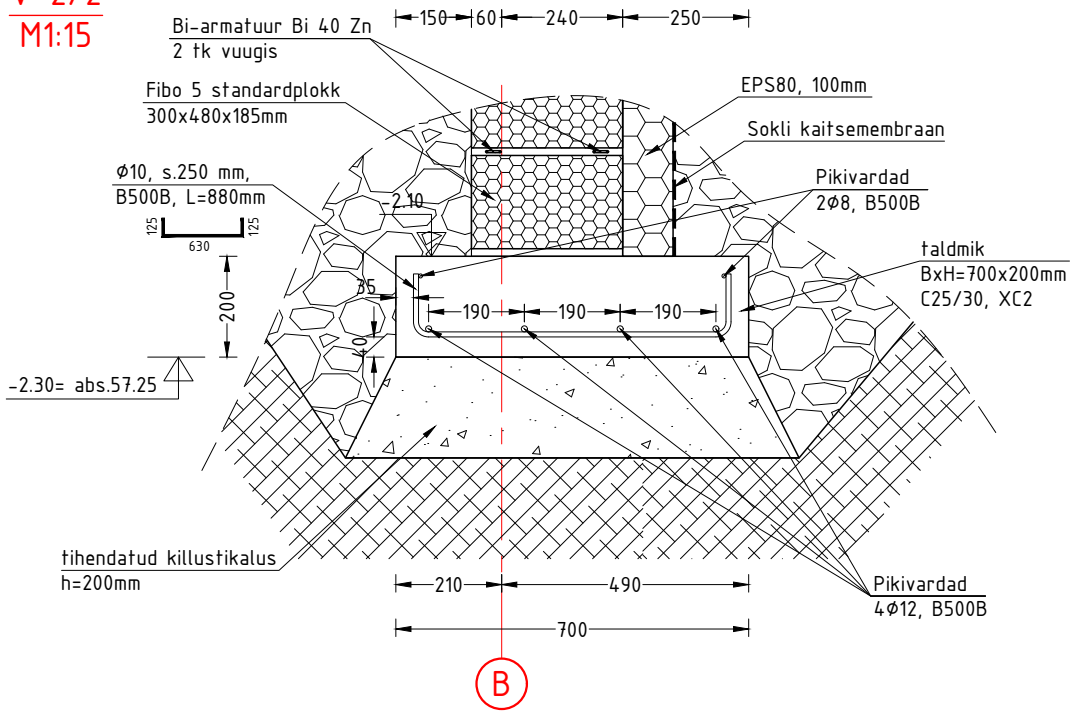

MÄRKUSED:

Taldmiku lõigetes V-2/1 - V-2/2 varieerub telje asukoht taldmiku suhtes.

tähis:	arv:	muutis:	kuupäev:	sisu:

töö: Üksikelamu ehitamine		osa: EK	
tellija:	TALDMIKU LÕIKED V-2/1 - V2/2		
projekteerija:		joonise nr: EK-1.3	leht/lehti: 3/30
kontrollija:		kuupäev: 31.05.2018	
		mõõtkava: M1:15	
		projekti nr:	

V-3/1
M1:15

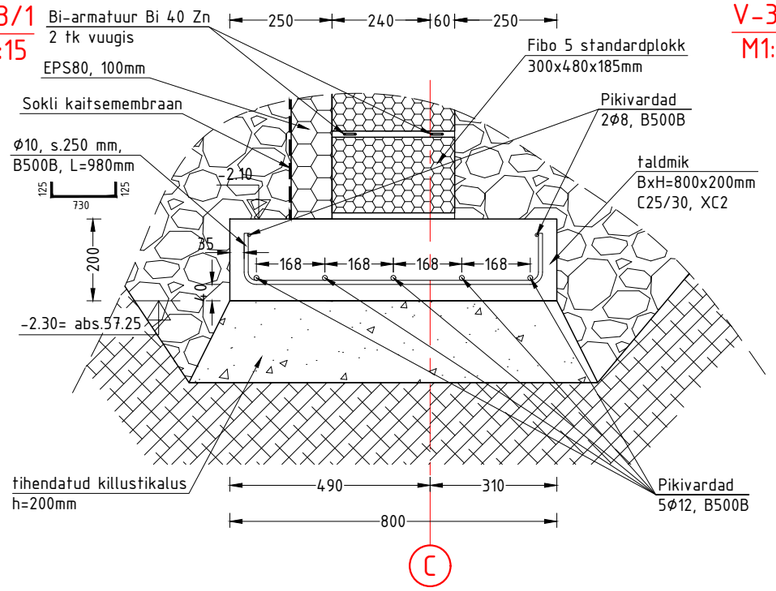

V-3/4
M1:15

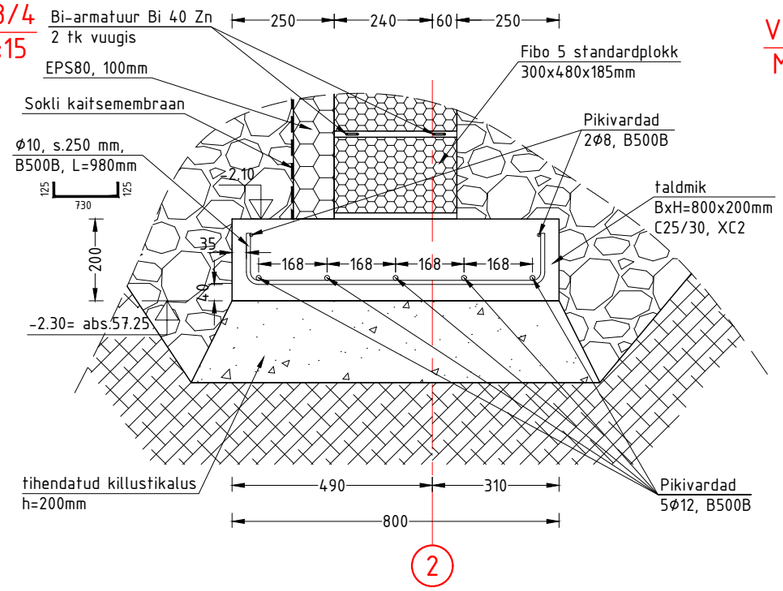

V-3/5
M1:15

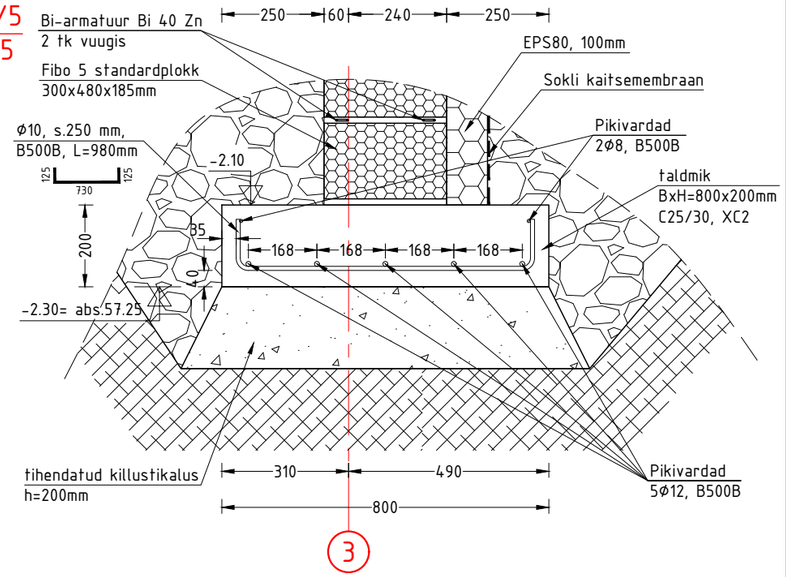

V-3/2
M1:15

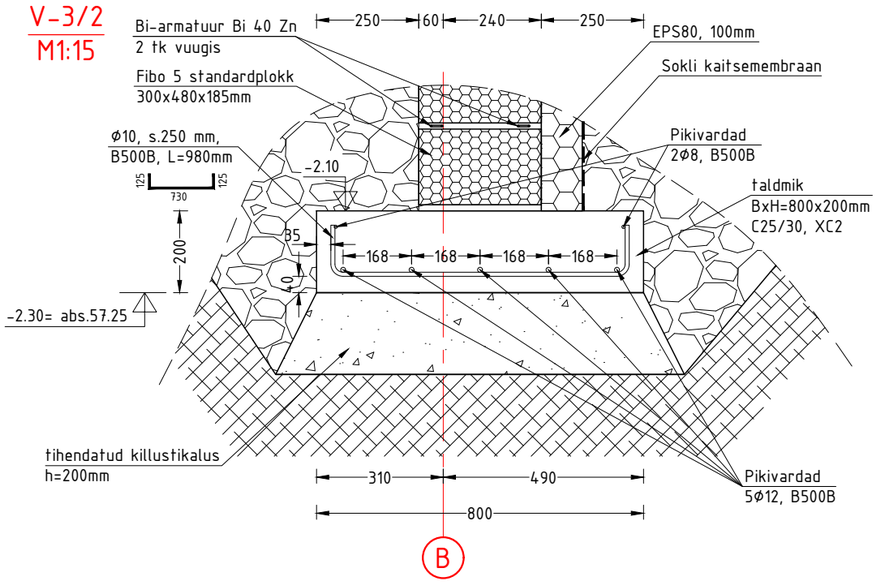

V-3/6
M1:15

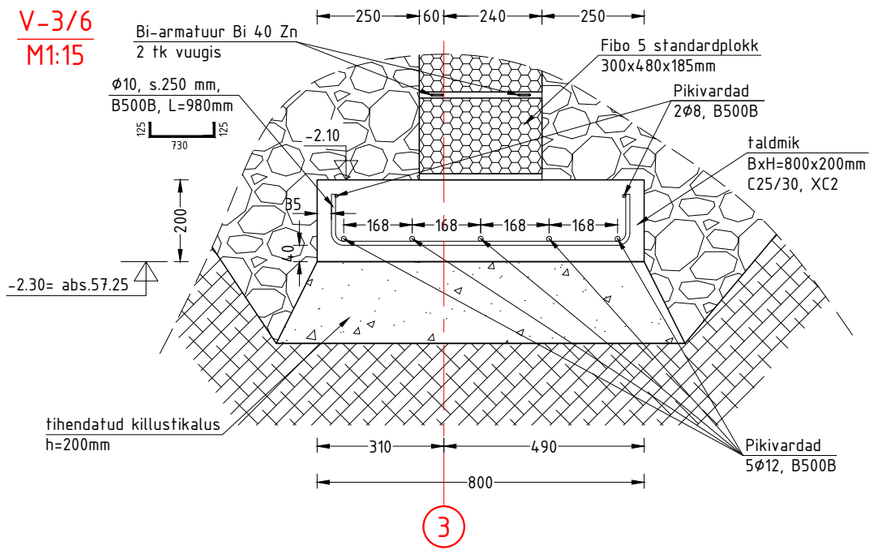

V-3/3
M1:15

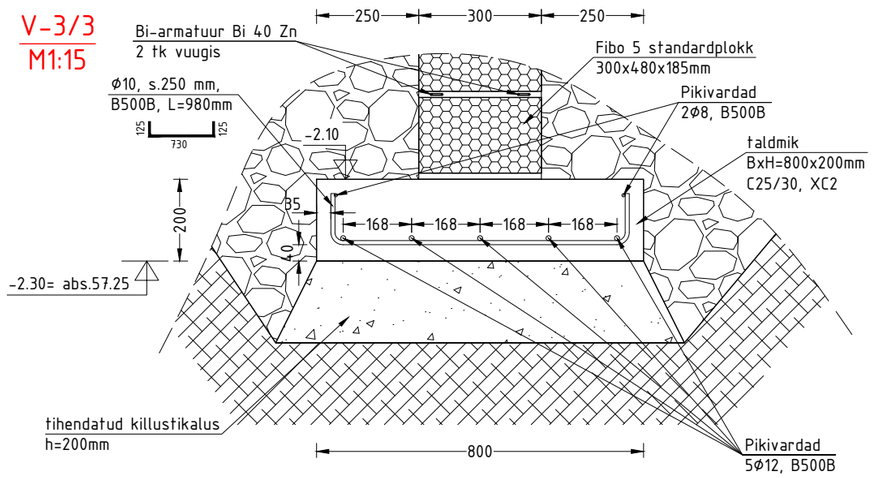

MÄRKUSED:
Taldmiku lõigetes V-3/1 - V-3/6 varieerub telje asukoht taldmiku suhtes.

tähis:	arv:	muutis:	kuupäev:	sisu:

töö: Üksikelamu ehitamine		osa: EK	
tellija:	TALDMIKU LÕIKED V-3/1 - V3/6		
projekteerija:		joonise nr: EK-1.4	leht/lehti: 4/30
kontrollija:		kuupäev: 31.05.2018	
		mõõtkava: M1:15	
		projekti nr:	

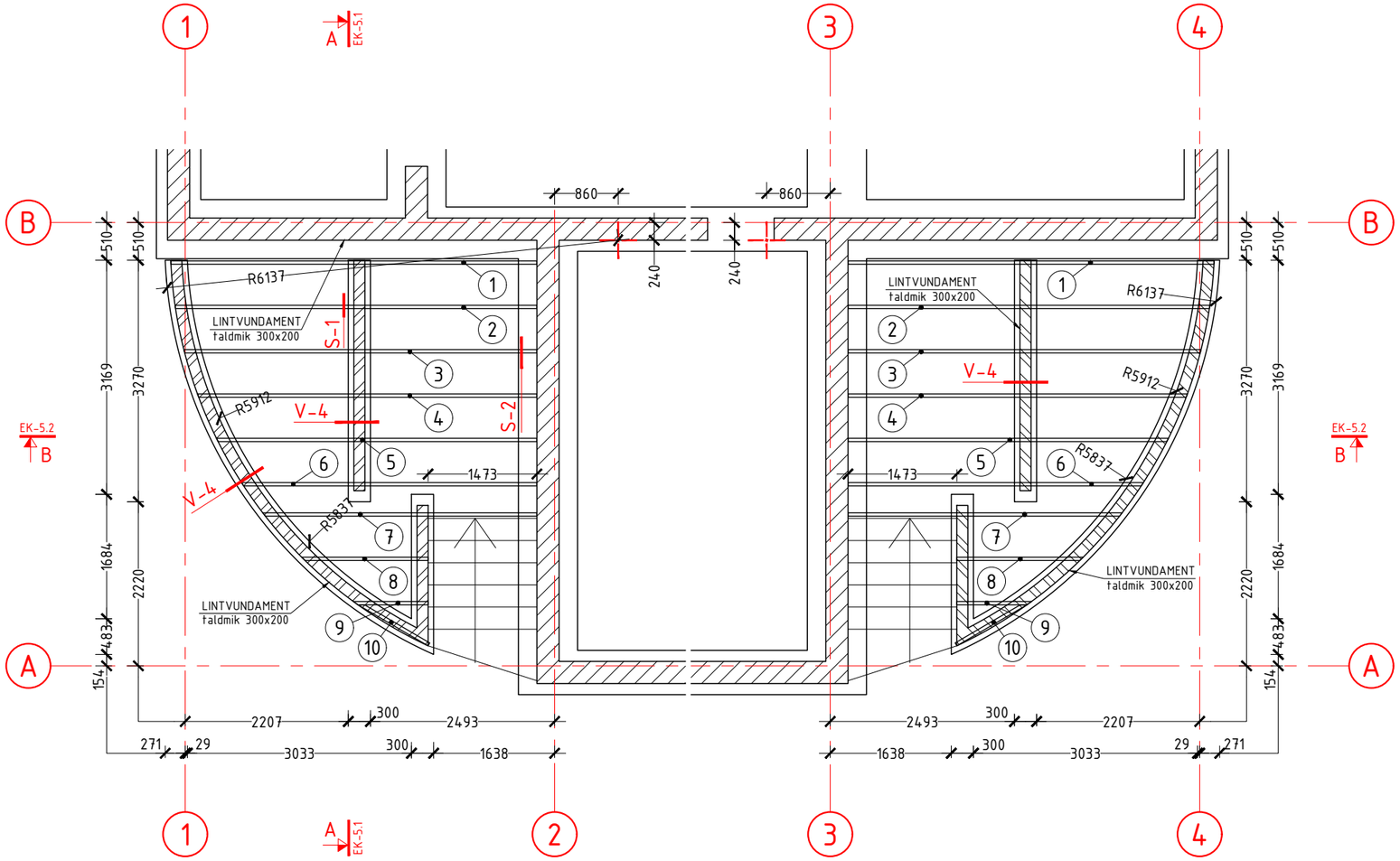

0 1,0 2,0 3,0

TERRASSI TALDMIKU ARMATUURIDE KOKKUVÕTE		
Sarrusterase mark B500B		
⌀	Pikkus [m]	Kaal [kg]
⌀8	45.82	18.10
⌀10	43.20	26.65
⌀12	71.34	63.35

Terrassikonstruktsioonide kokkuvõte							
Pos. nr	profiil	klass	kogus [tk]	pikkus [m]	kokku [jm]	kokku [m³]	standard
1	45x145	C24	2	4960	9.92	0.06	EVS-EN 1912
2	45x145	C24	2	4900	9.80	0.06	EVS-EN 1912
3	45x145	C24	2	4780	9.56	0.06	EVS-EN 1912
4	45x145	C24	2	4600	9.20	0.06	EVS-EN 1912
5	45x145	C24	2	4340	8.68	0.06	EVS-EN 1912
6	45x145	C24	2	4000	8.00	0.05	EVS-EN 1912
7	45x145	C24	2	3720	7.44	0.05	EVS-EN 1912
8	45x145	C24	2	1720	3.44	0.02	EVS-EN 1912
9	45x145	C24	2	1020	2.04	0.01	EVS-EN 1912
10	45x145	C24	2	1100	2.20	0.01	EVS-EN 1912
			KOKKU:	70.28jm			

V-4
M1:15

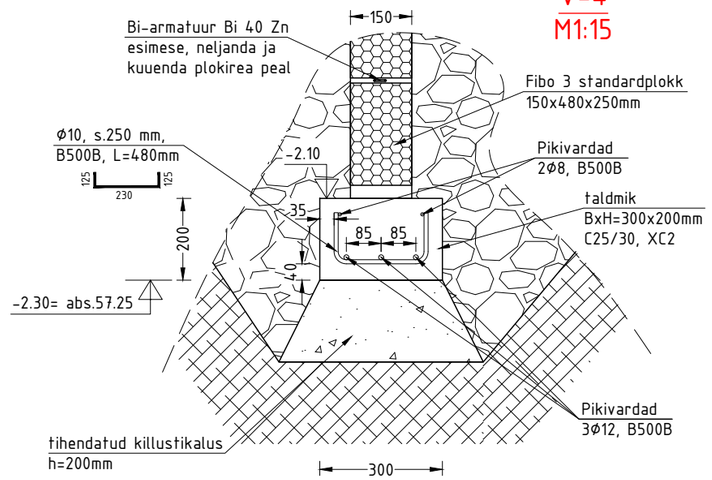

S-1
M1:15

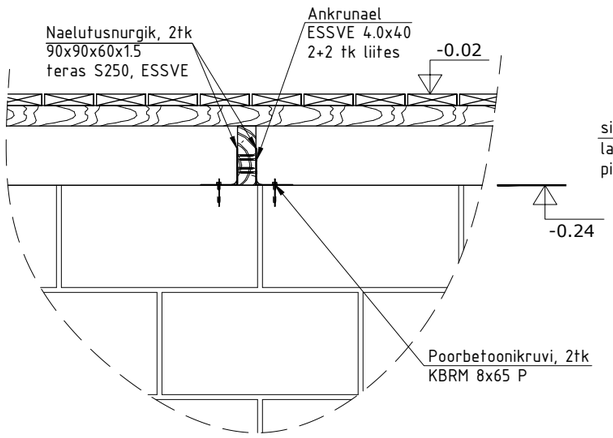

S-2
M1:15

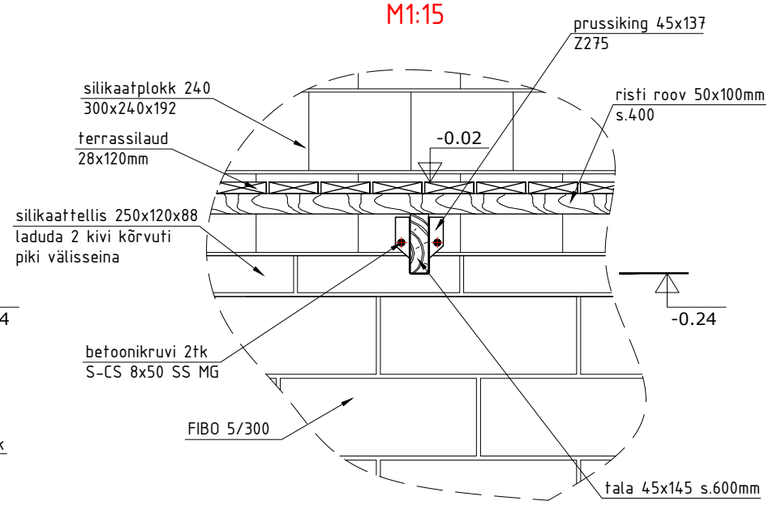

MÄRKUSED:
1. Betoon valmistada vastavalt standardile EVS-EN 206:2014+A1:2016.
2. Sarrusterase mark B500B.
3. Terrassivundamendi taldmiku betooni mark C25/30, XC2, cnom=35mm, põhjas 40mm.
4. ⌀8 armatuurvarraste jätkamisel teha ülekate 320mm, ⌀12 armatuuride puhul 480mm.
5. Terrassi vundamenti mitte kokku valada hoone vundamendiga.

tähis:	arv:	muutis:	kuupäev:	sisu:

töö: Üksikelamu ehitamine		osa: EK	
tellija:	TERRASSI KONSTRUKTSIOONID		
projekteerija:		joonise nr: EK-2.1	leht/lehti: 5/30
kontrollija:		kuupäev: 31.05.2018	
		mõõtkava: M1:75	
		projekti nr:	

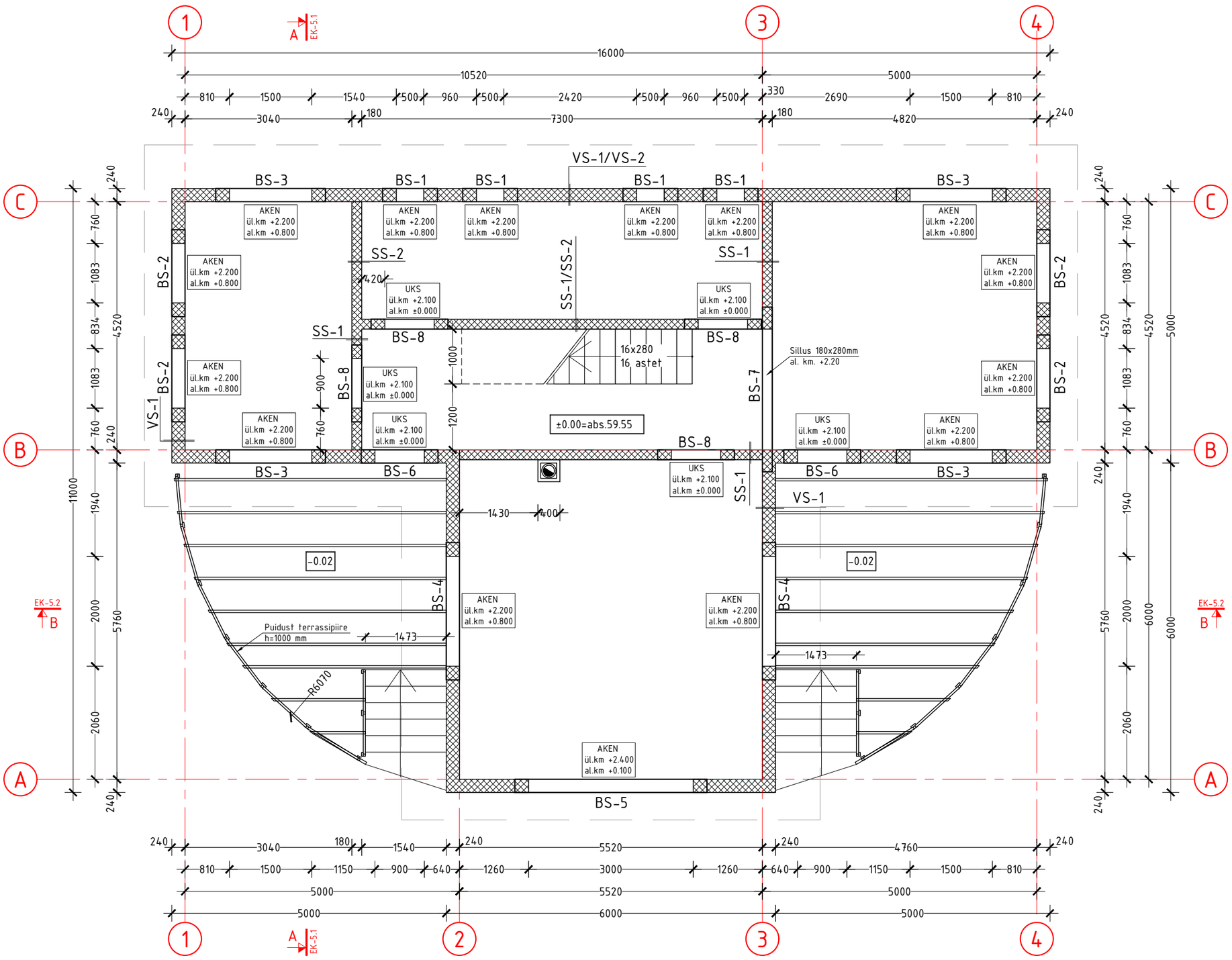

MÄRKUSED:

1. Terrassi konstruktiivne lahendus vt. joonis EK-2.1.
2. Raudbetoonsillused vt. EK-3.4 ja EK-3.5.
3. Konstruktsioonitüübid vt. joonised alates EK-8.1 kuni EK-8.9.

tähis:	arv:	muutis:	kuupäev:	sisu:

töö: Üksikelamu ehitamine		osa: EK	
tellija:	ESIMESE KORRUSE PLAAN		
projekteerija:		joonise nr: EK-3.1	leht/lehti: 6/30
kontrollija:		kuupäev: 31.05.2018	
		mõõtkava: M1:75	
		projekti nr:	

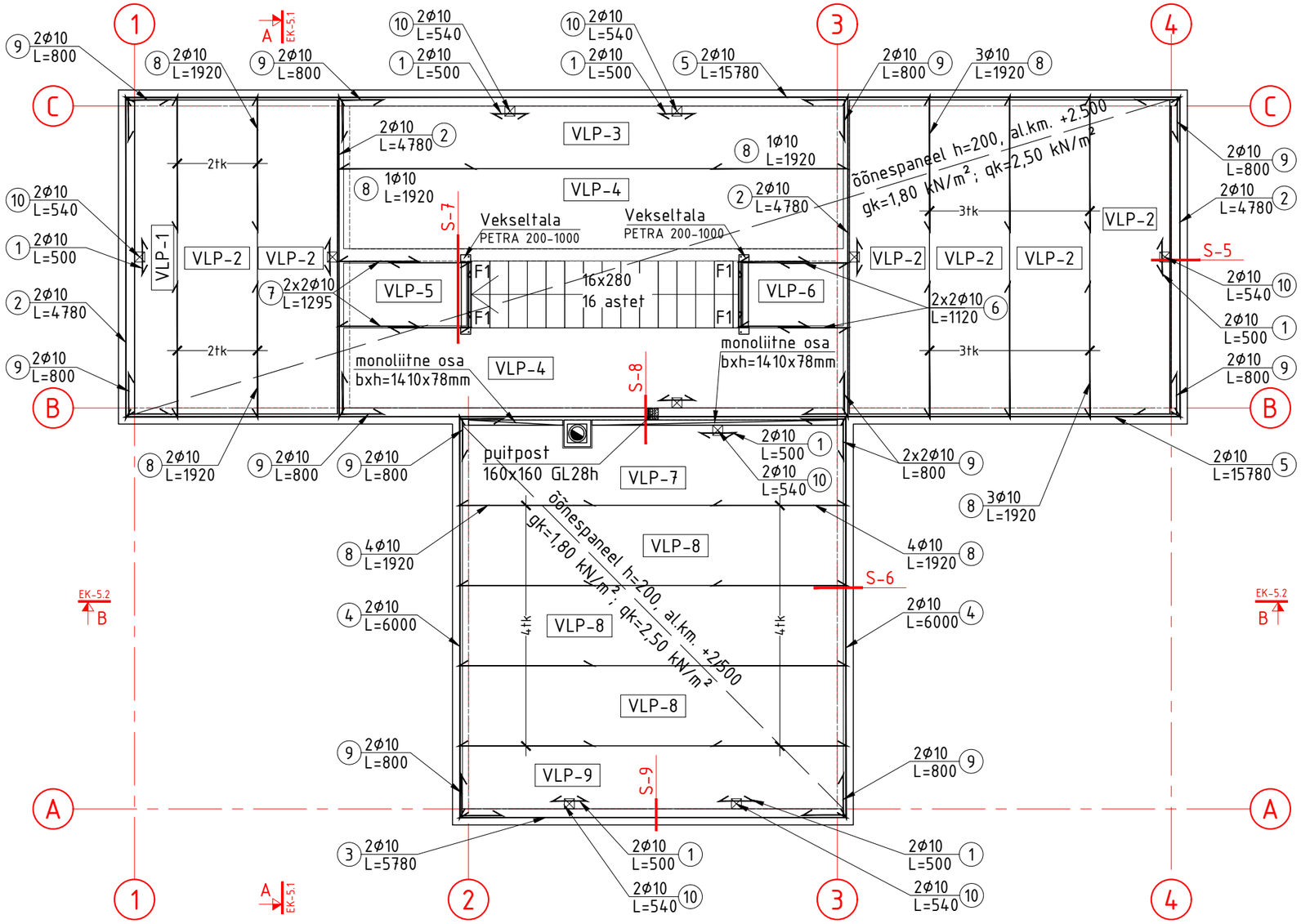

ERIKUJULISE PANEELI JOONIS

VLP-7, 1 tk

h=200mm

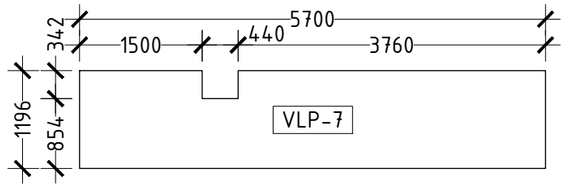

EN ISO 3766:2003

VAHELAE ARMATUURIDE PAINUTUSTABEL

Nr	Vorm	Kuju	Kogus [tk]	Ø [mm]	Pikkus kokku [m]	Ühikpikkus [m]	a	b	c	d	e	f	R
1	00	a	20	10	10.00	500	500						
2	00	a	8	10	38.24	4780	4780						
3	00	a	2	10	11.56	5780	5780						
4	00	a	4	10	24.00	6000	6000						
5	00	a	4	10	63.12	15780	15780						
6	11	a b	4	10	4.48	1120	1000	120					
7	11	a b	4	10	5.18	1295	1175	120					
8	11	a b	20	10	38.40	1920	1800	120					
9	11	a b	24	10	19.20	800	400	400					
10	21	a b c	20	10	10.80	540	120	300	120				

KOKKU: 225.0m 138.8kg

ARMATUURIDE POSITSIONEERIMINE

Positsiooni number — Armatuuri läbimõõt

34 Ø10 L=1300-580

Armatuuri pikkus — Armatuuri samm

MÄRKUSED:

1. Arvutuslikud punktkoormused F1 vahelae vekseltalast toetava õõnespaneeli peale on 3,0kN, vastavalt juhendile "PETRA. Support for Hollow-Core Slabs Around Floor Openings. Technical Manual 09/2016".
2. Vahelae sõlmed vt. joonis EK-7.2.
3. Paneelide kokkuvõte vt eraldi tabelist "Vahelaepaneelide kokkuvõte".

tähis:	arv:	muutis:	kuupäev:	sisu:

töö: Üksikelamu ehitamine

osa: EK

tellija:

ESIMESE KORRUSE VAHELAE PLAAN

Põhiprojekt

projekteerija:

joonise nr: EK-3.2

leht/lehti: 7/30

kontrollija:

kuupäev: 31.05.2018

mõõtkava: M1:75

projekti nr:

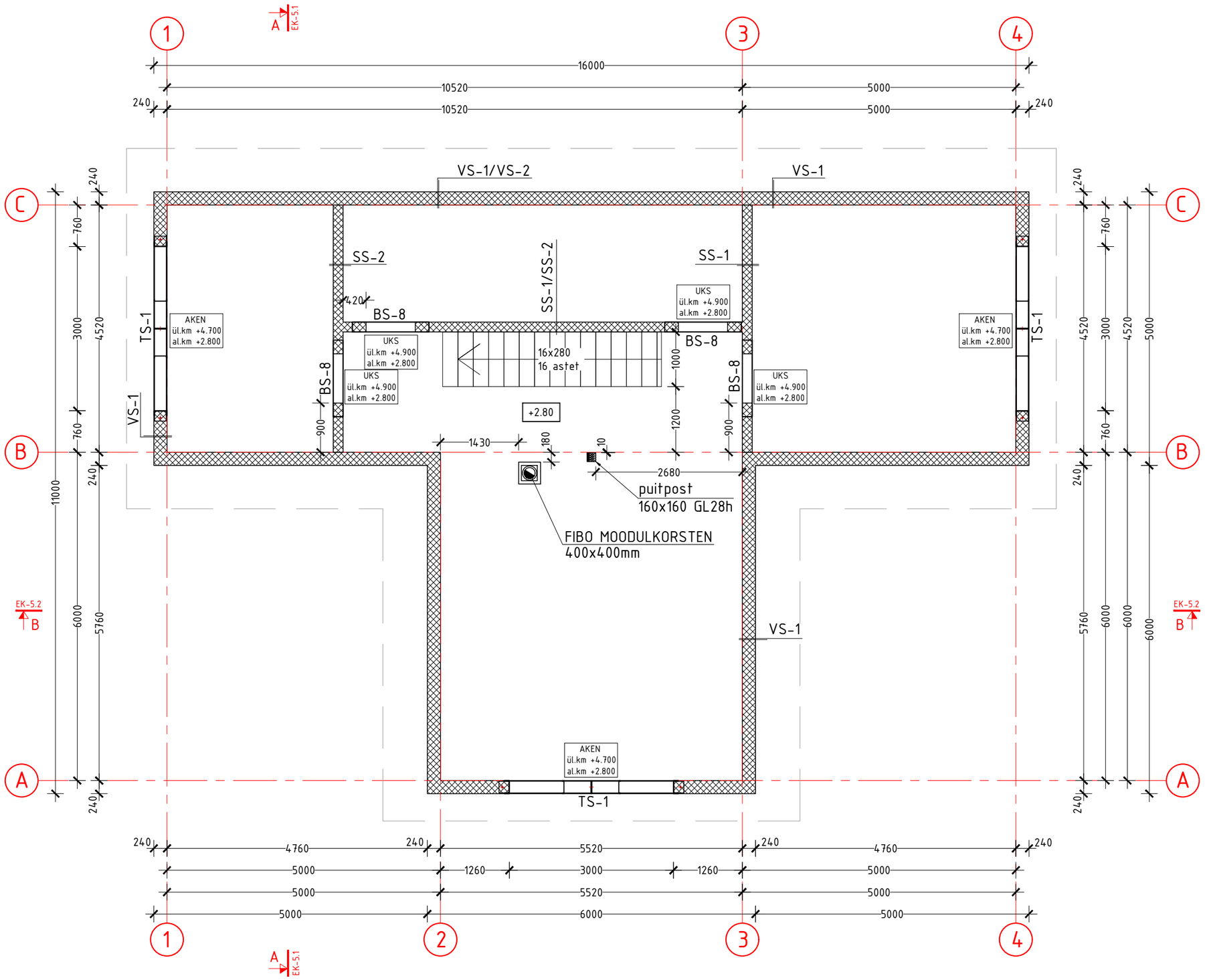

MÄRKUSED:

1. Raudbetoonsillus (BS-8) vt. EK-3.4 ja EK-3.5.
2. Terassilluse (TS-1) konstruktiivne lahendus vt. joonis EK-3.6.
3. Konstruktsioonitüübid vt. joonised alates EK-8.1 kuni EK-8.9.

tähis:	arv:	muutis:	kuupäev:	sisu:

töö: Üksikelamu ehitamine		osa: EK	
tellija:	TEISE KORRUSE PLAAN		
projekteerija:		joonise nr: EK-3.3	leht/lehti: 8/30
kontrollija:		kuupäev: 31.05.2018	
		mõõtkava: M1:75	
		projekti nr:	

Sillus BS-1, 4tk
C20/25, XC1, cnom=25mm

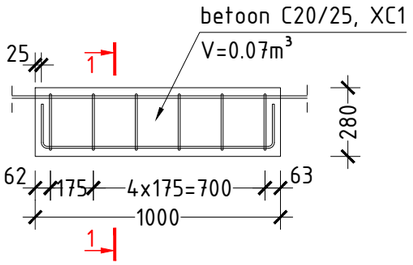

Sillus BS-2, 4tk
C20/25, XC1, cnom=25mm

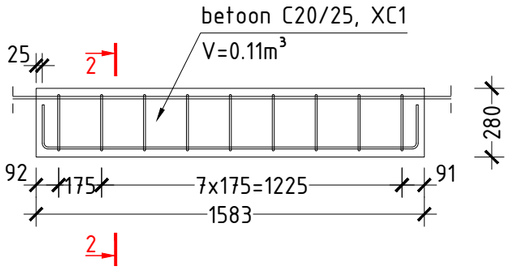

Sillus BS-3, 4tk
C20/25, XC1, cnom=25mm

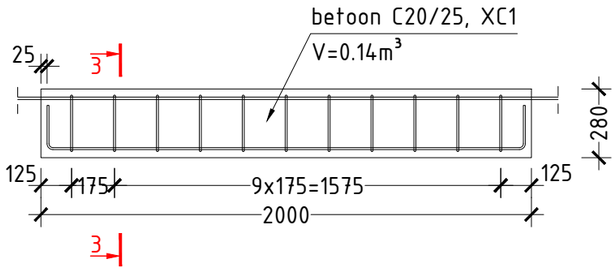

Sillus BS-4, 2tk
C20/25, XC1, cnom=25mm

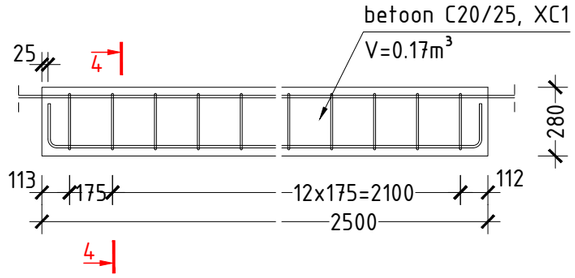

Sillus BS-5, 1tk
C20/25, XC1, cnom=25mm

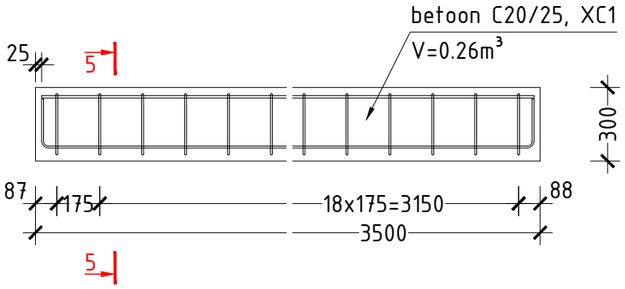

Sillus BS-6, 2tk
C20/25, XC1, cnom=25mm

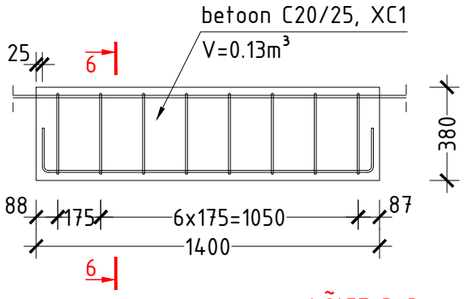

Sillus BS-7, 1tk
C20/25, XC1, cnom=25mm

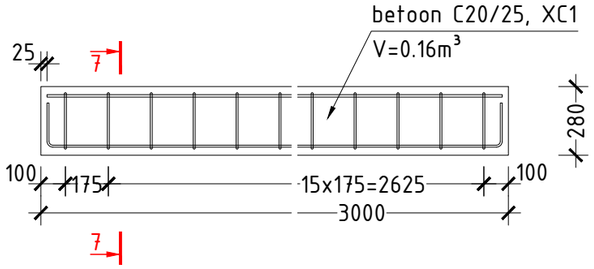

Sillus BS-8, 8tk
C20/25, XC1, cnom=25mm

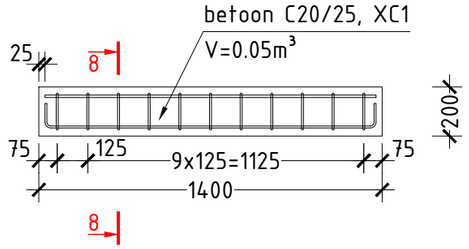

LÕIGE 1-1
M1:10

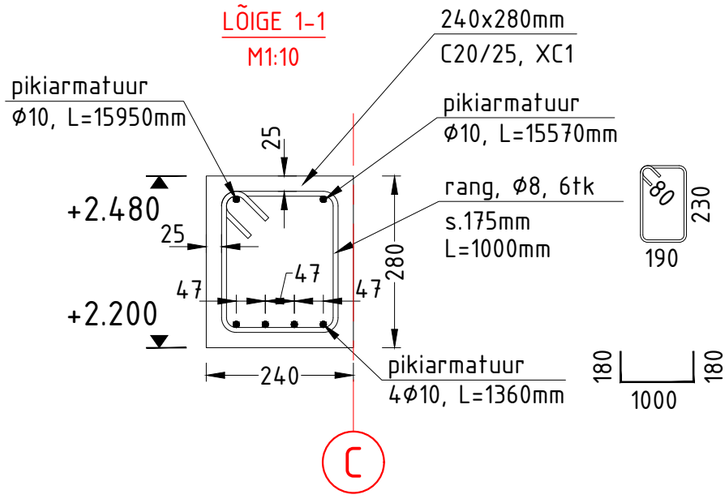

LÕIGE 3-3
M1:10

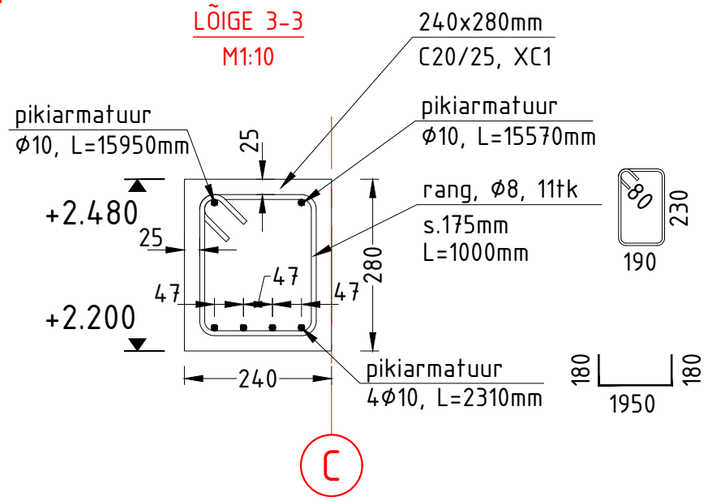

LÕIGE 5-5
M1:10

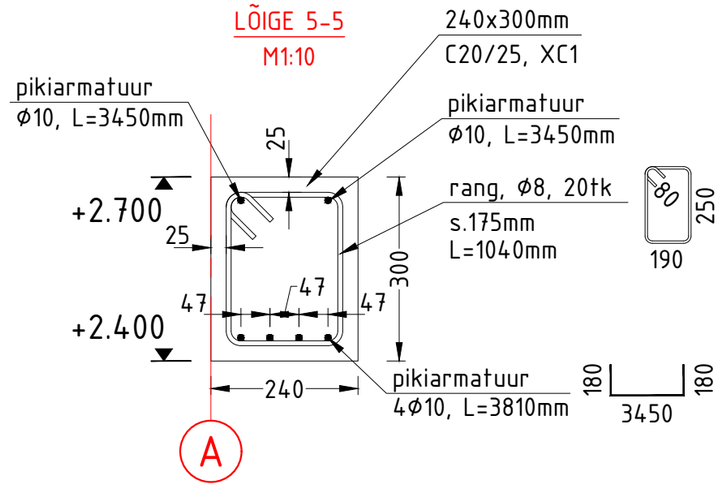

LÕIGE 2-2
M1:10

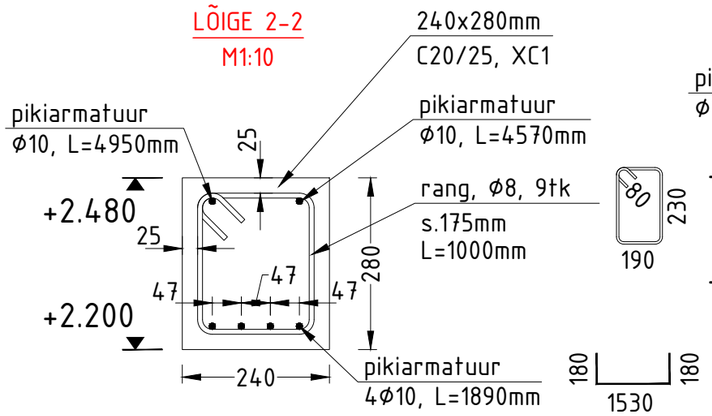

LÕIGE 4-4
M1:10

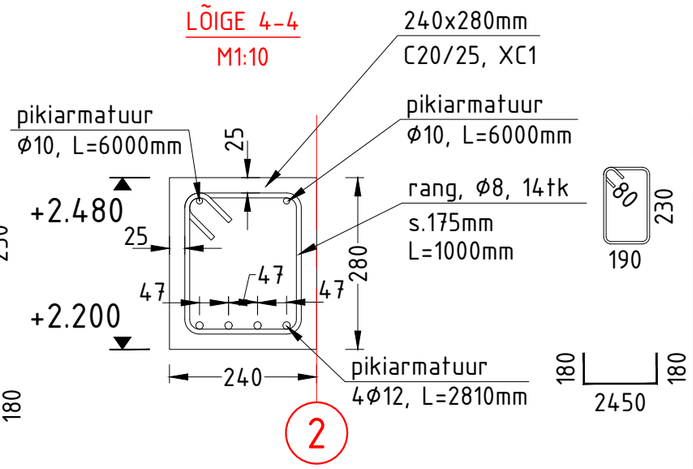

MÄRKUSED:

tähis:	arv:	muutis:	kuupäev:	sisu:

töö: Üksikelamu ehitamine		osa: EK	
tellija:	RAUDBETOONSILLUSED LÕIGE 1-1 ... 5-5 Põhiprojekt		
projekteerija:		joonise nr: EK-3.4	leht/lehti: 9/30
kontrollija:		kuupäev: 31.05.2018	
		mõõtkava: M1:25	
		projekti nr:	

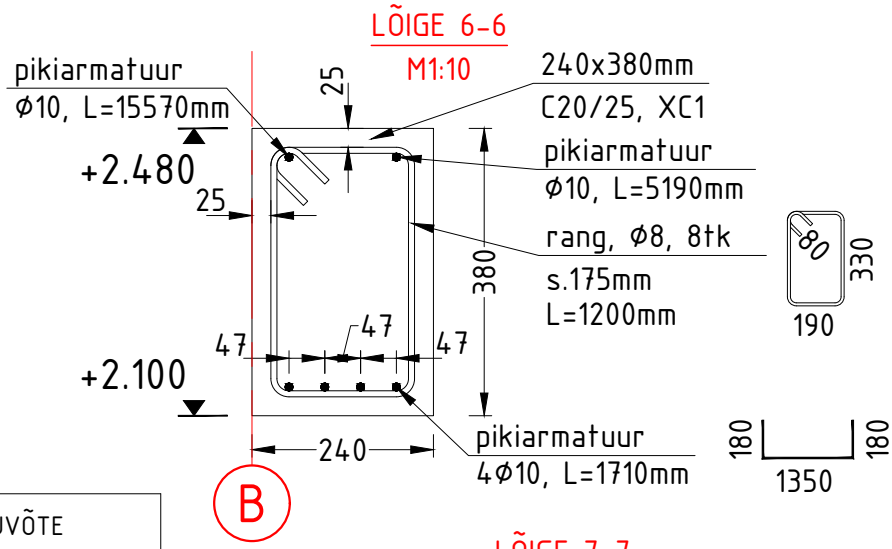

SILLUSTE ARMATUURIDE KOKKUVÕTE		
Sarrusterase mark B500B		
Ø	Pikkus [m]	Kaal [kg]
Ø8	250.32	98.88
Ø10	191.32	118.04
Ø12	22.48	19.96

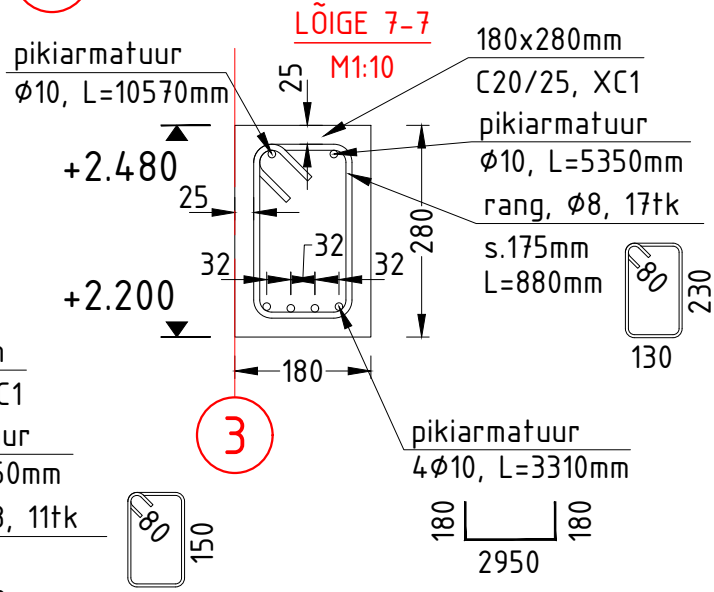

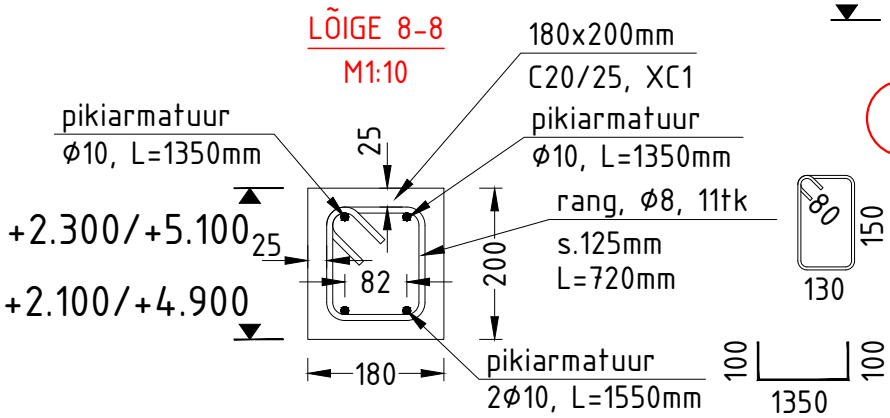

SILLUSTE KOKKUVÕTE

TÄHIS	PIKKUS [mm]	LAIUS [mm]	KÕRGUS [mm]	KOGUS [tk]	BETOONI MAHT [m³]	BETOONI MAHT KOKKU [m³]	NIMETUS/MÄRKUS	AL. KM. [m]
BS-1	1000	240	280	4	0.067	0.269	RAUDBETOONSILLUS	+2.200
BS-2	1583	240	280	4	0.106	0.426	RAUDBETOONSILLUS	+2.200
BS-3	2000	240	280	4	0.134	0.538	RAUDBETOONSILLUS	+2.200
BS-4	2500	240	280	2	0.168	0.336	RAUDBETOONSILLUS	+2.200
BS-5	3500	240	280	1	0.235	0.235	RAUDBETOONSILLUS	+2.200
BS-6	1400	240	380	2	0.128	0.255	RAUDBETOONSILLUS	+2.100
BS-7	3000	180	280	1	0.151	0.151	RAUDBETOONSILLUS	+2.200
BS-8	1400	180	200	8	0.050	0.403	RAUDBETOONSILLUS	+2.100/+4.900
					BETOON KOKKU:	2.61m³		

MÄRKUSED:

tähis:	arv:	muutis:	kuupäev:	sisu:

töö: Üksikelamu ehitamine		osa: EK	
tellija:	RAUDBETOONSILLUSED LÕIGE 6-6, 7-7, 8-8 Põhiprojekt		
projekteerija:		joonise nr: EK-3.5	leht/lehti: 10/30
kontrollija:		kuupäev: 31.05.2018	
		mõõtkava: M1:10	
		projekti nr:	

Terassillus TS-1, 6tk
UPE240, S235, kaal 75.3kg

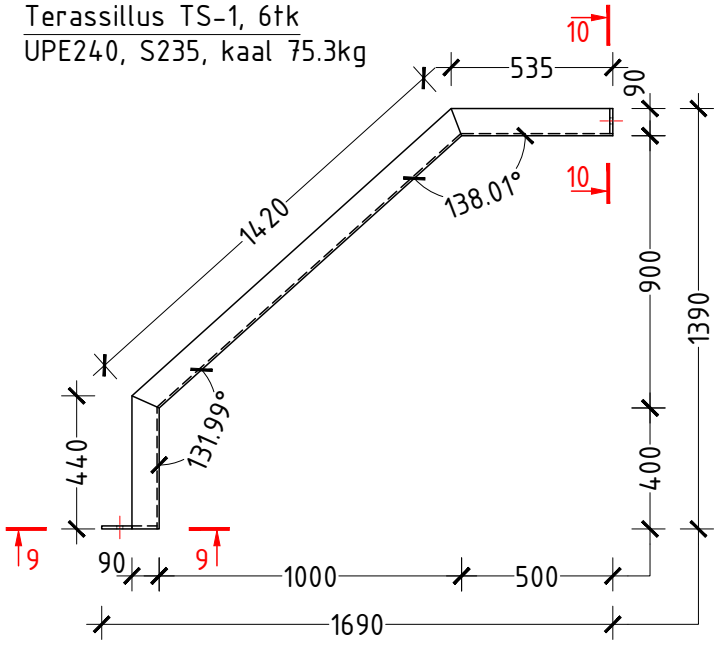

LÕIGE 9-9
M1:10

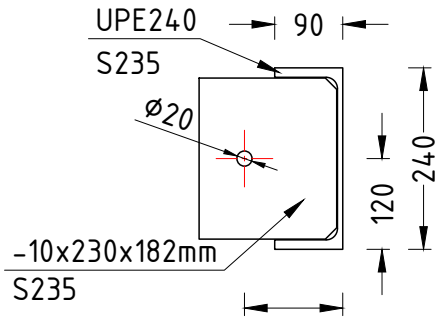

augu asukoht sobitada ploki õõnega kohakuti

LÕIGE 10-10
M1:10

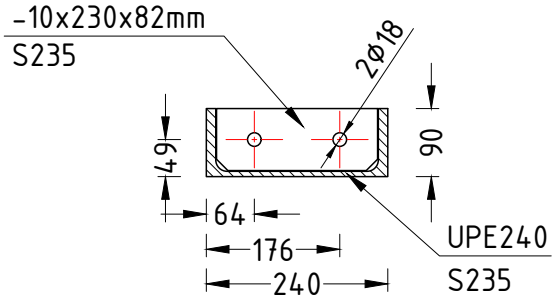

MÄRKUSED:
1. Terassillus moodustub kahe koostu kokku monteerimisel. Koostud monteeritakse kahe M16 poldiga, DIN 933 8.8 ZN, l=35mm
2. Teraskonstruktsioonid valmistatakse ja monteeritakse vastavalt normaalklassi nõuetele, vastavalt EVS-EN 1090-1:2009 ja EVS-EN 1090-2:2008.
3. Teraskonstruktsioonide pinnatöötlus teha vastavalt standardile EVS-EN ISO 12944: Konstruktsioon puhastada FeSa2,5 ja värvida keskkonnaklassile C3-H vastavalt.
4. Keevise kõrgus a teha maksimaalsel pikkusel ümber liidetava elemendi.
5. Keevise kõrgus a võtta õhema liidetava elemendi paksus +1 mm, kui pole näidatud teisiti.

tähis:	arv:	muutis:	kuupäev:	sisu:

töö: Üksikelamu ehitamine		osa: EK	
tellija:	TERASSILLUS TS-1 Põhiprojekt		
projekteerija:		joonise nr: EK-3.6	leht/lehti: 11/30
kontrollija:		kuupäev: 31.05.2018	
		mõõtkava: M1:25	
		projekti nr:	

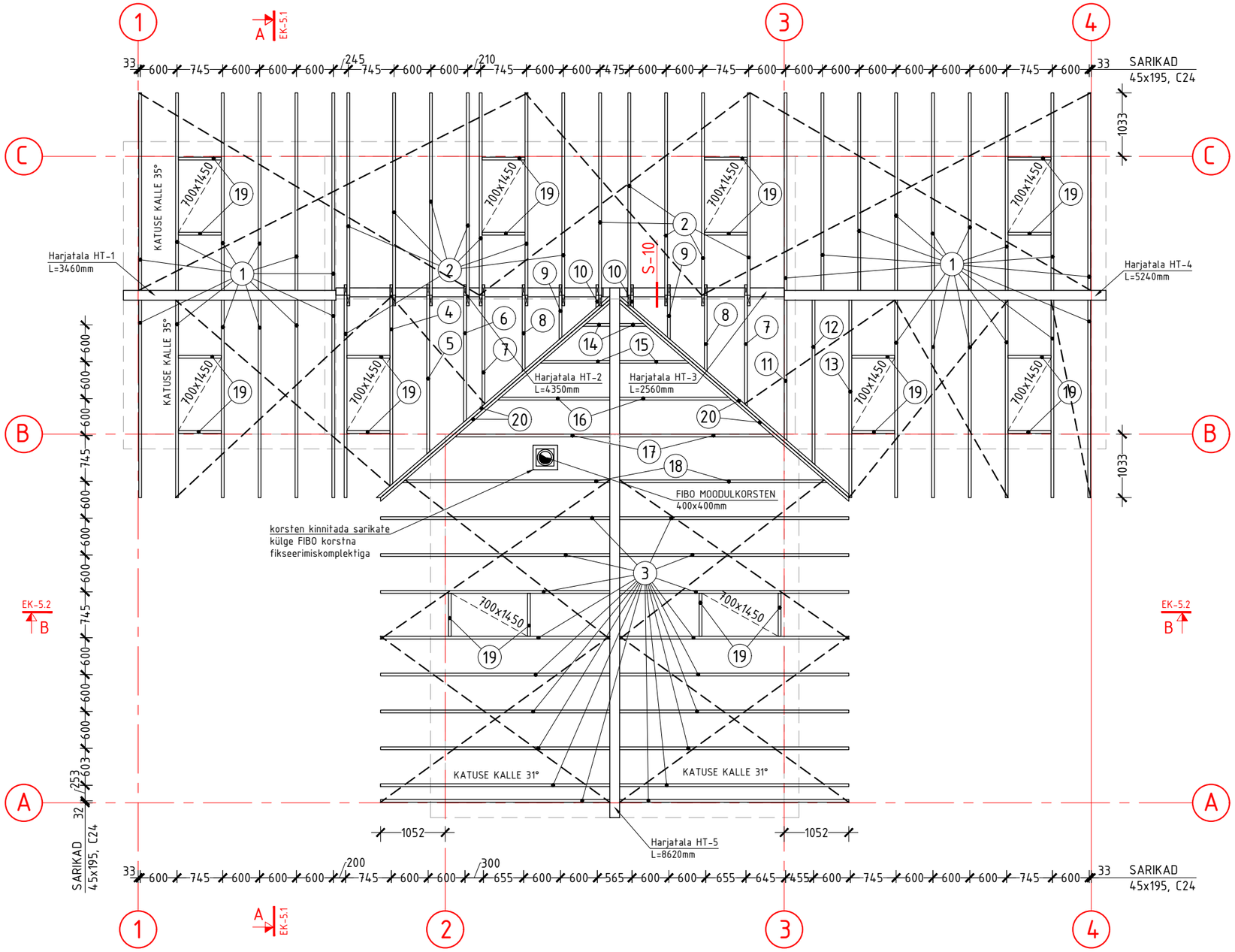

Katusekonstruktsioonide kokkuvõte							
Pos. nr	profiil	klass	kogus [tk]	pikkus [m]	kokku [jm]	kokku [m³]	standard
1	45x195	C24	27	3930	106.11	0.93	EVS-EN 1912
2	45x195	C24	13	4100	53.30	0.47	EVS-EN 1912
3	45x195	C24	18	4360	78.48	0.69	EVS-EN 1912
4	45x195	C24	1	4000	4.00	0.04	EVS-EN 1912
5	45x195	C24	1	3370	3.37	0.03	EVS-EN 1912
6	45x195	C24	1	2740	2.74	0.02	EVS-EN 1912
7	45x195	C24	2	2420	4.84	0.04	EVS-EN 1912
8	45x195	C24	2	1730	3.46	0.03	EVS-EN 1912
9	45x195	C24	2	1100	2.20	0.02	EVS-EN 1912
10	45x195	C24	2	460	0.92	0.01	EVS-EN 1912
11	45x195	C24	1	3100	3.10	0.03	EVS-EN 1912
12	45x195	C24	1	3580	3.58	0.03	EVS-EN 1912
13	45x195	C24	1	4100	4.10	0.04	EVS-EN 1912
14	45x195	C24	2	630	1.26	0.01	EVS-EN 1912
15	45x195	C24	2	1440	2.88	0.03	EVS-EN 1912
16	45x195	C24	2	2250	4.50	0.04	EVS-EN 1912
17	45x195	C24	2	3060	6.12	0.05	EVS-EN 1912
18	45x195	C24	2	4070	8.14	0.07	EVS-EN 1912
19	45x195	C24	20	700	14.00	0.12	EVS-EN 1912
20	45x195	C24	4	5520	22.08	0.19	EVS-EN 1912

KOKKU: 329.18jm

Harjatalade kokkuvõte							
Tähis	profiil	klass	kogus [tk]	pikkus [m]	kokku [jm]	kokku [m³]	standard
1	160x280	GL28h	1	3460	3.46	0.16	EVS-EN 14080
2	95x145	C24	1	4350	4.35	0.06	EVS-EN 1912
3	95x145	C24	1	2560	2.56	0.04	EVS-EN 1912
4	160x280	GL28h	1	5240	5.24	0.23	EVS-EN 14080
5	160x280	GL28h	1	8620	8.62	0.39	EVS-EN 14080

KOKKU: 24.23jm

MÄRKUSED:
Katuse sõlme joonis EK-7.3.
— — — — — - tõmbelint 40x2.0 ESSVE S250GD.

tähis:	arv:	muutis:	kuupäev:	sisu:

töö: Üksikelamu ehitamine		osa: EK	
tellija:	KATUSEKONSTRUKTSIOONI PLAAN	Põhiprojekt	
projekteerija:		joonise nr: EK-4.1	leht/lehti: 12/30
kontrollija:		kuupäev: 31.05.2018	
		mõõtkava: M1:75	
		projekti nr:	

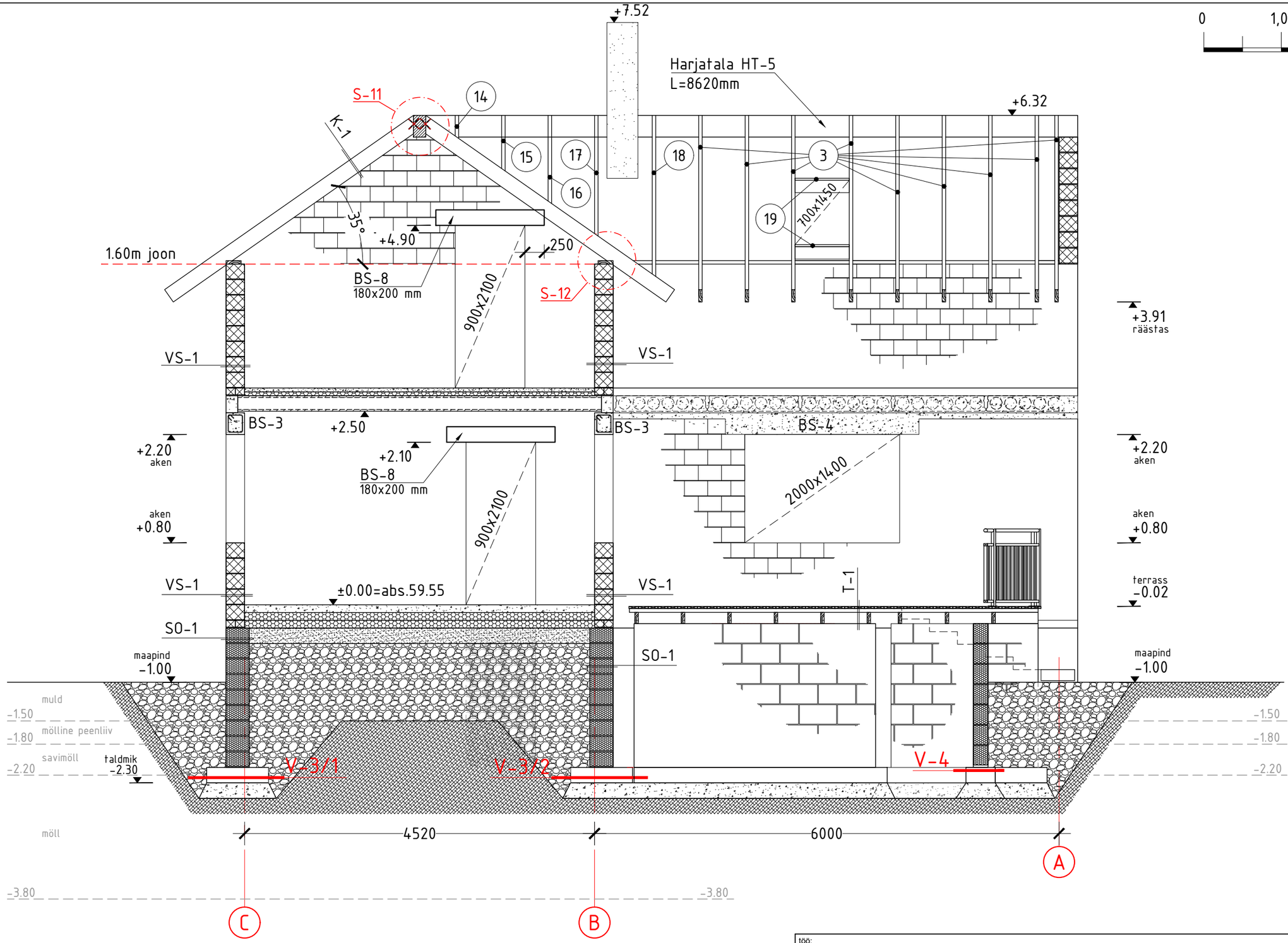

MÄRKUSED:

1. Taldmiku lõiked vt. joonised EK-1.4 ja EK-2.1.
2. Konstruktsioonitüübid vt. joonised alates EK-8.1 kuni EK-8.9.
3. Sõlmed vt. joonis EK-7.3.

tähis:	arv:	muutis:	kuupäev:	sisu:

töö: Üksikelamu ehitamine		osa: EK
tellija:	LÕIGE A-A Põhiprojekt	
projekteerija:		joonise nr: EK-5.1 / leht/lehti: 13/30
kontrollija:		kuupäev: 31.05.2018
		mõõtkava: M1:50
		projekti nr:

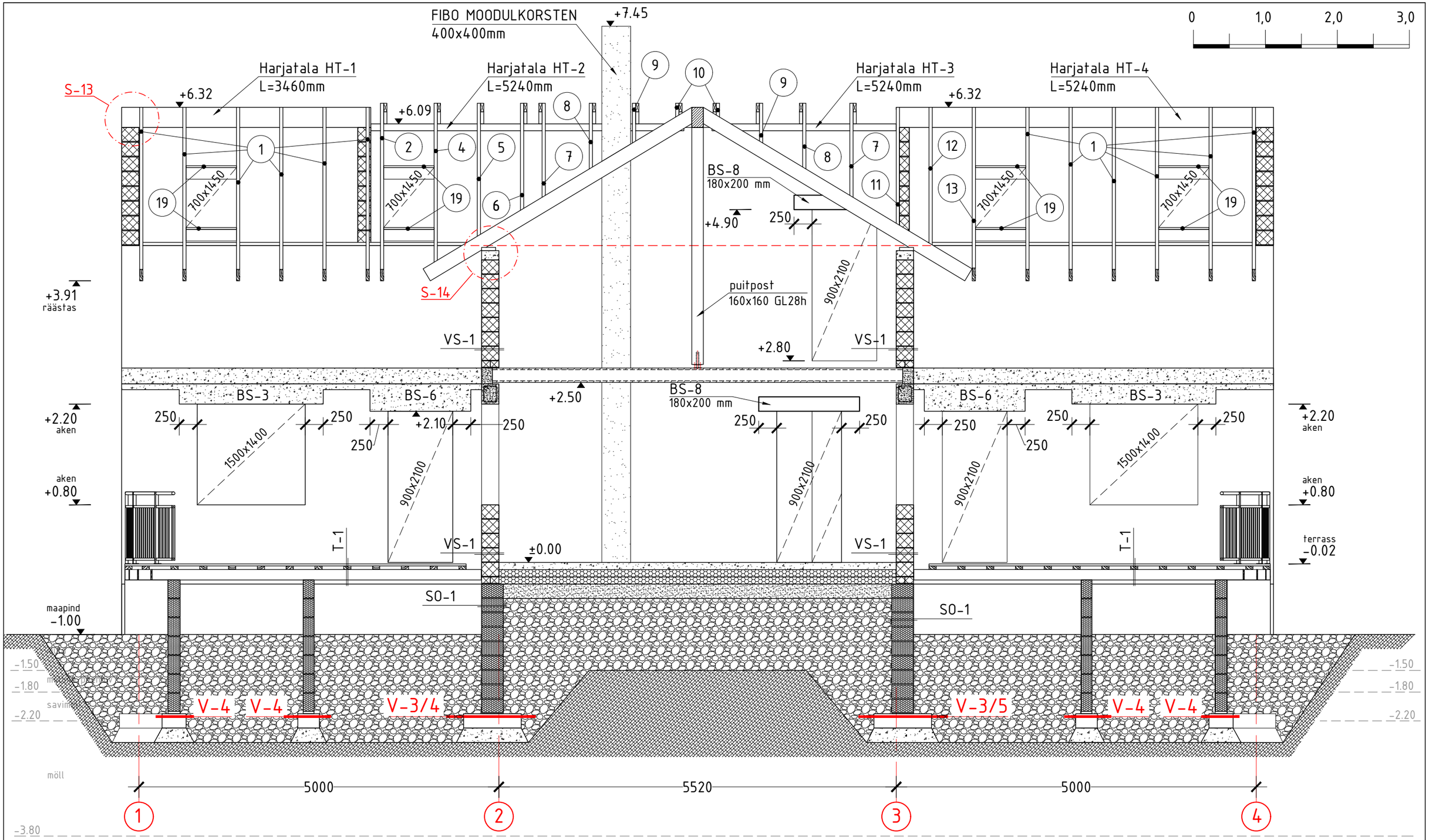

MÄRKUSED:

1. Taldmiku lõiked vt. joonised EK-1.4 ja EK-2.1.
2. Konstruktsioonitüübid vt. joonised alates EK-8.1 kuni EK-8.9.
3. Sõlmed vt. joonis EK-7.3.

tähis:	arv:	muutis:	kuupäev:	sisu:

töö: Üksikelamu ehitamine		osa: EK	
tellija:	LÕIGE B-B	Põhiprojekt	
projekteerija:		joonise nr: EK-5.2	leht/lehti: 14/30
kontrollija:		kuupäev: 31.05.2018	
		mõõtkava: M1:50	
		projekti nr:	

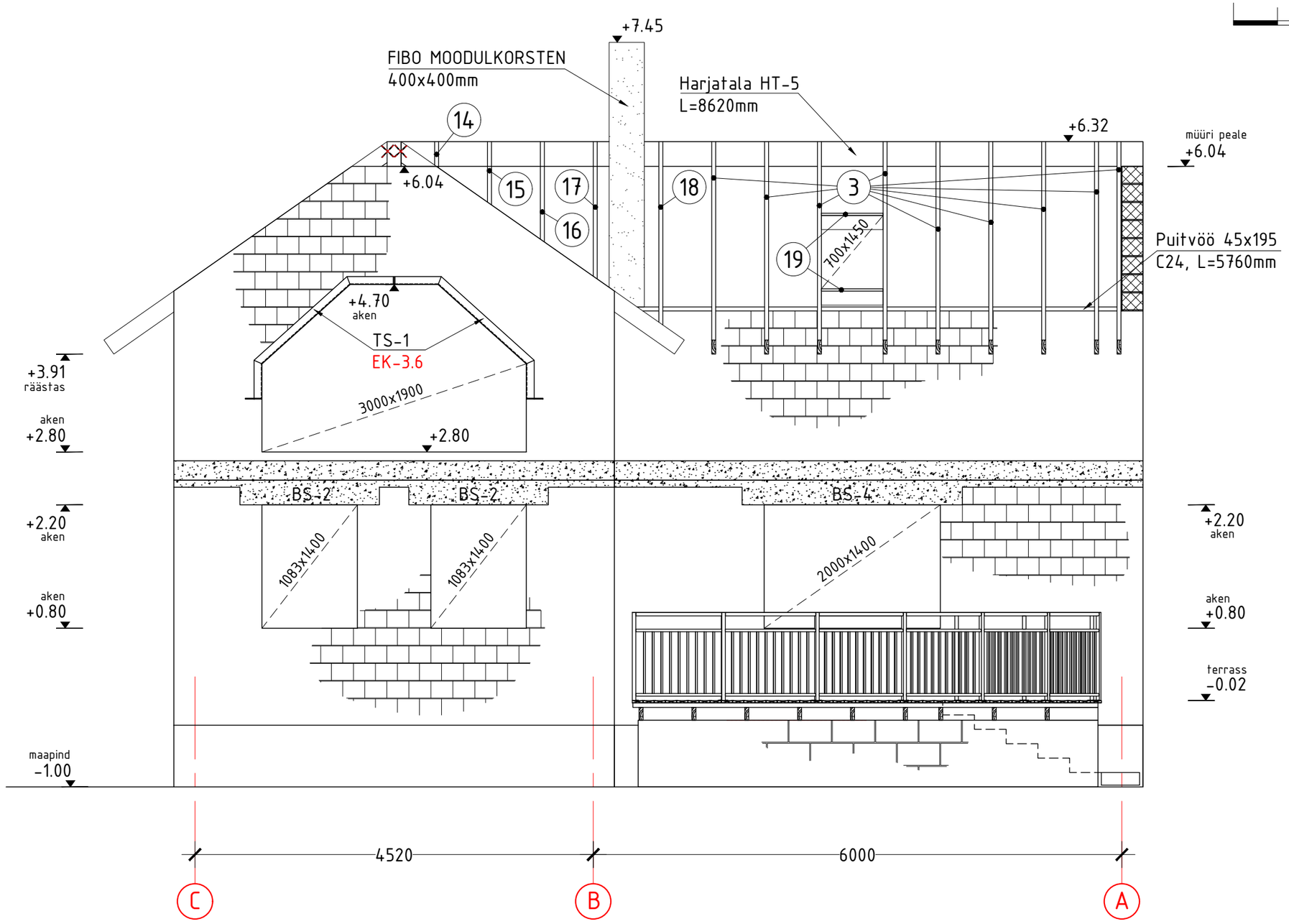

MÄRKUSED:

tähis:	arv:	muutis:	kuupäev:	sisu:

töö: Üksikelamu ehitamine		osa: EK	
tellija:	VAADE PÕHJAST Põhiprojekt		
projekteerija:		joonise nr: EK-6.1	leht/lehti: 15/30
kontrollija:		kuupäev: 31.05.2018	
		mõõtkava: M1:50	
		projekti nr:	

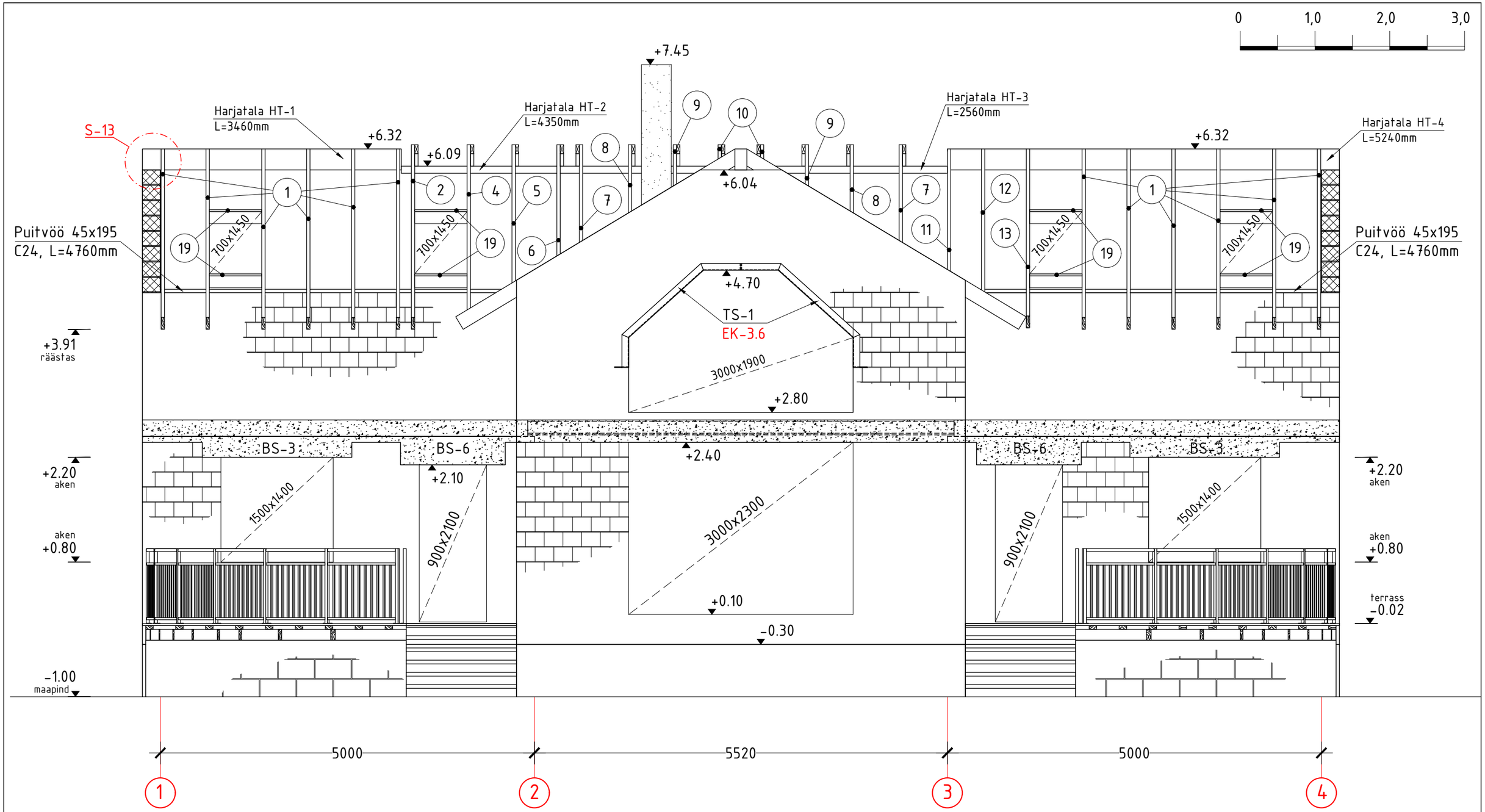

MÄRKUSED:
Sõlmed vt. joonis EK-7.3.

tähis:	arv:	muutis:	kuupäev:	sisu:

töö: Üksikelamu ehitamine		osa: EK	
tellija:	VAADE IDAST Põhiprojekt		
projekteerija:		joonise nr: EK-6.2	leht/lehti: 16/30
kontrollija:		kuupäev: 31.05.2018	
		mõõtkava: M1:50	
		projekti nr:	

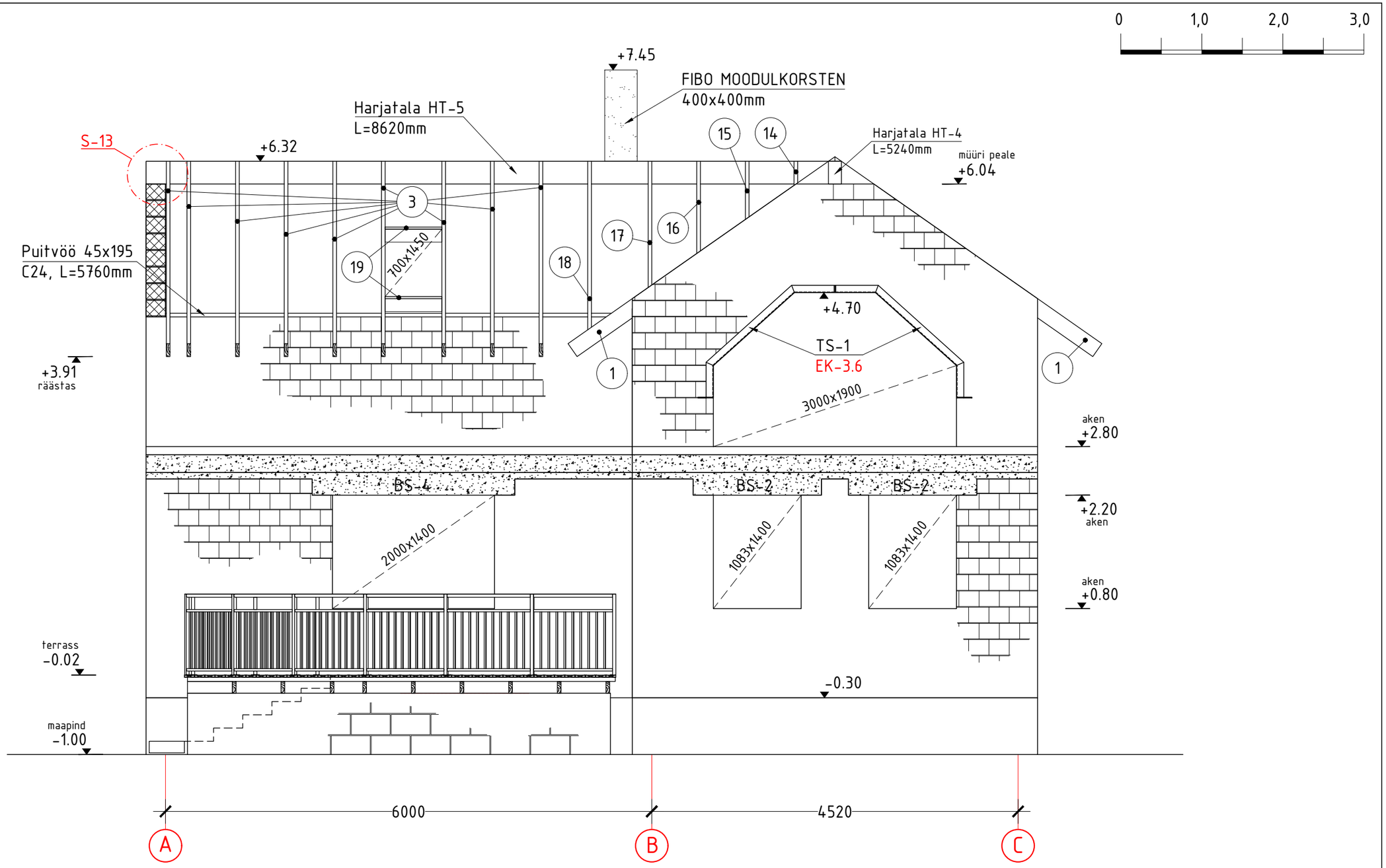

MÄRKUSED:
Sõlmed vt. joonis EK-7.3.

tähis:	arv:	muutis:	kuupäev:	sisu:

töö: Üksikelamu ehitamine		osa: EK	
tellija:	VAADE LÕUNAST Põhiprojekt		
projekteerija:		joonise nr: EK-6.3	leht/lehti: 17/30
kontrollija:		kuupäev: 31.05.2018	
		mõõtkava: M1:50	
		projekti nr:	

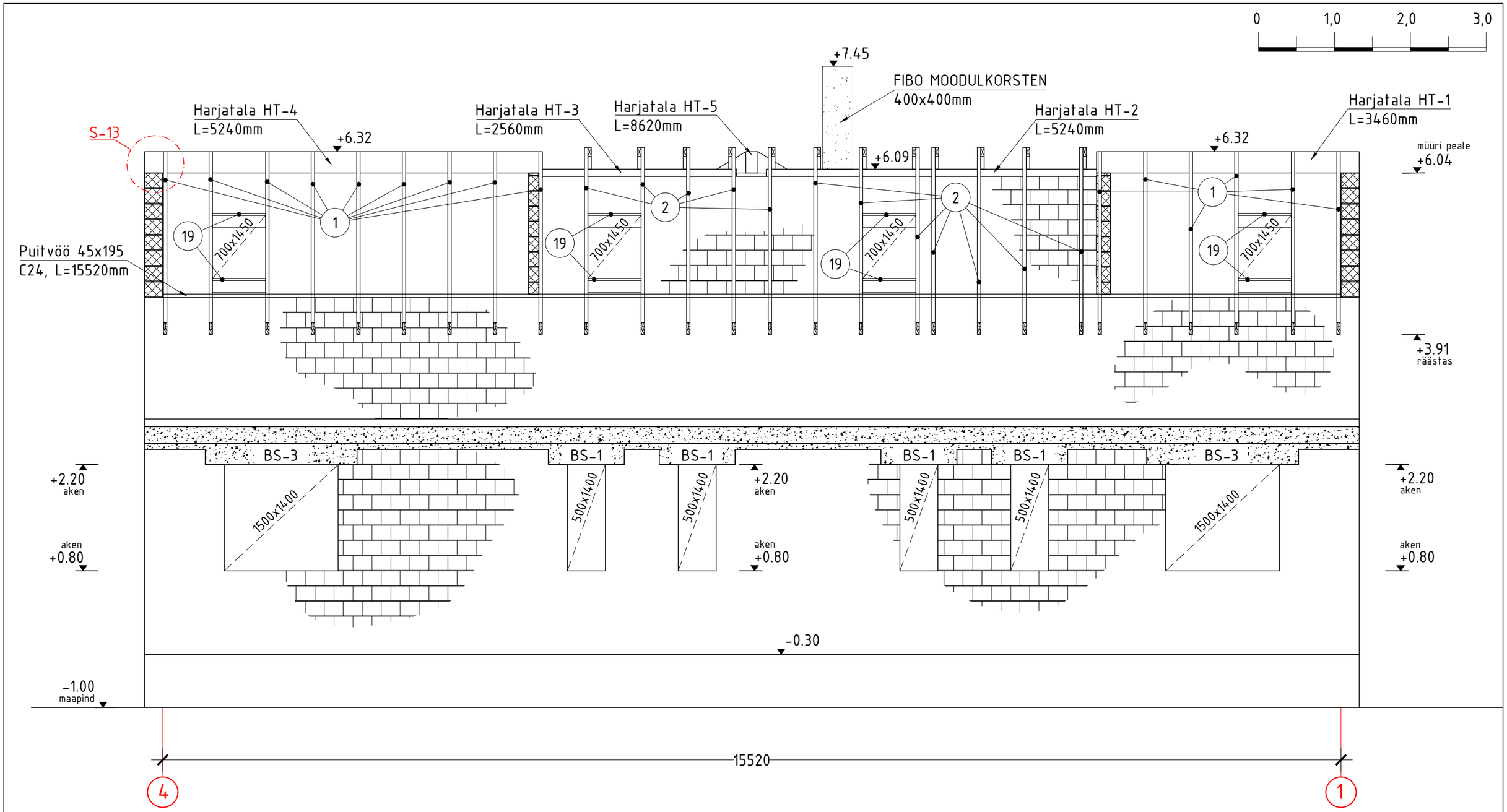

MÄRKUSED:
Sõlmed vt. joonis EK-7.3.

tähis:	arv:	muutis:	kuupäev:	sisu:

töö: Üksikelamu ehitamine		osa: EK	
tellija:	VAADE LÄÄNEST Põhiprojekt		
projekteerija:		joonise nr: EK-6.4	leht/lehti: 18/30
kontrollija:		kuupäev: 31.05.2018	
		mõõtkava: M1:50	
		projekti nr:	

S-3
M1:15

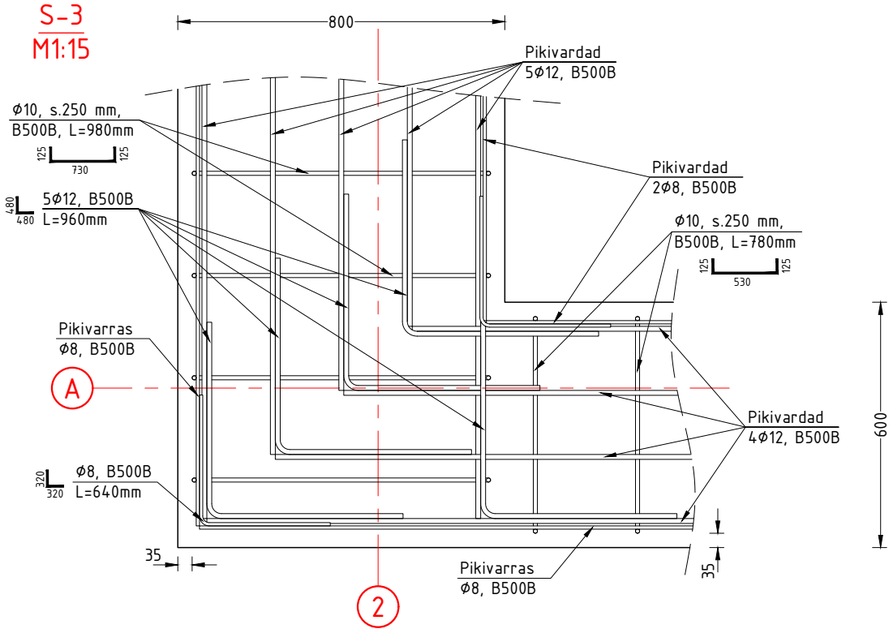

S-4
M1:15

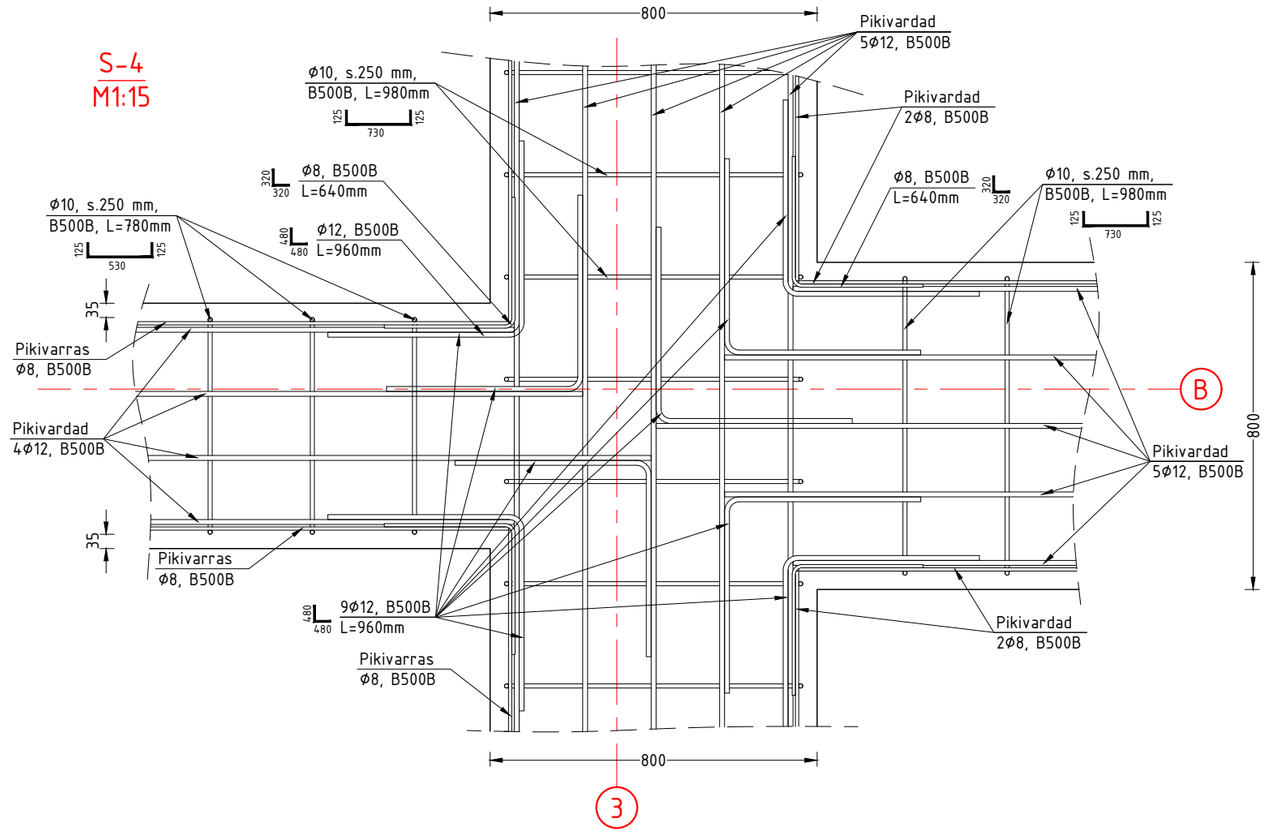

tähis:	arv:	muutis:	kuupäev:	sisu:

töö: Üksikelamu ehitamine		osa: EK	
tellija:	SÕLMED Põhiprojekt		
projekteerija:		joonise nr: EK-7.1	leht/lehti: 19/30
kontrollija:		kuupäev: 31.05.2018	
		mõõtkava: M1:15	
		projekti nr:	

S-5
M1:15

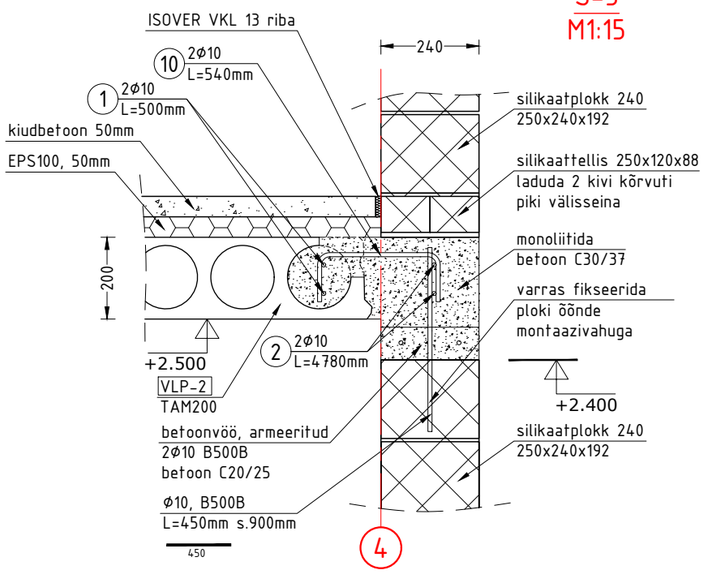

S-6
M1:15

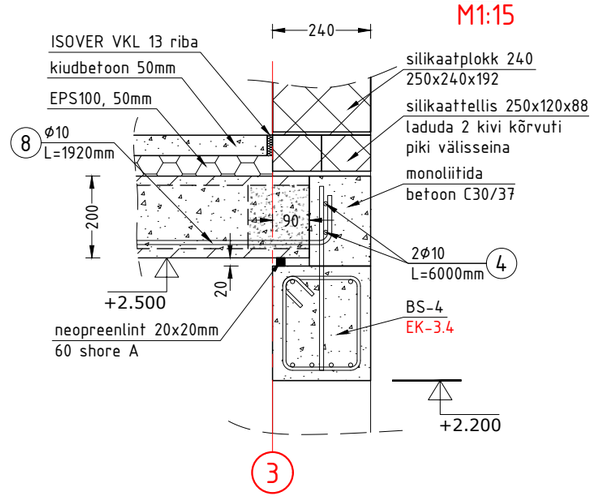

S-7
M1:15

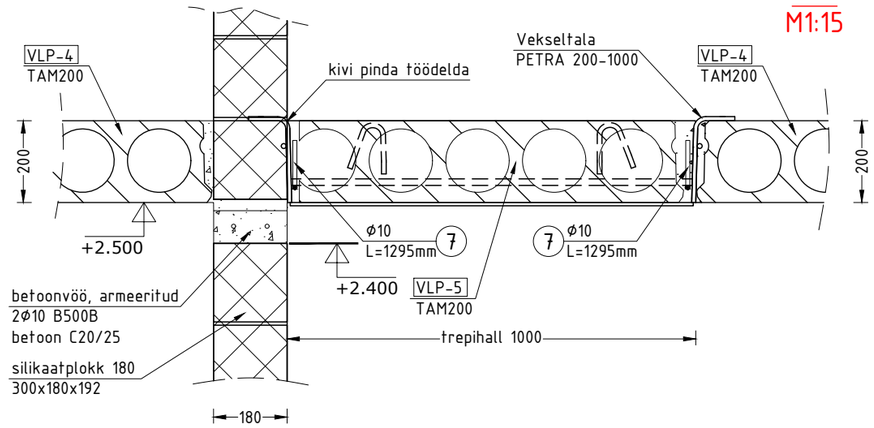

S-9
M1:15

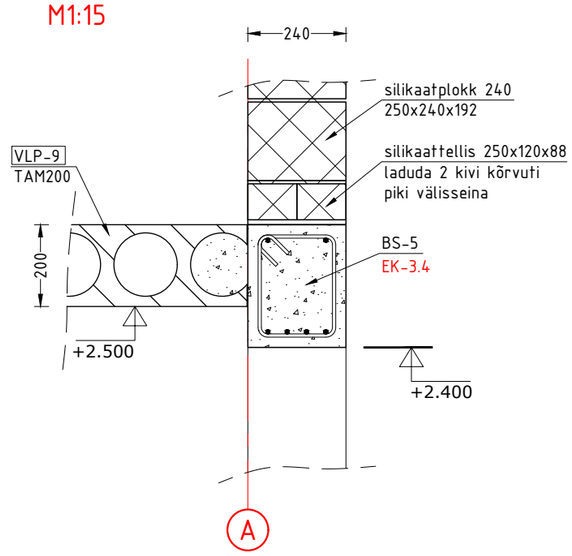

S-8
M1:15

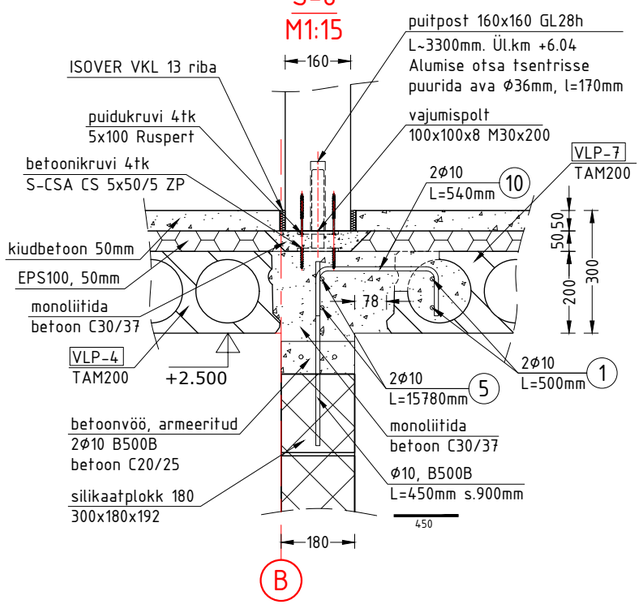

tähis:	arv:	muutis:	kuupäev:	sisu:

töö: Üksikelamu ehitamine		osa: EK	
tellija:	SÕLMED Põhiprojekt		
projekteerija:		joonise nr: EK-7.2	leht/lehti: 20/30
kontrollija:		kuupäev: 31.05.2018	
		mõõtkava: M1:15	
		projekti nr:	

S-10
M1:15

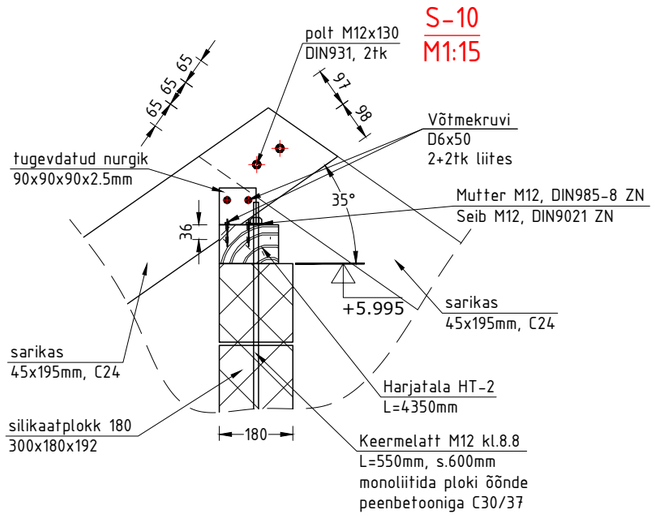

S-11
M1:15

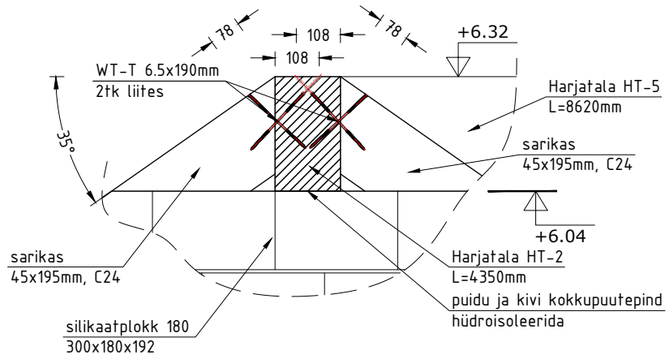

S-12
M1:15

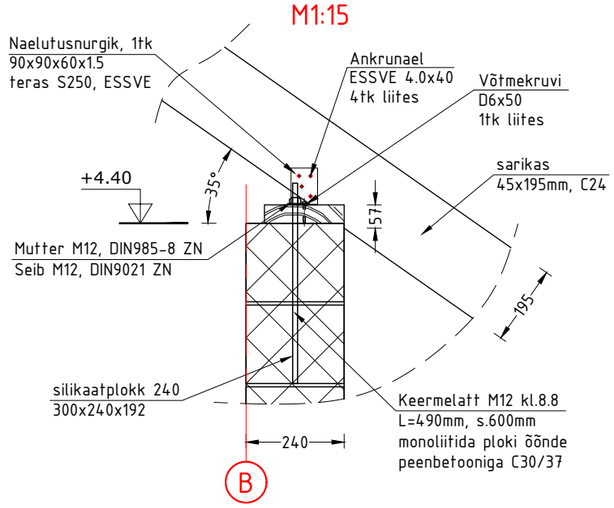

S-13
M1:15

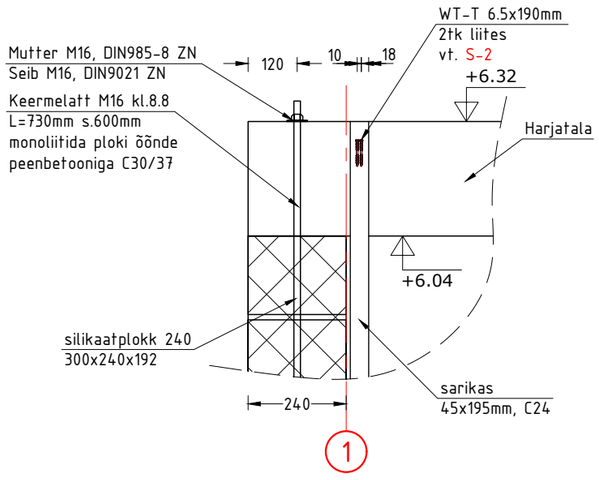

S-14
M1:15

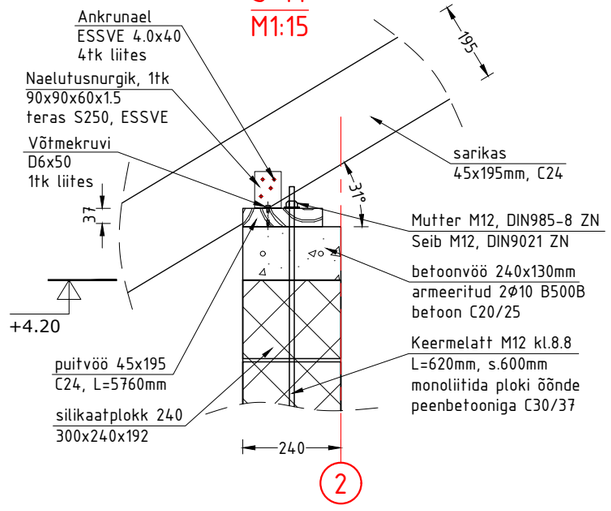

tähis:	arv:	muutis:	kuupäev:	sisu:

töö: Üksikelamu ehitamine		osa: EK	
tellija:	SÕLMED Põhiprojekt		
projekteerija:		joonise nr: EK-7.3	leht/lehti: 21/30
kontrollija:		kuupäev: 31.05.2018	
		mõõtkava: M1:15	
		projekti nr:	te e-

Konstruktsioon:	SO-1
Soojusjuhtivus:	U=0,15W/m²K
Märkus:	

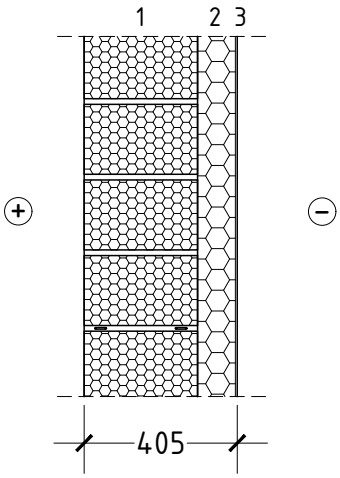

Nr	Kiht	Paksus, mm
1	Fibo efekt 5/300	300
2	EPS80, 100mm	100
3	Krohv	5
	KOKKU:	405

tähis:	arv:	muutis:	kuupäev:	sisu:

töö: Üksikelamu ehitamine		osa: EK	
tellija:	SOKLI KONSTRUKTSIOON SO-1		
projekteerija:		joonise nr: EK-8.1	leht/lehti: 22/30
kontrollija:		kuupäev: 31.05.2018	
		mõõtkava:	
		projekti nr:	

Konstruktsioon:	P-1
Soojusjuhtivus:	U=0,19 W/m²K
Märkus:	

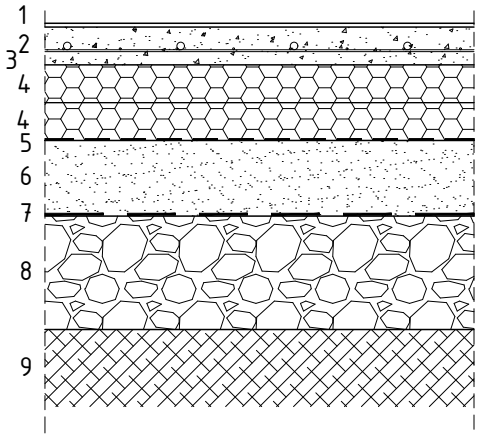

Nr	Kiht	Paksus, mm
1	Põranda viimistlus	
2	Betoon, C20/25, XC1	100
	keskel armatuurvõrk	
	Ø5/150/150, küttetorustik	
3	Ehituspaber, jätkud teibitud	
4	EPS200, 2x100mm	200
5	Hüdroisolatsioonikile	
6	Tihendatud liiv	200
7	Geotekstiil, pinnase eraldaja	
8	Tihendatud täide	1000
	(liiv, kruus, killustik)	
9	Mineraalne aluspinnas	
	KOKKU:	1500

tähis:	arv:	muutis:	kuupäev:	sisu:

töö: Üksikelamu ehitamine		osa: EK	
tellija:	PÕRANDA KONSTRUKTSIOON P-1	Põhiprojekt	
projekteerija:		joonise nr: EK-8.2	leht/lehti: 23/30
kontrollija:		kuupäev: 31.05.2018	
		mõõtkava:	
		projekti nr:	tel: e-p

Konstruktsioon:	VS-1
Soojusjuhtivus:	U=0,15W/m²K
Märkus:	

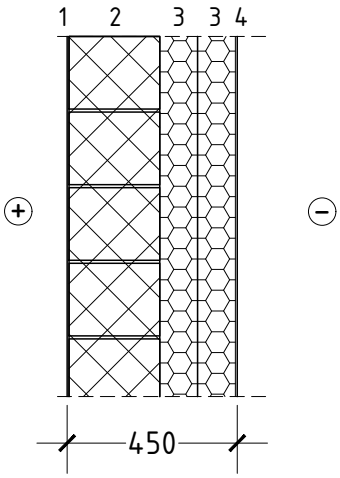

Nr	Kiht	Paksus, mm
1	Krohv+viimistlus	5
2	Silikaatplokk 240mm	240
3	EPS60, 2x100mm	200
4	Krohv	5
	KOKKU:	450

tähis:	arv:	muutis:	kuupäev:	sisu:

töö: Üksikelamu ehitamine		osa: EK	
tellija:	VÄLISSEINA KONSTRUKTSIOON VS-1	Põhiprojekt	
projekteerija:		joonise nr: EK-8.3	leht/lehti: 24/30
kontrollija:		kuupäev: 31.05.2018	
		mõõtkava:	
		projekti nr:	

Konstruktsioon:	VS-2
Soojusjuhtivus:	U=0,15W/m²K
Märkus:	

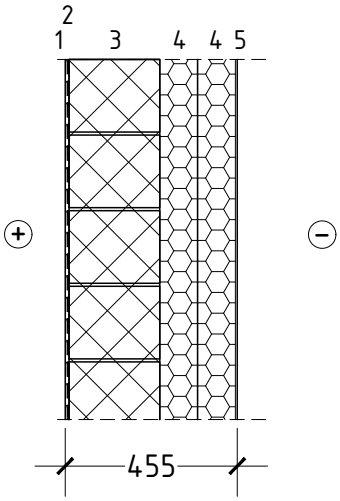

Nr	Kiht	Paksus, mm
1	Keraamiline plaat segul 10mm	10
2	Hüdroisolatsioon, nt Kiilto	
3	Silikaatplokk 240mm	240
4	EPS60 Silver, 2x100mm	200
4	Krohv	5
	KOKKU:	455

tähis:	arv:	muutis:	kuupäev:	sisu:

töö: Üksikelamu ehitamine		osa: EK	
tellija:	VÄLISSEINA KONSTRUKTSIOON VS-2	Põhiprojekt	
projekteerija:		joonise nr: EK-8.4	leht/lehti: 25/30
kontrollija:		kuupäev: 31.05.2018	
		mõõtkava:	
		projekti nr:	te e-

Konstruktsioon:	SS-1
Soojusjuhtivus:	
Märkus:	

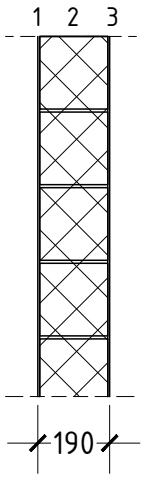

Nr	Kiht	Paksus, mm
1	Krohv+viimistlus	5
2	Silikaatplokk 180mm	180
3	Krohv+viimistlus	5
	KOKKU:	190

tähis:	arv:	muutis:	kuupäev:	sisu:

töö: Üksikelamu ehitamine		osa: EK	
tellija:	SISESEINA KONSTRUKTSIOON SS-1		
projekteerija:		joonise nr: EK-8.5	leht/lehti: 26/30
kontrollija:		kuupäev: 31.05.2018	
		mõõtkava:	
		projekti nr:	

Konstruktsioon:	SS-2
Soojusjuhtivus:	
Märkus:	

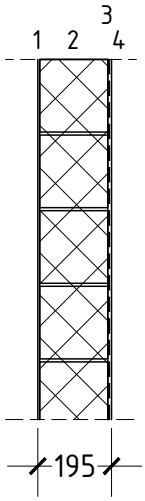

Nr	Kiht	Paksus, mm
1	Krohv+viimistlus	5
2	Silikaatplokk 180mm	180
3	Hüdroisolatsioon, nt Kiilto	
4	Keraamiline plaat segul 10mm	10
	KOKKU:	195

tähis:	arv:	muutis:	kuupäev:	sisu:

töö: Üksikelamu ehitamine		osa: EK	
tellija:	SISESEINA KONSTRUKTSIOON SS-2		
projekteerija:		joonise nr: EK-8.6	leht/lehti: 27/30
kontrollija:		kuupäev: 31.05.2018	
		mõõtkava:	
		projekti nr:	

Konstruktsioon:	VL-1
Soojusjuhtivus:	
Märkus:	

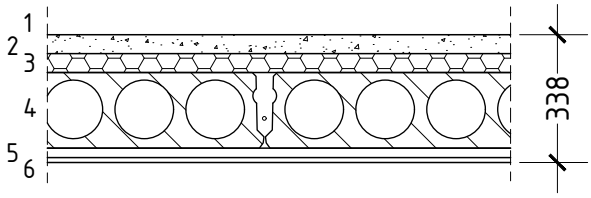

Nr	Kiht	Paksus, mm
1	Põrandakate vastavalt ruumile	
2	Kiudbetoon 50mm, ülemises pinnas küttetorustik	50
3	EPS100, 50mm	50
4	Monteeritav õõnespaneel TAM200	200
5	Plekkroov 25mm, s.400mm	25
6	Kipsplaat+pahtel+viimistlus	13
	KOKKU:	338

tähis:	arv:	muutis:	kuupäev:	sisu:

töö: Üksikelamu ehitamine		osa: EK	
tellija:	VAHELAE KONSTRUKTSIOON VL-1		
projekteerija:		joonise nr: EK-8.7	leht/lehti: 28/30
kontrollija:		kuupäev: 31.05.2018	
		mõõtkava:	
		projekti nr:	

Konstruktsioon:	K-1
Soojusjuhtivus:	U=0,09 W/m²K
Märkus:	

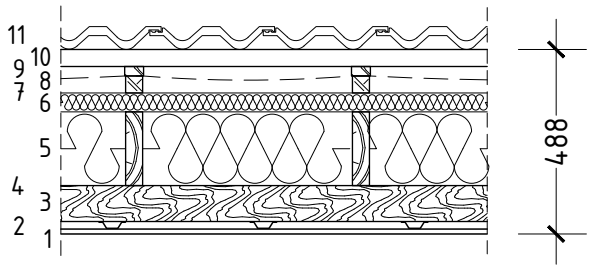

Nr	Kiht	Paksus, mm
1	Kipsplaat+pahtel+viimistlus	13
2	Mütsprofiil 20mm, s.400mm	20
3	Sarika paksendus 45x95mm, vahel kivivill 100mm	95
4	Aurutõke	
5	Sarikas 45x195mm, vahel kivivill 200mm	195
6	Tuuletõkkeplaat 50mm	50
7	Distantsliist 45x45mm	45
8	Aluskate, armeeritud kile	
9	Distantsliist 25x50mm	25
10	Roov45x45mm, s.~350mm	45
11	Katusekivi	
	KOKKU:	488

tähis:	arv:	muutis:	kuupäev:	sisu:

töö: Üksikelamu ehitamine		osa: EK	
tellija:	KATUSE KONSTRUKTSIOON K-1	Põhiprojekt	
projekteerija:		joonise nr: EK-8.8	leht/lehti: 29/30
kontrollija:		kuupäev: 31.05.2018	
		mõõtkava:	
		projekti nr:	te e-

Konstruktsioon:	T-1
Soojusjuhtivus:	
Märkus:	

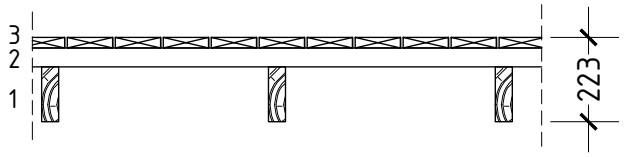

Nr	Kiht	Paksus, mm
1	Pruss 45x145mm s.600mm	145
2	Roov 50x100mm, s.400mm	50
3	Terrassilaud 28x120mm	28
	KOKKU:	223

tähis:	arv:	muutis:	kuupäev:	sisu:

töö: Üksikelamu ehitamine		osa: EK	
tellija:	TERRASSI KONSTRUKTSIOON T-1		
projekteerija:		joonise nr: EK-8.9	leht/lehti: 30/30
kontrollija:		kuupäev: 31.05.2018	
		mõõtkava:	
		projekti nr:	