# LÕIGE 5-5

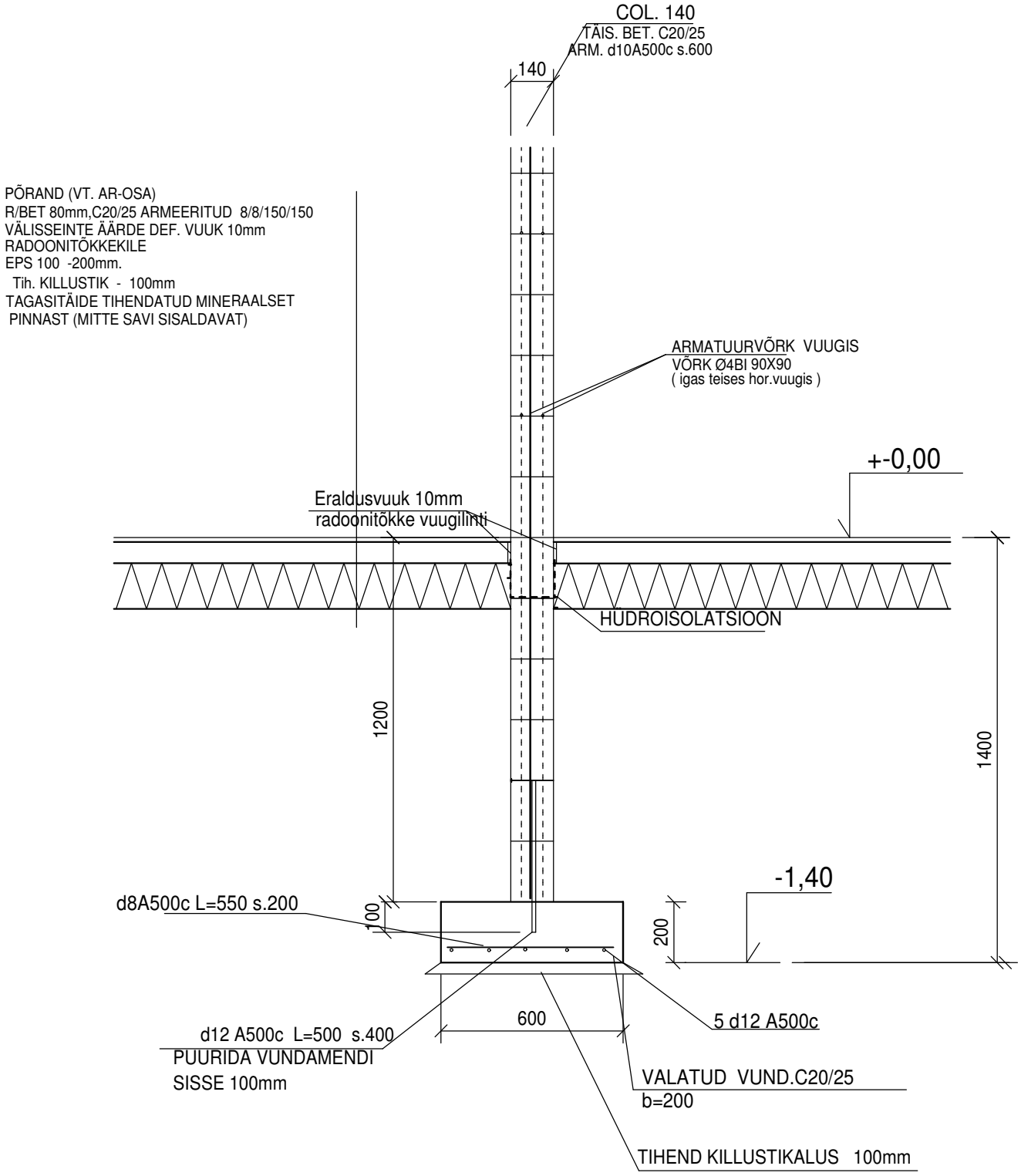
COL. 140
TÄIS. BET. C20/25
ARM. d10A500c s.600
140
PÕRAND (VT. AR-OSA)
R/BET 80mm,C20/25 ARMEERITUD 8/8/150/150
VÄLISSEINTE ÄÄRDE DEF. VUUK 10mm
RADOONITÕKKEKILE
EPS 100 -200mm.
Tih. KILLUSTIK - 100mm
TAGASITÄIDE TIHENDATUD MINERAALSET
PINNAST (MITTE SAVI SISALDAVAT)
ARMATUURVÕRK VUUGIS
VÕRK Ø4BI 90X90
( igas teises hor.vuugis )
+-0,00
Eraldusvuuk 10mm
radoonitõkke vuugilint
HÜDROISOLATSIOON
1200
1400
-1,40
d8A500c L=550 s.200
100
200
600
5 d12 A500c
d12 A500c L=500 s.400
PUURIDA VUNDAMENDI
SISSE 100mm
VALATUD VUND.C20/25
b=200
TIHEND KILLUSTIKALUS 100mm