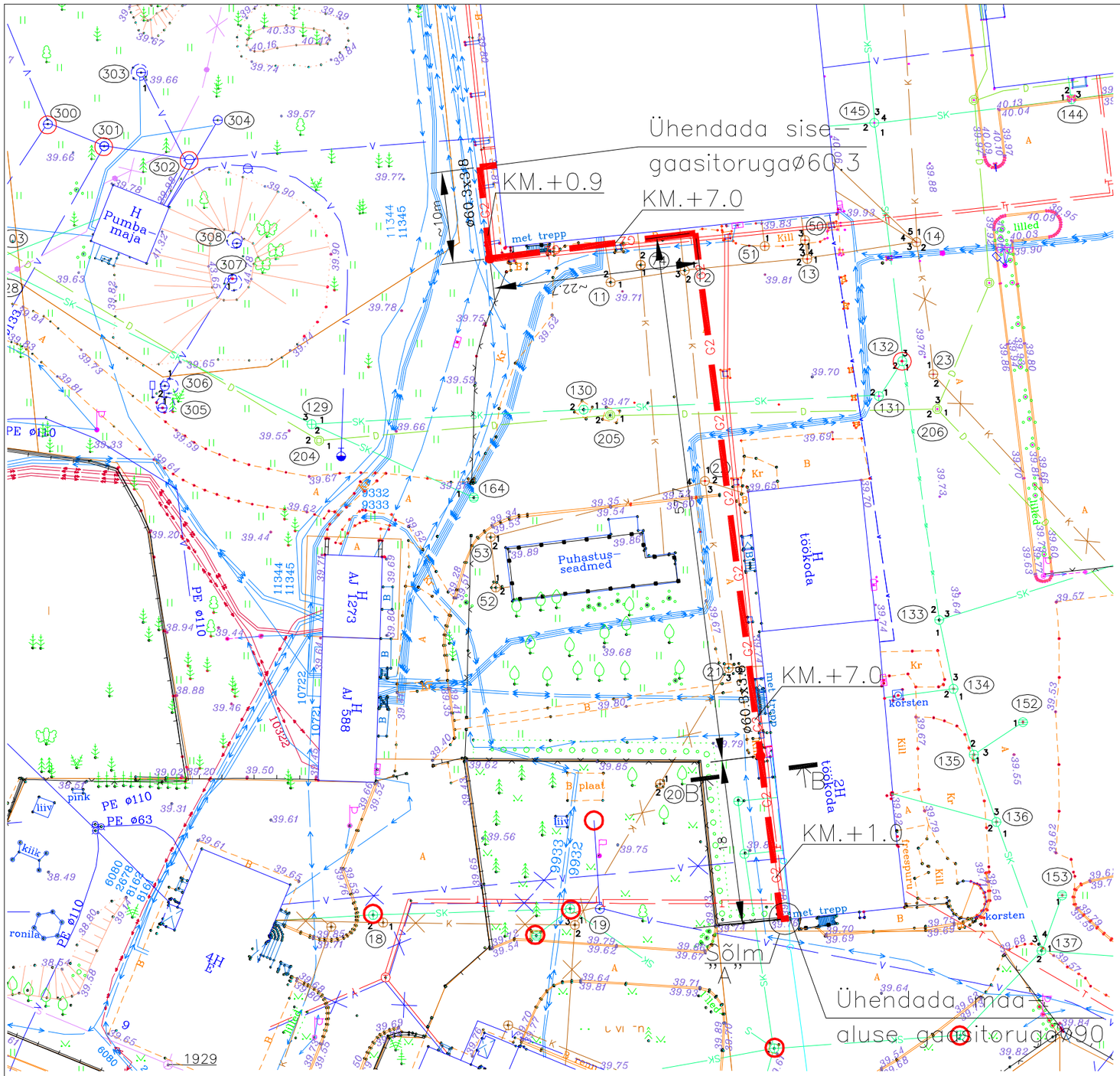

B – B

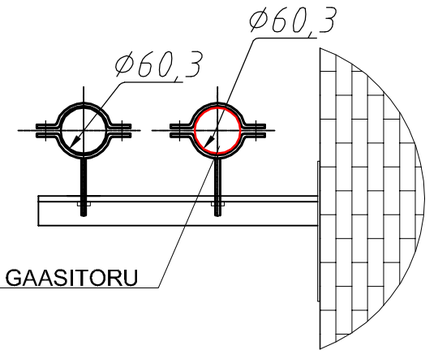

Sõlm "A"

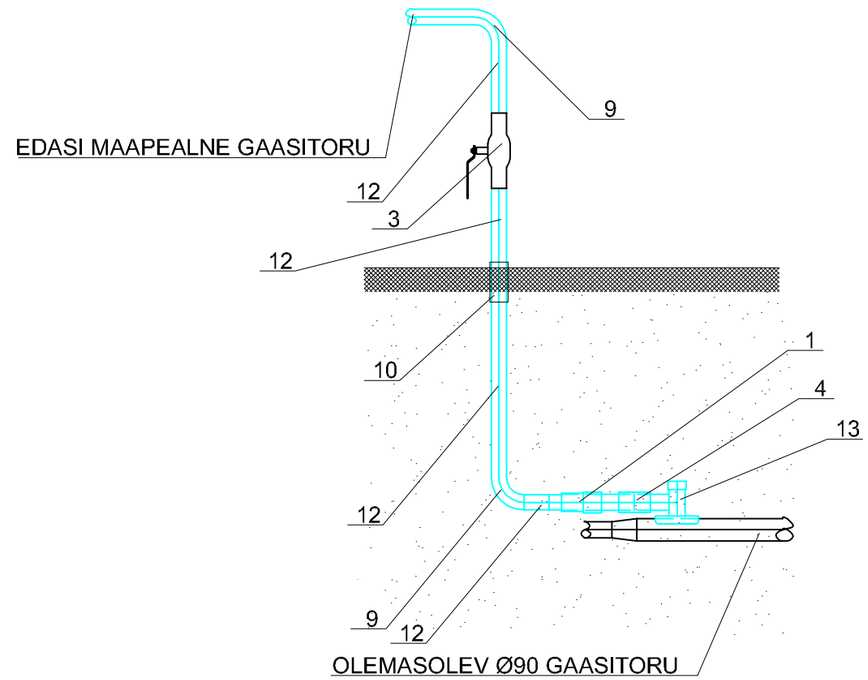

Tingmärgid

G2 — Projekteeritav A-kat gaasitorustik