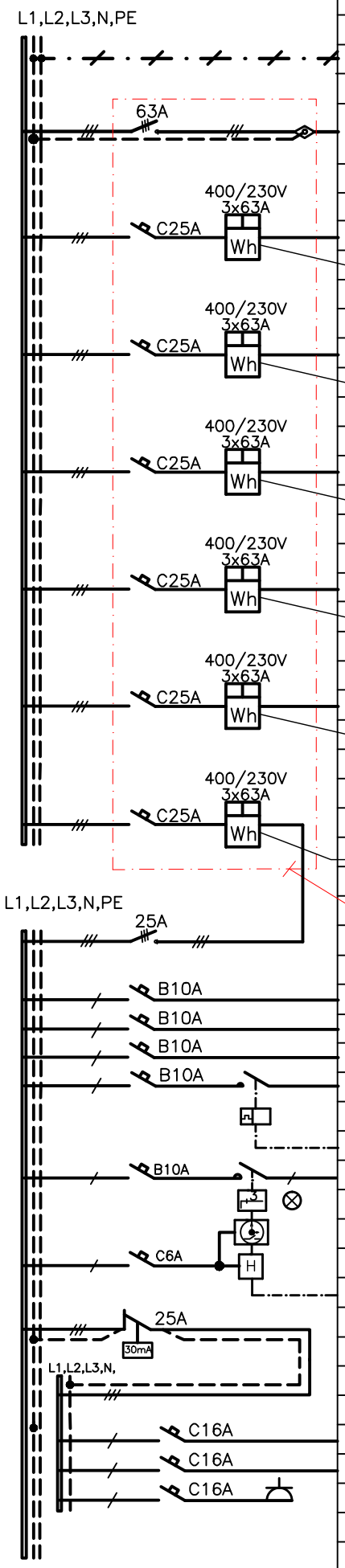


| TÄHIS | TARBIJA | Pi kW | JUHTMESTIK mm² |
|---|---|---|---|
| | **KILBI "PK" SKEEM** | | |
| | (ALGUS) | | |
| | PEAMAANDUSLATILE, MAANDURILE | | MK–16 KoRo |
| M | **TOIDE ELEKTRILEVI ÕHULIINILT (sisestusisolaatoritelt hoone seinal)** | **~110** | **AXPK 4G25mm2** |
| M5 | Korteri nr.5 jaotuskilpi KK5 | ~11 | XPJ–HF 5G6 |
| | Kahetariifne kaugloetav arvesti | | |
| M4 | Korteri nr.4 jaotuskilpi KK4 | ~16 | XPJ–HF 5G6 |
| | Kahetariifne kaugloetav arvesti | | |
| M3 | Korteri nr.3 jaotuskilpi KK3 | ~12 | XPJ–HF 5G6 |
| | Kahetariifne kaugloetav arvesti | | |
| M2 | Korteri nr.2 jaotuskilpi KK2 | ~19 | XPJ–HF 5G6 |
| | Kahetariifne kaugloetav arvesti | | |
| M1 | Korteri nr.1 jaotuskilpi KK1 | ~35 | XPJ–HF 5G6 |
| | Kahetariifne kaugloetav arvesti | | |
| M0 | Üldtarbijate sektsiooni toide | ~18 | XPJ–HF 5G6 |
| | Kahetariifne kaugloetav arvesti | | |
| | Elektrilevi poolt plommitav osa | | |
| 1 | | | |
| 2 | Fonolukk | | XPJ–HF 3G1,5 |
| 3 | ATS–i toide | | XPJ–HF 3G1,5 |
| 4 | Kütteruumi ja pööningu valgus | | XPJ–HF 3G1,5 |
| 5 | Trepikoja valgustus | | |
| | Impulssrelee kilbis | | |
| 5j | Valgustuse juhtimine korterite uste juurest suru–(impulss–)lülititega | | XPJ–HF 2x1,5 |
| 6 | Perspektiivne välisvalgustus | ~0,5 | XPJ–HF 3G2,5 MCMK 2x2.5/2.5 |
| | ümberlüliti A–0–K + sign.lamp (kilbi uksel) | | |
| | Ööpäeva programmkell | | |
| 7 | Hämaralüliti | | |
| 7j | Hämaralüliti välisandur | | XPJ–HF 3G1,5 |
| RVK1 | RIKKEVOOLUKAITSE 1 | | |
| 8 | Trepikoja ja pööningu p.pesad | ~1,0 | XPJ–HF 3G2,5 |
| 9 | Tänvaäärne automaatvärav | ~1,0 | MCMK 2x6/6 |
| 10 | 230V pistikupesa kilbis | | |

**NÕUDED KILBI EHITUSEKS:**

PINGESÜSTEEM – 230/400V, ~50Hz, ERALDI KAITSEJUHIGA, TN–S
KILBI NIMIVOOL In=63A; KILBI LÜHISVOOLUKINDLUS Ik=6kA
EHITUSVIIS – KAPINA, SÜVISTAMISEKS TREPIKOJA SEINA, IP30
VIIMISTLUS – TAVALINE, UKS LIHTSA PÕÖRDLUKUGA
SISESTUS KILPI – ALT
VÄLJAVIIGUD – ÜLEVALT JA ALT (JUHTAHELAD KLEMMLIISTUDE KAUDU)
KILPI JÄTTA VÄHEMALT 20% RESERVRUUMI