TEHNOVÕRKIDE KOOSKÕLASTUSED			
Jrk nr.	ASUTUS	Kuupäev	NR
1	Elion Ettevõtted AS	06.10.2014	21811369
2	KH Energia-Konnelõ-Tänavavalgustus osakond	15.10.2014	642
3	Elektrilevi	02.10.2014	935263148

TAASTATAV HALJASALA:
1. MURUSEEME
2. KASVUMULLAS, 0,15m

PROJEKT. BETOONKIVIKATE:
1. Betoon/tellskivi, H=0,06m
2. Liivalus, H=0,03m
3. Killustikalus, H=0,2m

PROJEKT. TAASATAV ASFALTKATE:
1. AC 8 surf 0,05 m
2. Killustikalus 0,2 m (E=140 MPa, LA30)
3. Liivalus 0,2m (Kt= 0.98, Kf=1.0 m/ööp)

MÄRKUSED TAASTATAVAHALJASALA KOHTA:
1. KASVUMULLA HUUMUSE SISALDUS PEAB OLEMA VÄHEMALT 3%, KASVUMULD PEAB OLEMA MINERAALMULD (pH 6.5...7.0), EI TOHI SISALDADA TAIMEDE KAHJULIKKE JÄÄTMEID NING ON TIHENDATAV NII, ET EI TEKIKS VAJUMISI JA VEE LOHKUSID. EI TOHI KASUTADA KÜLMUNUD PINNAST.
2. OLEMASOLEVA JA TAASTATAVAHALJASALA PIIR ÜHTLUSTADA, TASANDADA NIIDUKÕLBULIKUKS.
3. KASVUMULD EI TOHI SISALDADA KIVE, KILLUSTIKKU JMS.

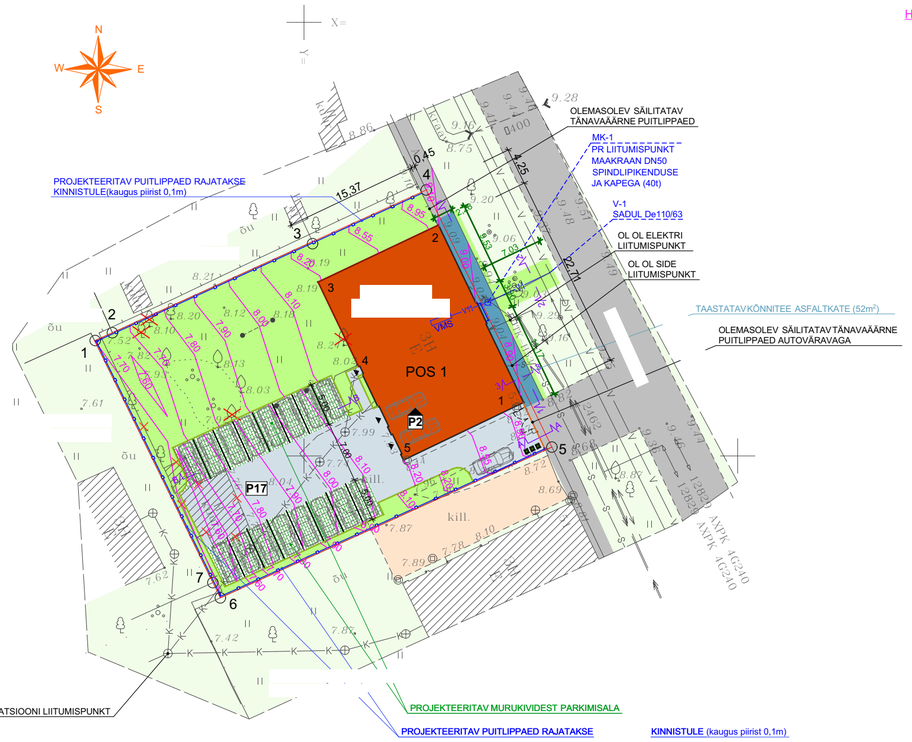

Punktide koordinaadid

Punkti nr.	Koordinaadid X	Koordinaadid Y
1		
2		
3		
4		
5		

HOONE PAIKNEMIST EI MUUDETA, SEEGA EI MUUTU KA HOONE KOORDINAADID!

HOONE +0,00= OLEMASOLEVA ESIMESE KORRUSE PÕRANDA PIND

REKONSTRUEERITAVA JA LAIENDATAVA KORTERELAMU TEHNILISED ANDMED

	OLEMASOLEV	PROJEKTEERITAV
KINNISTU PINDALA	1386 m²	1386 m²
EHITISEALUNE PIND	345 m²	345 m²
HOONE KASUTUSALA	korterelamu	korterelamu
MONTEERITAVUSE ASTE	mittemonteeritav	mittemonteeritav
KORRUSELISUS	soklikorrus / 2	+ 4
ELAMUTE ARV KINNISTUL	1	1
HOONE KÕRGUS MAAPINNAST	11 m	12 m
KATUSE KALLE	18°	24,80° ja 29,55°
HOONE TULEPÜSIVUSKLASS	TP2	TP2
EHITISE SULETUD NETOPIND	828,8 m²	1024,4 m²
KASULIK PIND	828,8 m²	1024,4 m²
ELURUUMIDE PIND		830,6 m²
ELAMISPIND	368,6 m²	531,4 m²
ABIRUUMIDE PIND	220,6 m²	299,2 m²
ÜLDKASUTATAV PIND	239,6 m²	184,4 m²
TEHNORUUMIDE PIND		9,4 m²
MAAPEALSE OSA MAHT	3101 m³	3305 m³
SULETUD BRUTOPIND	-	1286,6 m²
KRUNDI HALJASTUSE %	~55,8%	40%
KORTERITE ARV HOONES	15	19
EP'ga PROJEKTEERITUD m²		298,5
MAHT		3650 m³
SÜGAVUS		1,0
ABSOLUUTNE KÕRGUS		20.60

PARKIMISKOHTADE KONTROLLARVUTUS

TÜÜP	NORMATIIVNE ARVUTUS	NORMATIIVNE PARKIMISKOHTADE ARV	PROJEKTEERITAVATE PARKIMISKOHTADE ARV KINNISTUL
KORTERELAMUD	*alla 3-toalised* 1 x 19 = 19	19	17 (kinnistul bet. kivi alal) 2 (garaažis)

MÄRKUS: Parkimiskohtade arv on leitud kasutades "Tallinna parkimise korralduse arengukava aastateks 2006-2014"

TINGMÄRGID

	KRUNDI PIIR
	PIIRIMÄRK
1	*PIIRIMÄRGI NUMBER*
POS 1	*REKONSTRUEERITAV JA LAIENDATAV KORTERELAMU*
	LIKVIDEEERITAV KUUR
	TAASTATAVÜHEASTMELINE TREPP
	OLEMASOLEV HOONESTUS
	OLEMASOLEV KILLUSTIKKATTEGA ALA
	OLEMASOLEV MURUKATE
	TAASTATAV MURUKATE
	PROJEKTEERITAV BETOONKIVIKATTEGA ALA vuugid täidetakse graniitkivikillustikuga
	PROJEKTEERITAV MURUKIVIKATTEGA ALA
	OLEMASOLEV ASFALTKATE
	TAASTATAV ASFALTKATE (52m²)
	PROJEKTEERITAV ÄÄREKIVI; 200x80mm, h=25mm
	PROJEKTEERITAV ÄÄREKIVI; 290x150mm, h=100mm
	OLEMASOLEV KÕRGHALJASTUS, PUU, HEKK
	LIKVIDEERITUD KÕRGHALJASTUS (raieluba nr 17976)
	OLEMASOLEV VÄRAV
	OLEMASOLEV PUITPIIRE
	PROJEKTEERITAV PUITPIIRE
	PARKIMISKOHA MARKEERING (parkimiskohti kokku 19)
	PRÜGIKONTEINERID BETONEERITUD ALUSEL
	SISSESÕIT / SISSEPÄÄS
8,20	*PROJEKTEERITAV SAMAKÕRGUSJOON*
OLEMASOLEVAD KOMMUNIKATSIOONITRASSID	
V V	*OLEMASOLEV VEETORUSTIK*
K K K-	*OLEMASOLEV KANALISATSIOONITRASS*
	OLEMASOLEV MADALPINGE KAABEL
S S S-	*OLEMASOLEV SIDEKAABEL*
	OLEMASOLEV ÕHULIIN
PROJEKTEERITAVAD KOMMUNIKATSIOONITRASSID	
veetorustiku rekonstrueerimise projekt, töö nr PR108/14VK)	
V1 V1	*PROJEKTEERITUD KINNISTUVÄLINE VEETORUSTIK*
V11 V11 V11	*PROJEKTEERITUD KINNISTUSISENE VEETORUSTIK*
	PROJEKTEERITUD UUS VEE LIITUMISPUNKT

LÕIGE B-B M 1:100

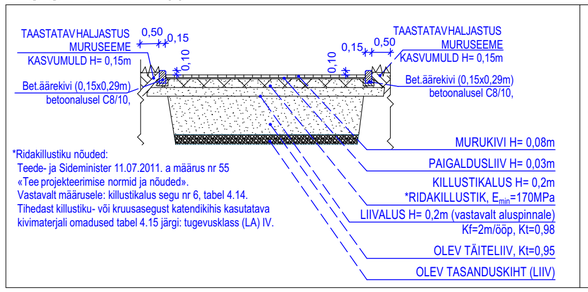

LÕIGE A-A M 1:25

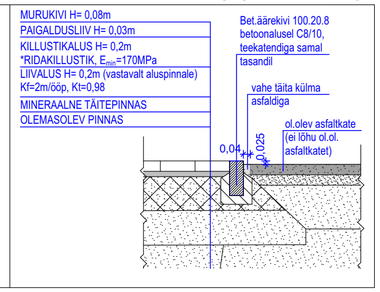

Märkused:

1. Killustikaluses kasutada paekillustikku purunemiskindlusega LA30 vastavalt "Killustikust katendikihtide ehitamise juhend" 2012-2 (Kinnitatud Maanteeameti peadirektori käskkirjaga 30.04.12 nr 0167).
2. Killustikalus asfaltkattega kõnniteel rajatakse sidumata segust, mille terastikuline koostis vastab "Tee projekteerimise normid ja nõuded" lisa "Maanteede projekteerimisnormid" (RT I, 08.07.2011, 33) tabelis 4.14 esitatud segu nr 4 nõuetele.
3. Dreenkihis kasutatava liivpinnase filtratsioonimoodul peab olema vähemalt 1.0 m/ööp (EVS-EN 13286-2 järgi, GOST 25584-90 lisa 5 kohaselt). Täidete aluse liivpinnase filtratsioonimoodul peab olema vähemalt 0.5 m/ööp (EVS-EN 13286-2 järgi, GOST 25584-90 lisa 5 kohaselt).
4. Tagasitäidete ja liivaluse tihenduskoefitsent peab olema teekonstruktsiooni all vähemalt 0.98. Haljasala all on tagasitäidete tihenduskoefitsent 0.96. Torualune kaeviku põhi tihendada täiendavalt, tihenduskoefitsent 0.94.
5. Torud paigaldada kuivale pinnale, vee ilmnemisel torukaevikus tuleb see välja pumbata.
6. Tagasitäited teostatakse liivaga kihtide kaupa kuni tee kihtkonstruktsioonini. Tihendatava kihi max paksus 0,4 m.
7. Killustikaluse pinnal peab kõnniteel 140 MPa.
8. Ülakihi asfaldisegu jäätmetäitematerjal valida tardkivimist (LA25) vastavalt "Asfaldist katendikihtide ehitamise juhis 2014-15" (Kinnitatud Maanteeameti peadirektori käskkirjaga 25.11.2014 nr 315).
9. Muru rajamisel kasutada nõrgalt happelise või neutraalse reaktsiooniga (pH 6,5...7,0) mineraalmulda huumusesisaldusega vähemalt 3%. Olemasoleva kasvumulla kasutamisel tuleb see vastavalt ette valmistada - eemaldada kivid, juurikad ja muud ebasobivad esemed. Mulla laotamisel tuleb seda piisavalt tihendada, et ei tekiks hilisemaid vajumeid ja lohke. Külmunud kasvumulla laotamine keelatud. Muruseemne külvamistihedus 20...30 gr/m².

10. Plaanil kujutatud tingmärgid viitavad objekti asukohale, kuid mitte nende tegelikele suurustele looduses.
11. Tööde teostamise käigus lähtuda olemasolevatest katete kõrgusarvudest.

LÕIGE 3-3 M1:100

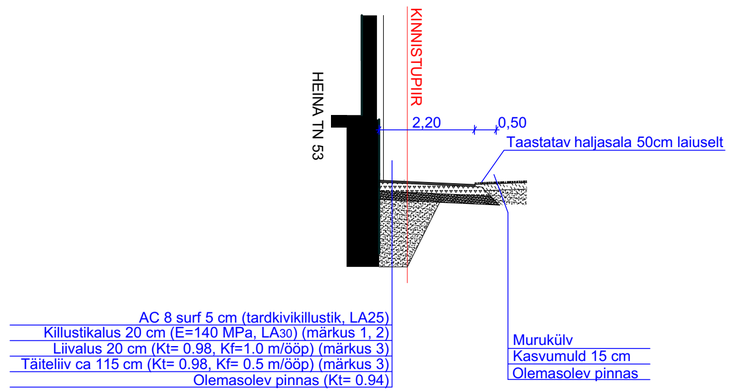

LÕIGE 2-2 M1:100

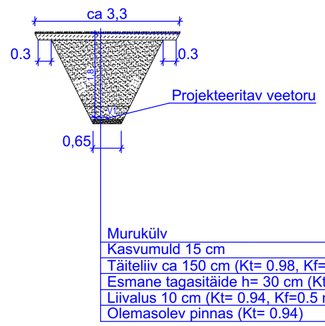

LÕIGE 1-1 M1:100

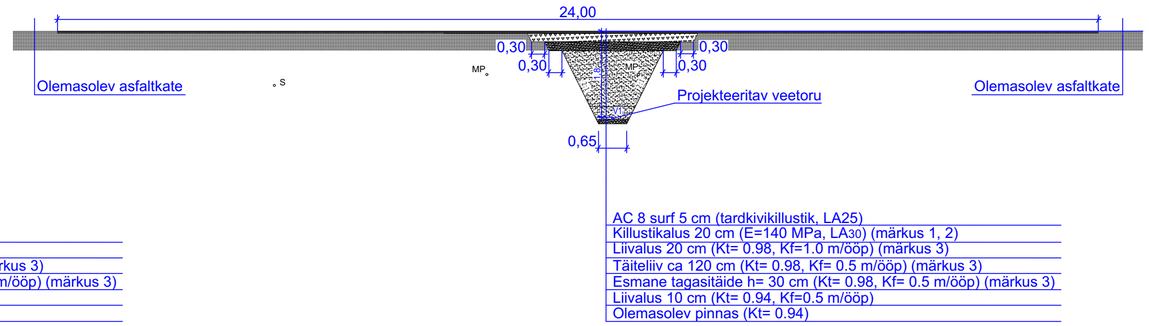

Tellija			
Objekt	KORTERELAMU REKONSTRUEERIMINE JA LAIENDAMINE	Töö number	PR 108/14
		Staadium	EELPROJEKT
	Põhja-Tallinna LO, Tallinn	Projekti osa	AS
Joonis	ASENDIPLAAN TEHNOVÕRKUDE JA VERTIKAALPLANEERIMISEGA	Joonise nr.	03-24
		Mõõtkava	1:500
Arhitekt			
		Kuupäev	28.10.2014