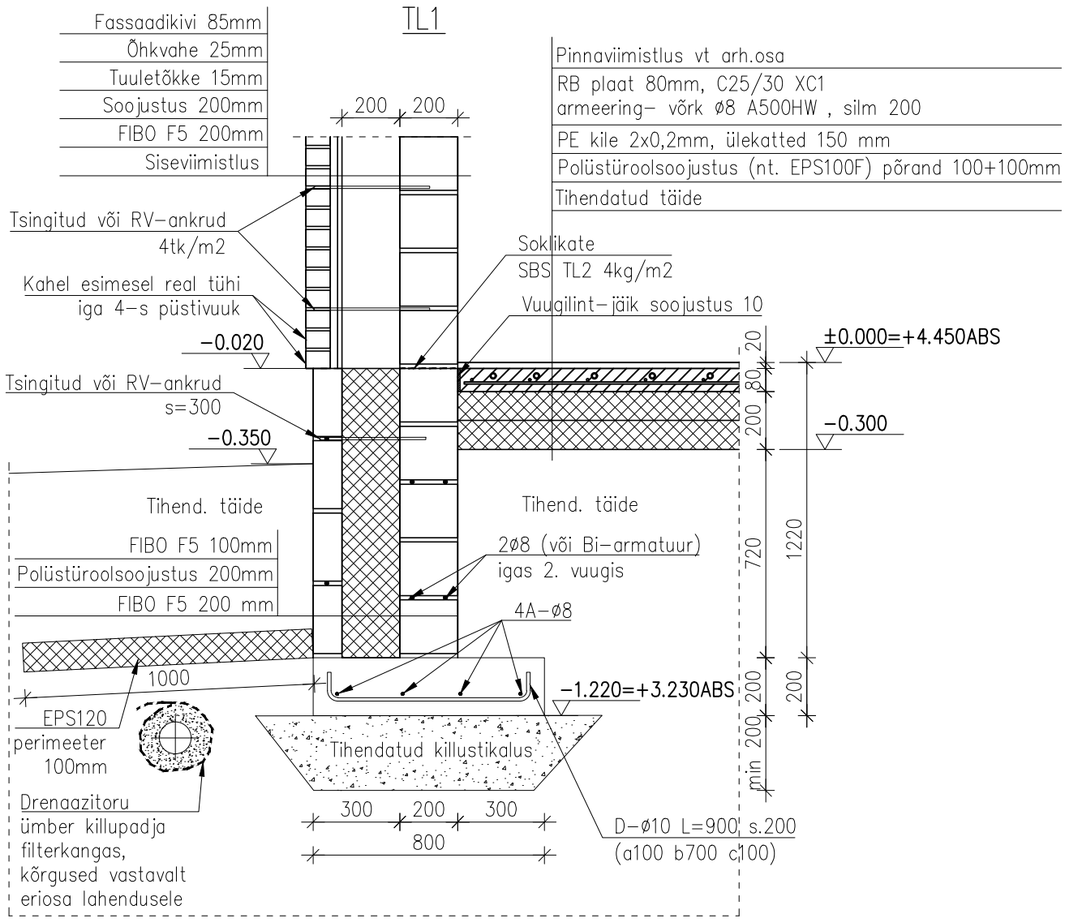

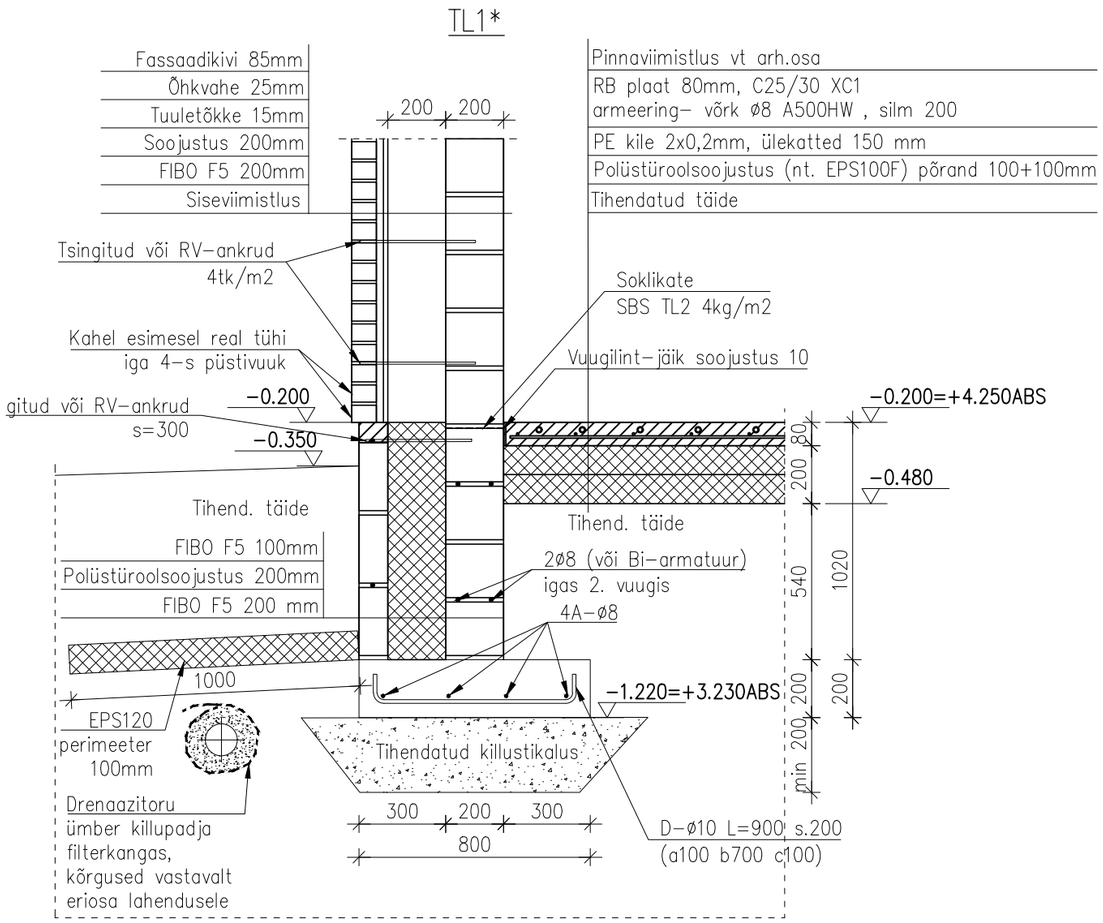

tõmbe ühe suurendad kuni 20 %), EZ/EN1,
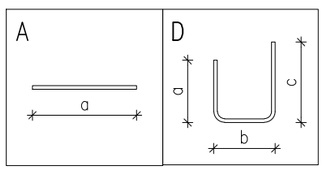
Sarruse painutustüübid