SÕLM "4" M1:10

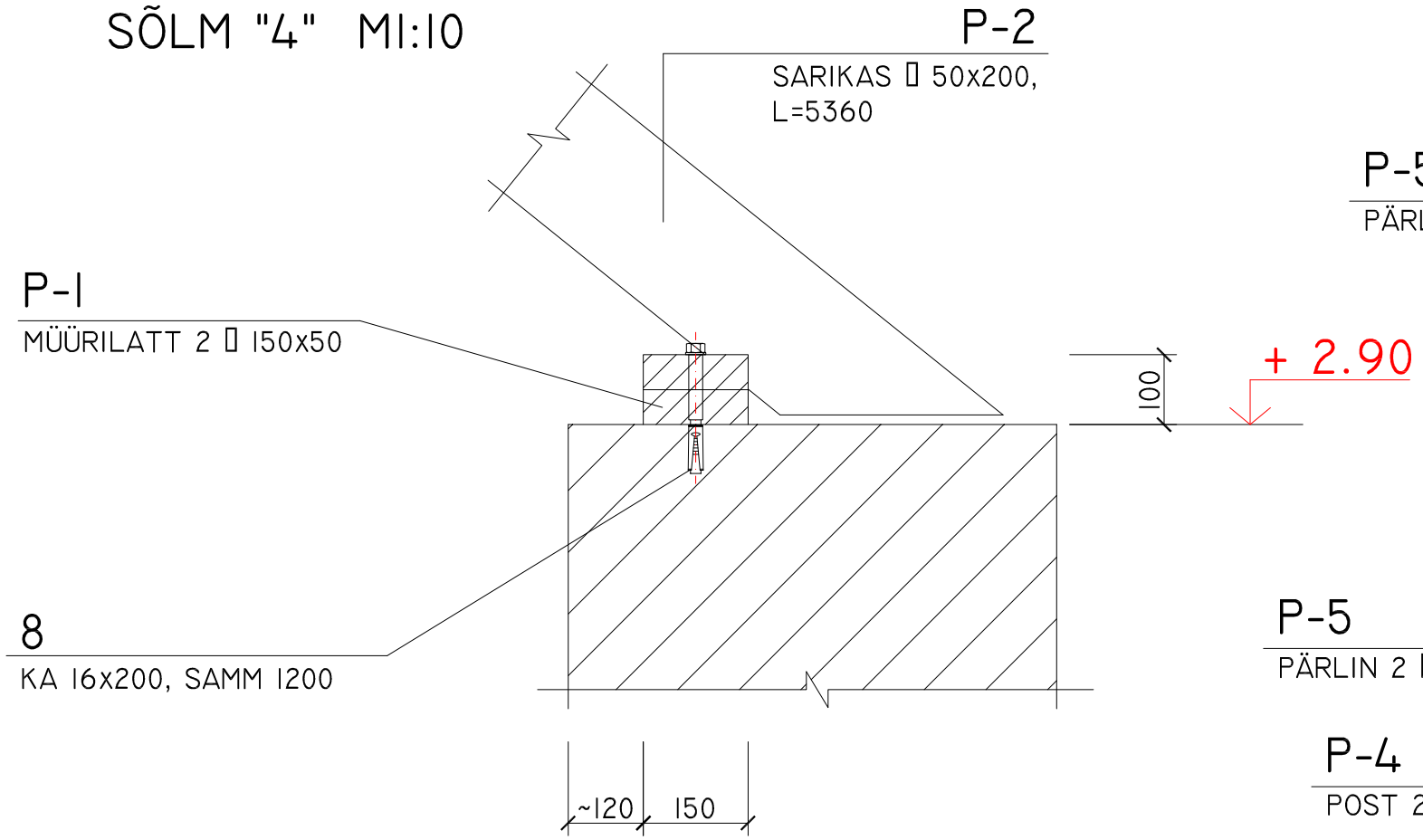

SÕLM "6" M1:10

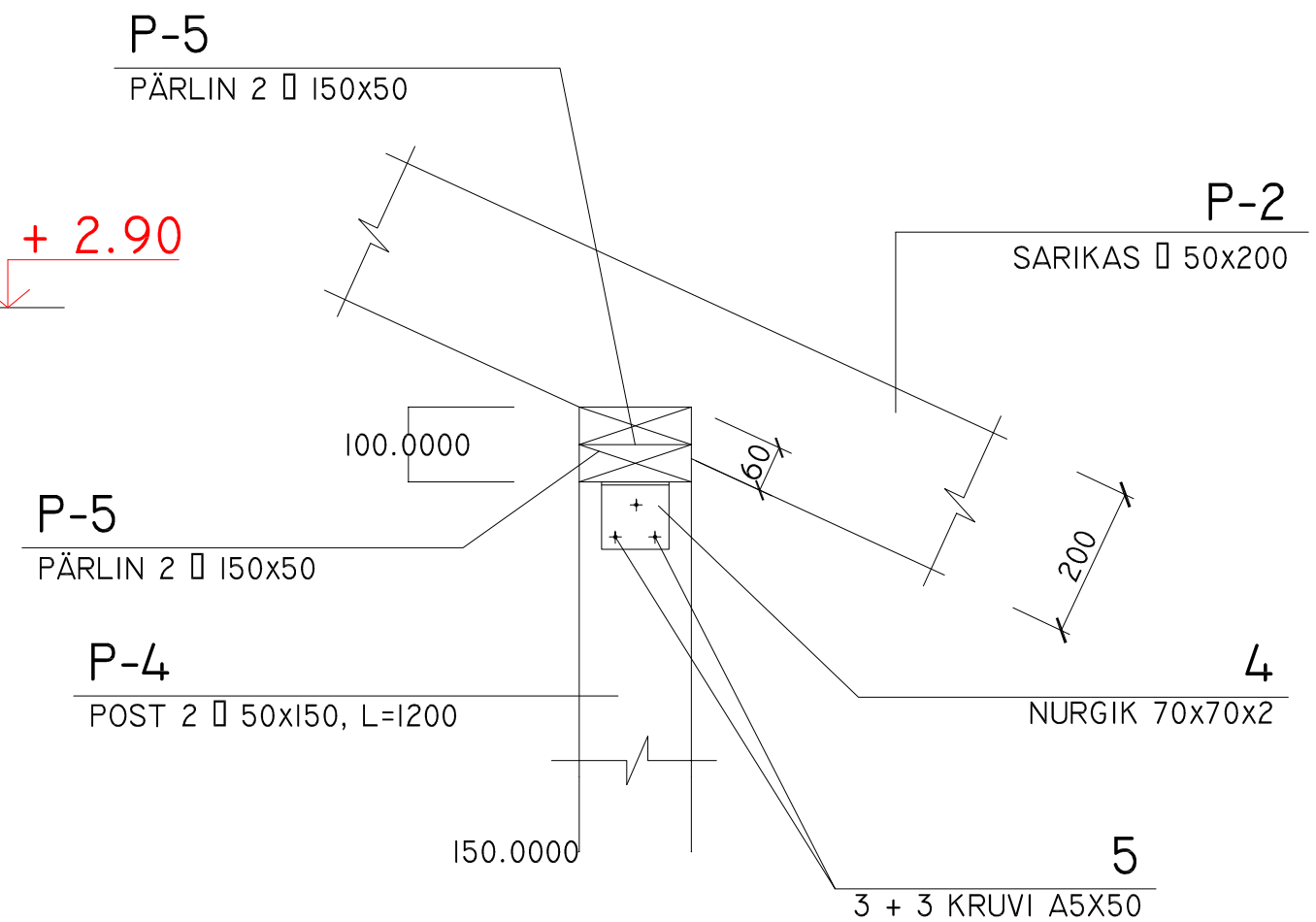

SÕLM "5" M1:10

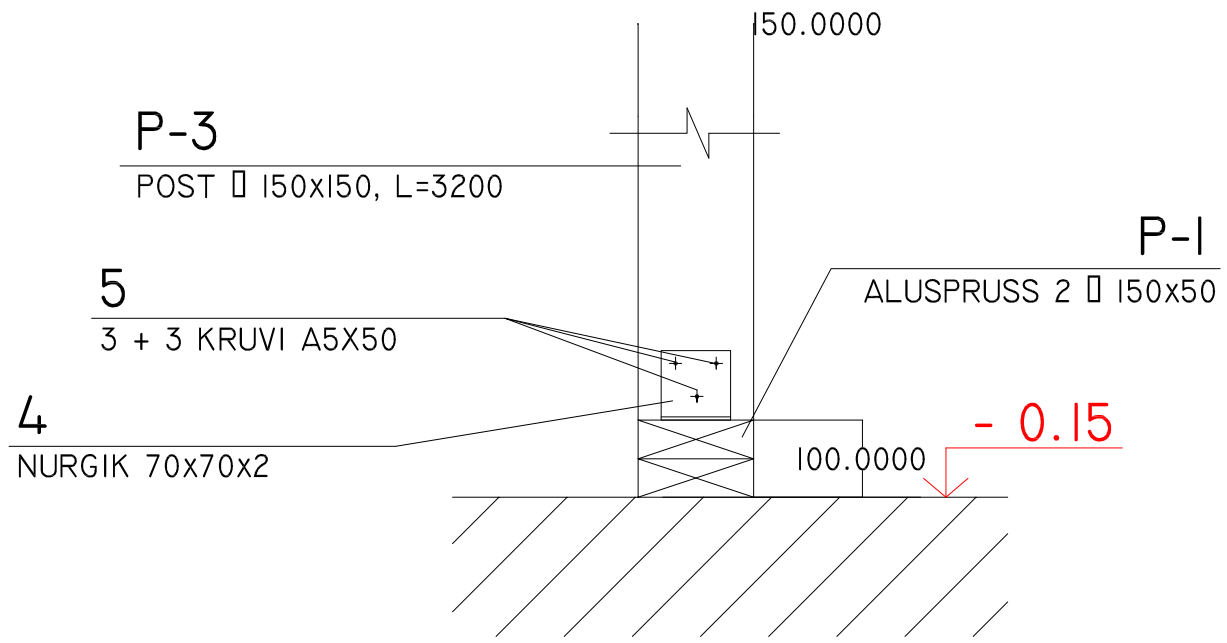

MÄRKUSED:

1. MÕÕDUD ON JOONISEL ANTUD MM-TES.
2. SÕLMEDE ASUKOHAD ON NÄIDATUD LÕIGETEL LEHEL EK-4.
3. SPETSIFIKATSIOONID ON TOODUD LEHEL EK-12.
4. PUIT- JA KIVIMATERJALI VAHELE PAIGALDADA 2 KIHTI HÜDROISOLATSIOONI RULLMATERJALI.

OBJEKTI NIMI: AMETIHOONE	JOONISE NIMETUS: KATUSE SÕLMED "4" ... "6"		MÕÕTKAVA: 1:10
AADRESS: TALLINN, VENE TN. 31			
EKK Ehituskonstrueerimise ja katsetuste OÜ, MTRi reg.nr. EP10237051-0001, 10136 Tallinn, Koidu 35, Tel.(372)6427482,Fax.(372)6460107	PROJEKT: S.RÄND	KUUPÄEV: 20.06.2007	FILE
	KONTROLLIS		STAADIUM: PÕHIPROJEKT
	TÖÖ NR.: 0706P08	ERIALA: JOONISE NR.: EK -6	MUUDATUS