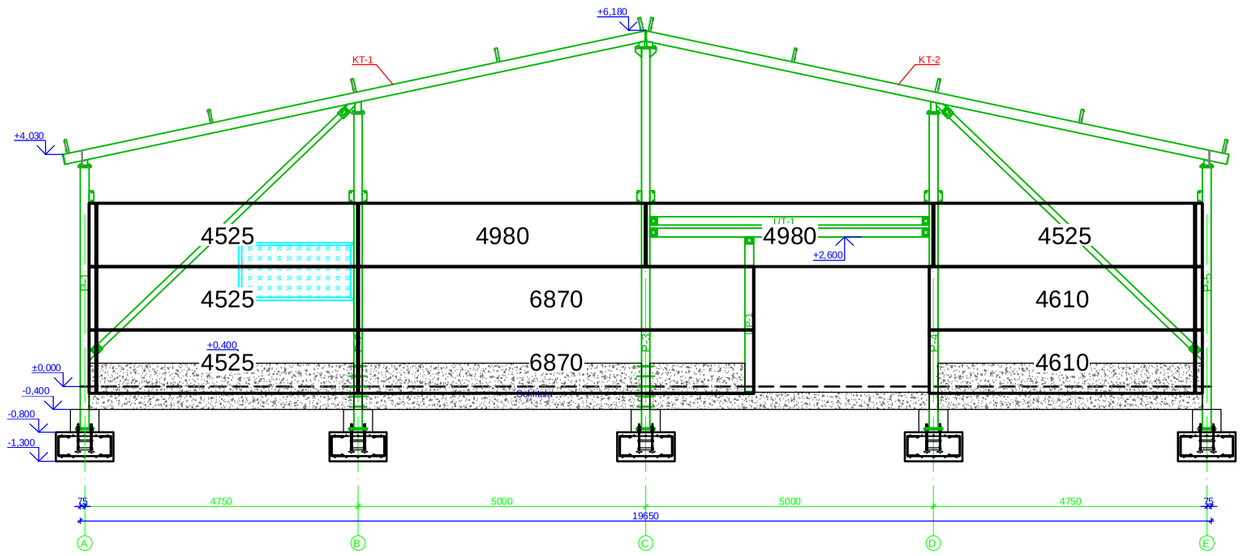
KT-1
KT-2
+6,180
+4,030
4525
4980
4980
4525
+2,600
4525
6870
4610
+0,400
4525
6870
4610
±0,000
-0,400
-0,800
-1,300
4750
5000
5000
4750
19650
A
B
C
D
E

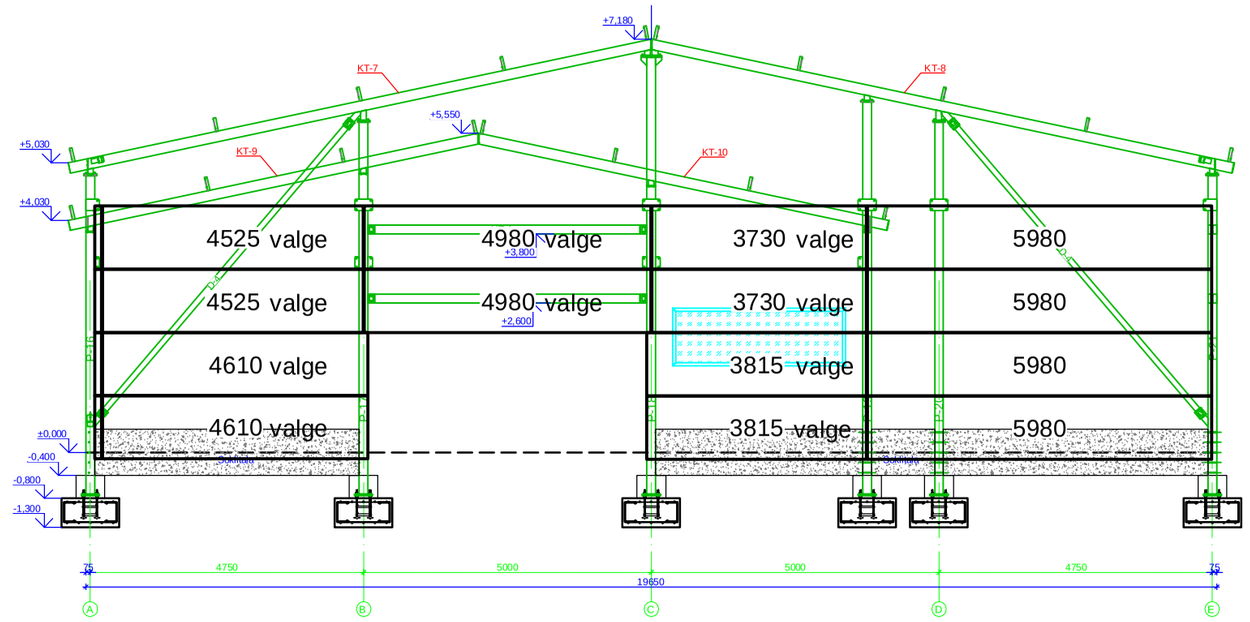
+7,180
KT-7
KT-8
+5,550
KT-9
KT-10
+5,030
+4,030
4525 valge
4980 valge
+3,800
3730 valge
5980
4525 valge
4980 valge
+2,600
3730 valge
5980
4610 valge
3815 valge
5980
4610 valge
3815 valge
5980
±0,000
-0,400
-0,800
-1,300
4750
5000
5000
4750
19650
A
B
C
D
E

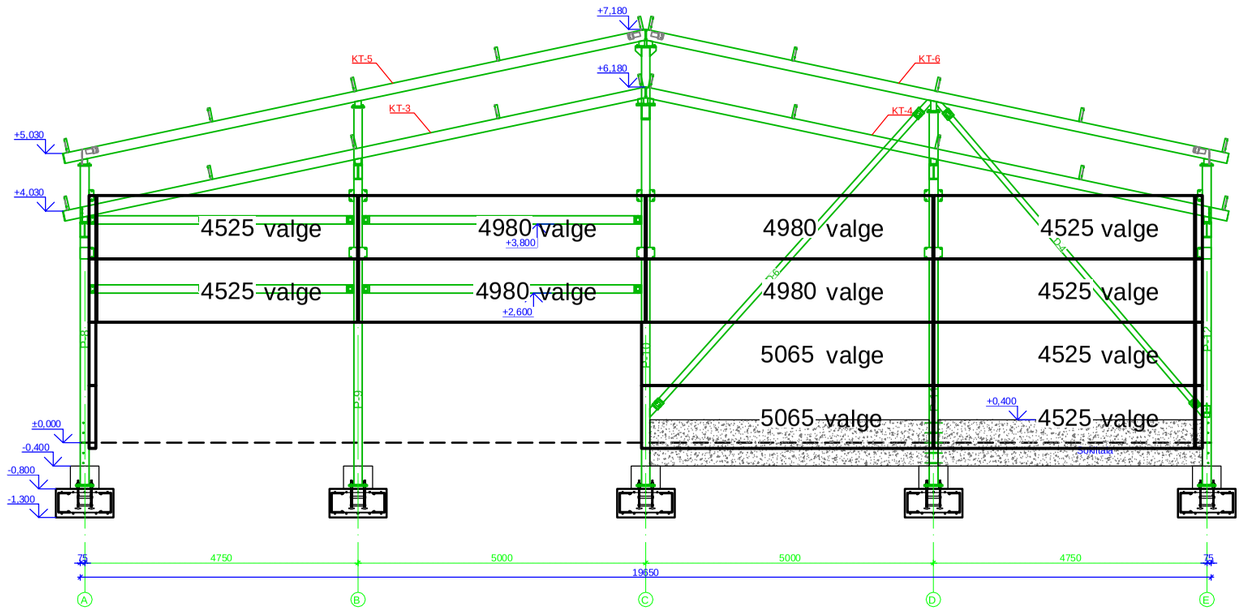
+7,180
KT-5
+6,180
KT-6
KT-3
KT-4
+5,030
+4,030
4525 valge
4980 valge
+3,800
4980 valge
4525 valge
4525 valge
4980 valge
+2,600
4980 valge
4525 valge
5065 valge
4525 valge
+0,400
5065 valge
4525 valge
±0,000
-0,400
-0,800
-1,300
4750
5000
5000
4750
19650
A
B
C
D
E

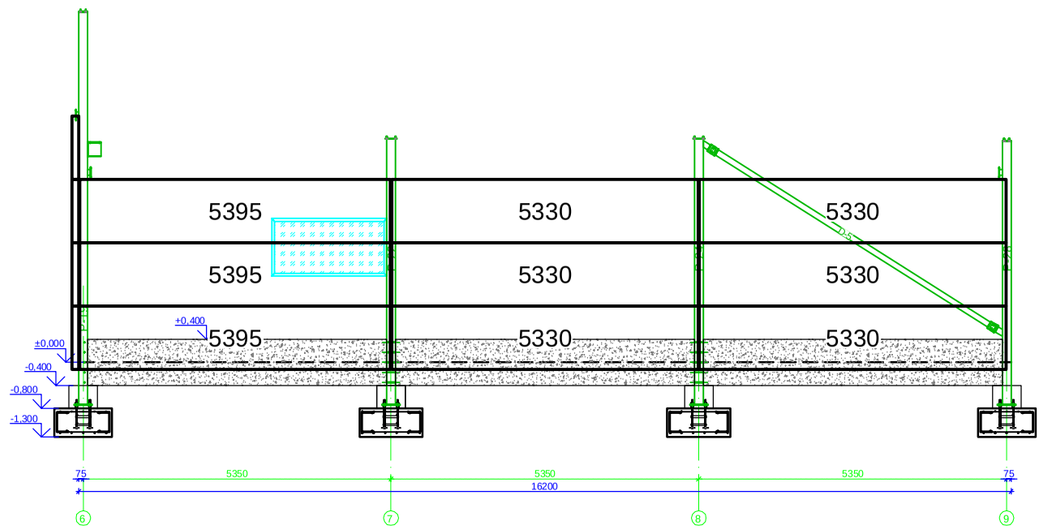
5395
5330
5330
5395
5330
5330
+0,400
5395
5330
5330
±0,000
-0,400
-0,800
-1,300
75
5350
5350
5350
75
18200
6
7
8
9

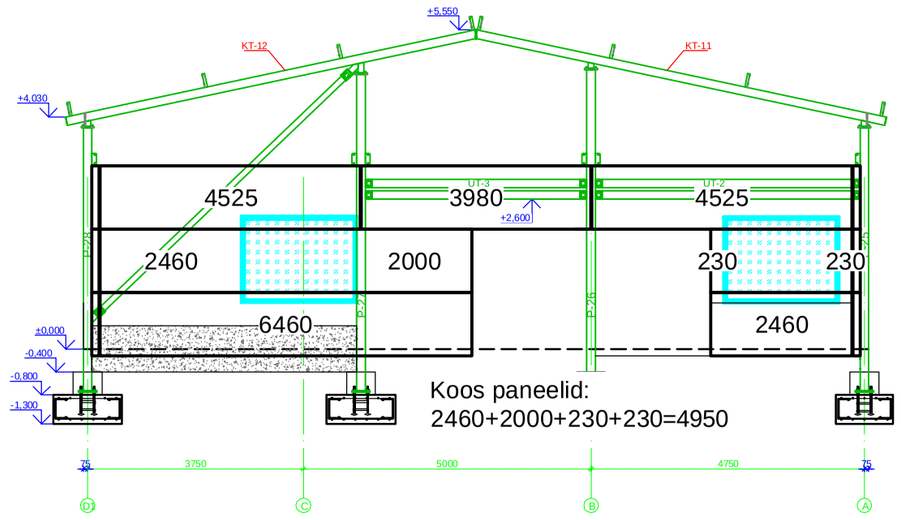
+5,550
KT-12
KT-11
+4,030
4525
3980
+2,600
4525
2460
2000
230
230
6460
2460
±0,000
-0,400
-0,800
-1,300
Koos paneelid:
2460+2000+230+230=4950
3750
5000
4750
D
C
B
A

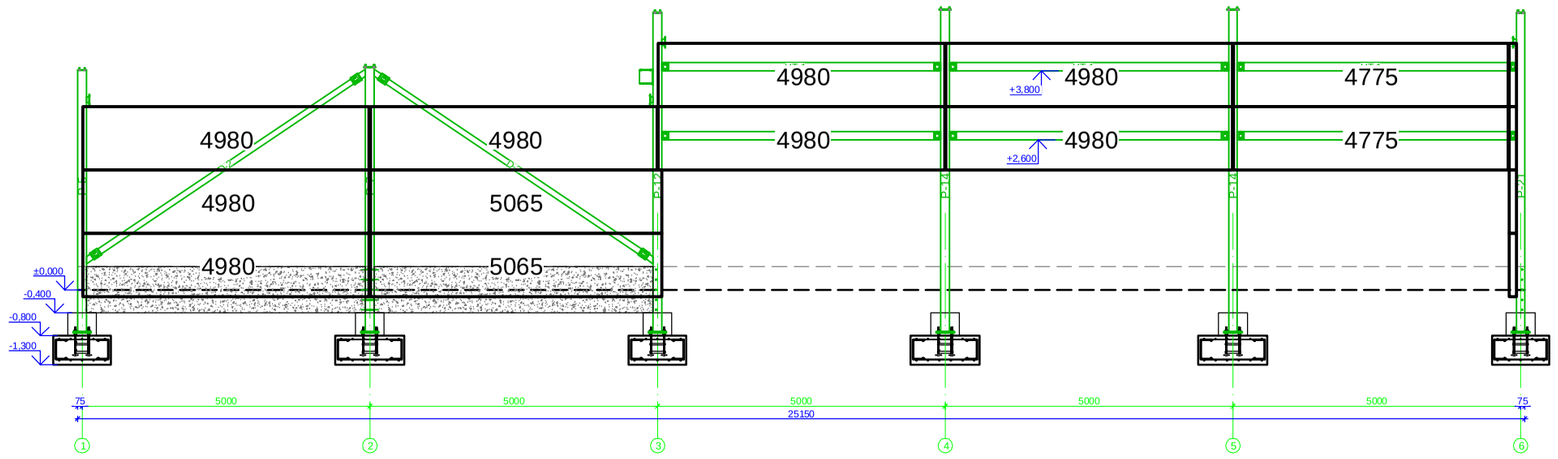
4980
4980
4775
4980
+3,800
4980
4980
4775
+2,600
4980
5065
4980
5065
±0,000
-0,400
-0,800
-1,300
75
5000
5000
5000
5000
5000
75
25150
1
2
3
4
5
6

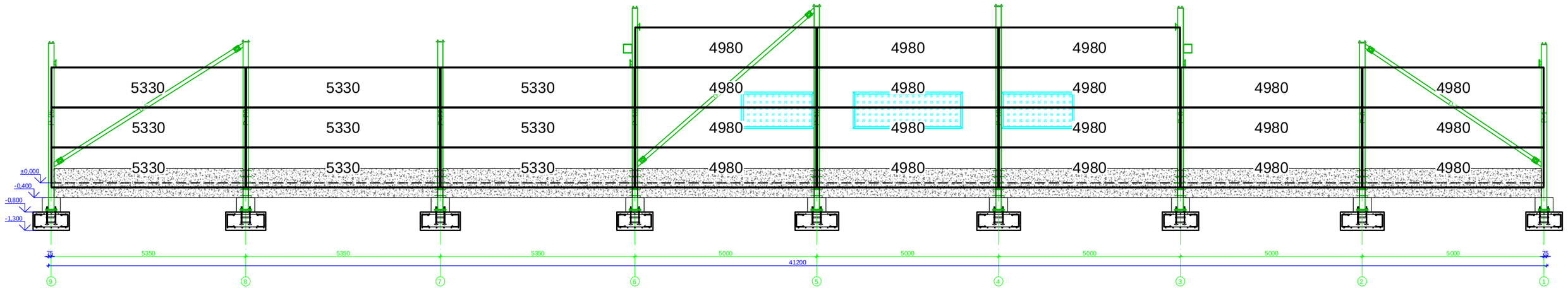
4980
4980
4980
5330
5330
5330
4980
4980
4980
4980
4980
5330
5330
5330
4980
4980
4980
4980
4980
5330
5330
5330
4980
4980
4980
4980
4980
±0,000
-0,400
-0,800
-1,300
5350
5350
5350
5000
5000
5000
5000
5000
41200
9
8
7
6
5
4
3
2
1