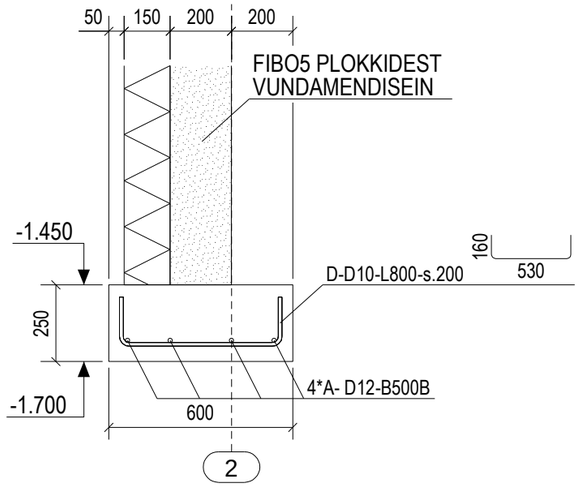

A - A
1:20

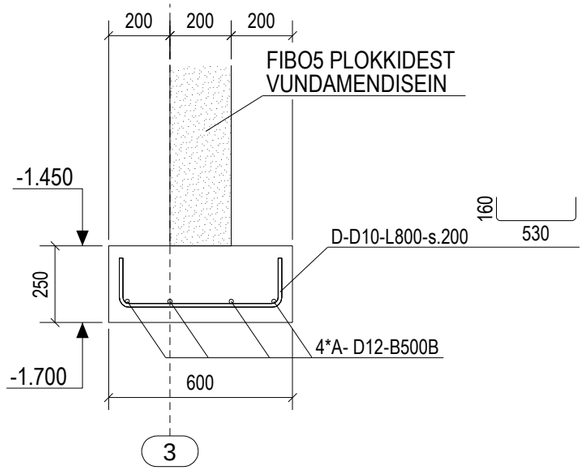

B - B
1:20

MÄRKUSED:
1. KÕRGUSMÄRGID ON SUHTELISED. ABSOLUUTKÕRGUS 27.550 VASTAB ±0.000.
2. TULEB EEMALDADA MULD, TÄITEPINNAS JA TEISED MITTEKANDVAD KIHID.
3. VUNDAMENDID VALATAKSE LIIVAKIVI KIHILE (KIHT NR. 4).
4. VUNDAMENTIDE ALLA RAJADA TIHENDATUD KILLUSTIKALUS 200 mm. KILLUSTIKALUSE TIHENDATUS 0,97.
KASUTADA PAEKIVI KILLUSTIKKU FRAKTSIOON 16-32mm.
5. VUNDAMENDI ARMATUUR - 500B.
6. VUNDAMENDI BETOON C25/30; XC2.
7. ARMATUURI KAITSEKIHT 35 mm; TALDMIKU ALL 50 mm.
8. ARMATUURI ÜLEKATTEJÄTKU PIKKUS
a) D16: >640 mm;
b) D12: >500 mm;
c) D10: >400 mm;
d) D8: >320 mm.
9. PAINUTUSSPLINDI MINIMAALNE DIAMEETER Dm,min
D<16 - Dm,min = 4D
D>16 - Dm,min = 7D
10. ÜHES LÕIKES JÄTKATA MAX 50% ARMATUURVARRASTEST.
11. VUNDAMENDI SEIN EHITATAKSE FIBO5 PLOKKIDEST. MÖRT M10.
12. MÜRITIS LADUDA PLOKKSEOTISES JA ARMEERIDA BI-ARMATUURIGA, VASTAVALT TOOTJA JUHISTELE.

TELLIJA	TÖÖ NR	JOONISE NR	EK-03-00
TÖÖ NIMETUS: ÜHEPEREELAMU	STAADIUM: PP	MÕÕTKAVA: 1:20	
JOONISE NIMETUS: VUNDAMENDI LÕIKED	INSENER		20.02.2017
	FAIL EK-03-00		

Tekla structures