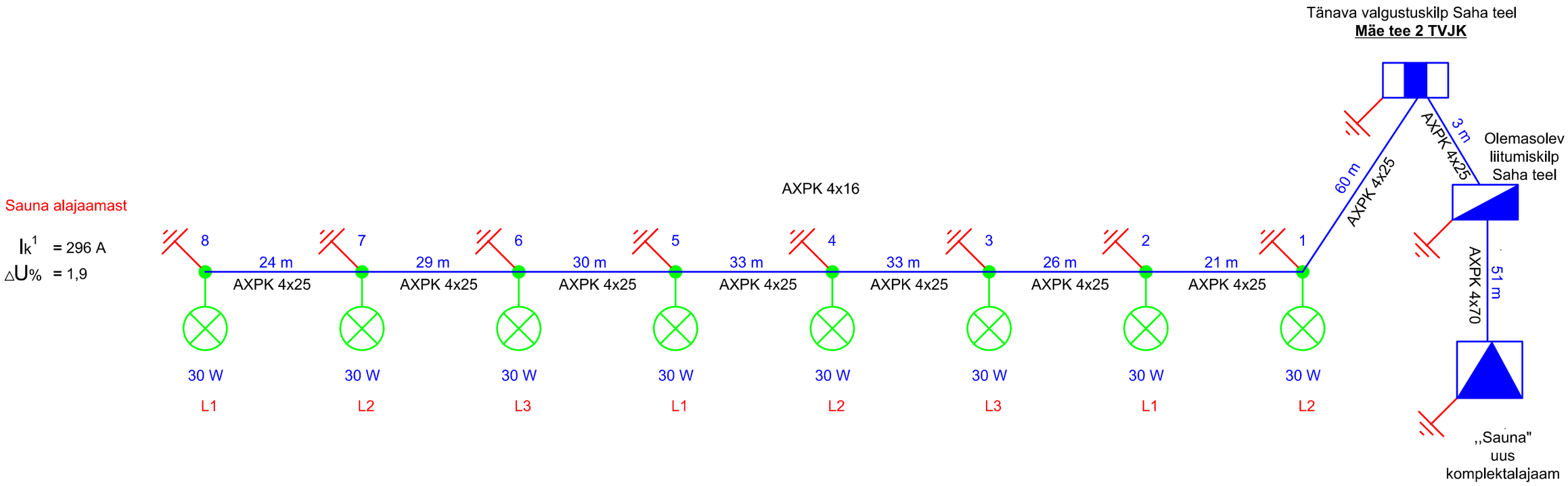

Proj.tänavavalgustuse el.skeem	M