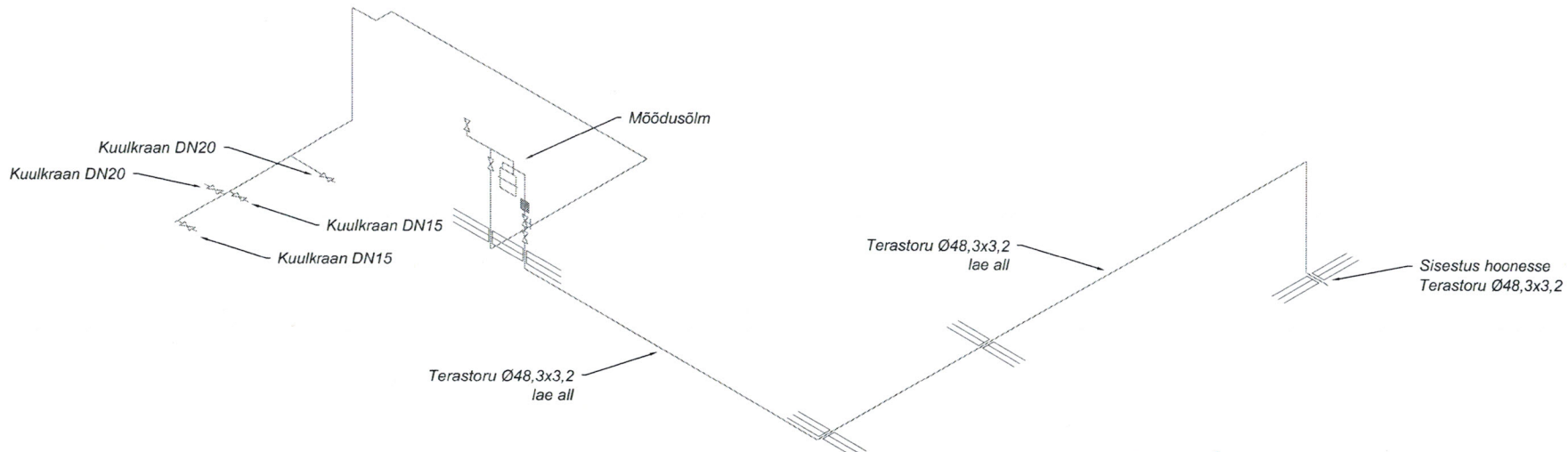

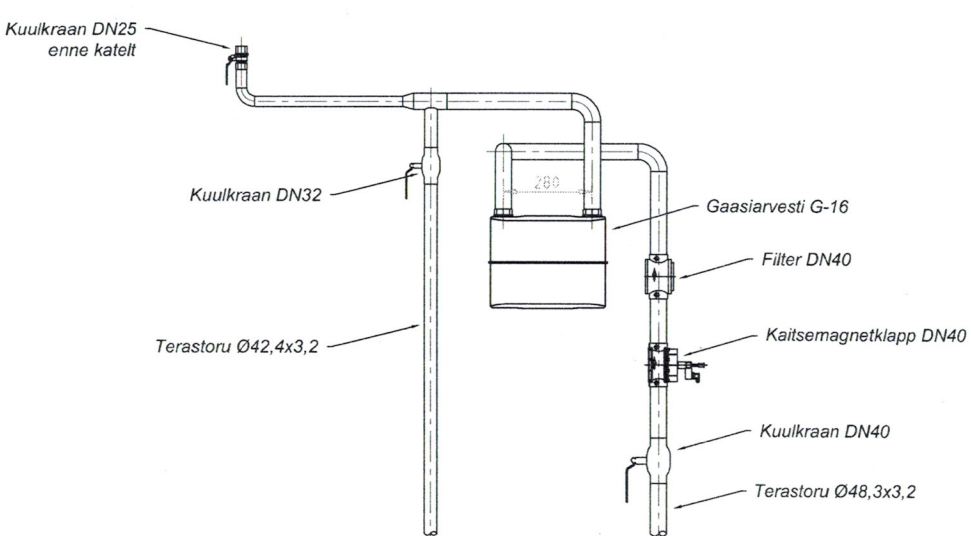

G-16
KOOSKÕLASTATUD
GAASIMÕÕDUSÕLM
"11." august 2016.a.
AS GAASIVÕRGUD
Raivo Ronk

MUUDATUS	MUUDATUSE KIRJELDUS	TEOSTAS	KUUPÄEV

DEM Projekt

OÜ DEM Projekt, registrikood 11111412
Juhkentali 52-1, 10132 Tallinn
tel+372 56 50 2774; info@demprojekt.ee
MTR reg. nr. EEP000272

VASTUTAV SPETSIALIST	I.DEMIDOVA		08.08.2016
PROJEKTEERIJA	I.DEMIDOVA		08.08.2016
PROJEKTEERIJA			

Projekti nimetus: KINNISTU KOPLIRANNA TN. 1 GAASIVARUSTUS

Staadium: Põhiprojekt

Objekti asukoht: KOPLIRANNA TN. 1, PÕHJA-TALLINNA L/O, TALLINN

Töö nr: 3531/16

Joonise nimetus: SISEGAASITORUSTIKU SKEEM

Joonise nr: GV-8

Tellija: STANDUP OÜ

Mõõt: M1:50