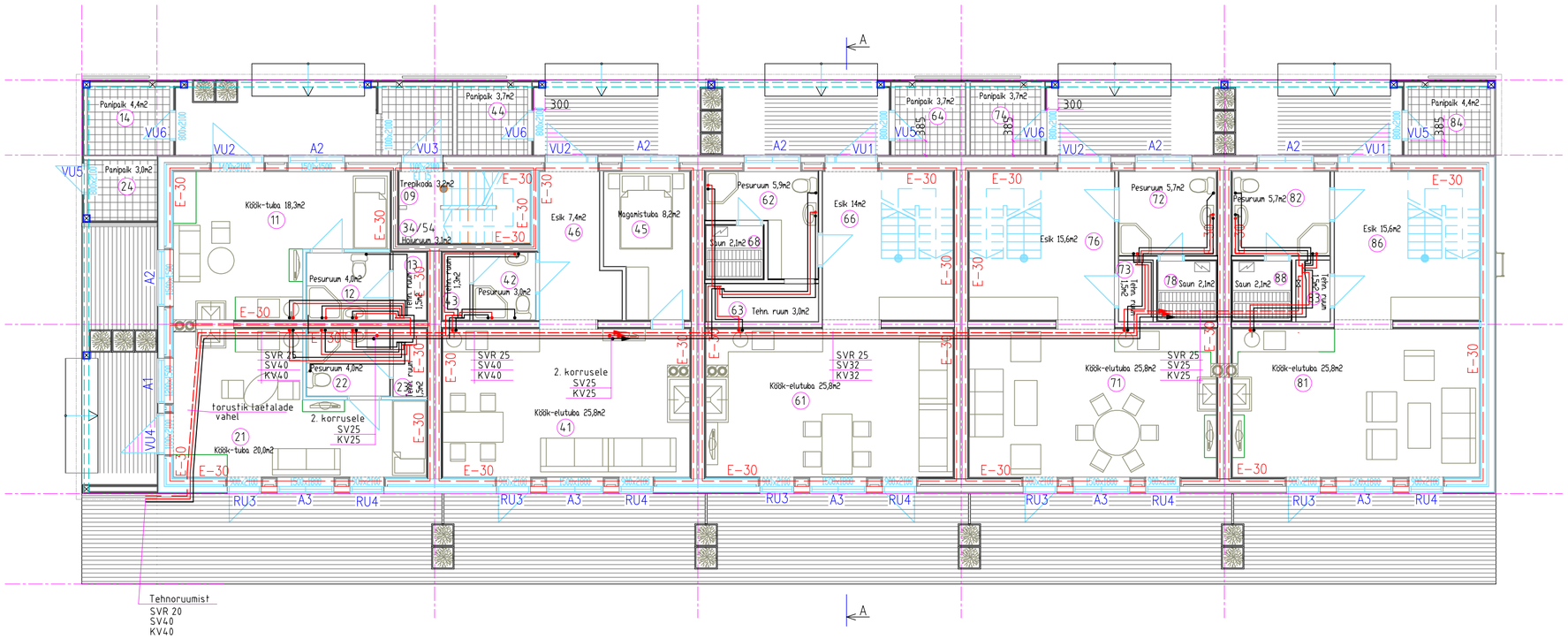

SOOJA TARBEVEE TORUSTIKE ÜHENDUSE SKEEM TEHNORUUMIS

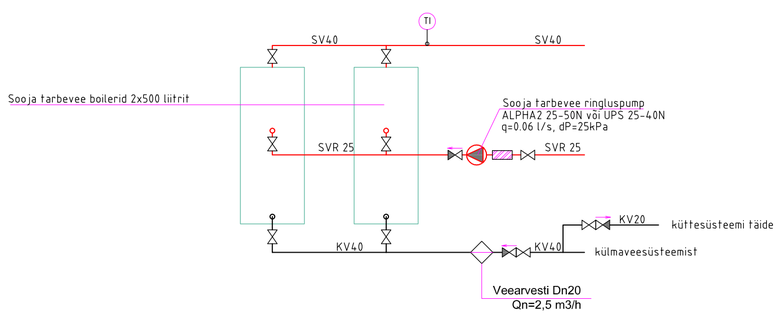

MÄRKUS:

Veetorustikud tehnoruumis ehitada tsingitud teras- või alupextorudest

VEE JAOTUSKOLLEKTORI ÜHENDUSE SKEEM

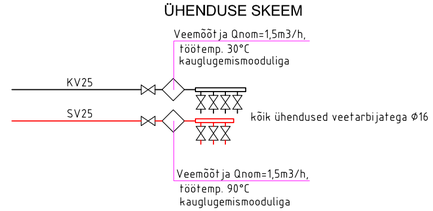

VEE JAOTUSKOLLEKTORI ÜHENDUSE SKEEM 5. BOKSIS

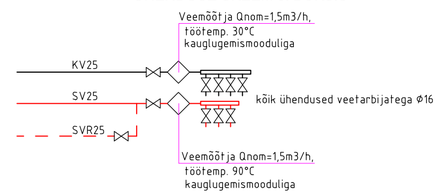

TINGMÄRGID

- KV32 — külmaveetorustik toru mõõduga
- SV32 — soojaveetorustik toru mõõduga
- SVR 20 — soojavee ringlustorustik toru mõõduga
- torustiku läbimõõdu muutus
- külma ja soojavee jaotuskollektorid
- sulgeventiil
- tagasilöögiklapp
- sõelfilter
- TI — vedeliktermomeeter
- PI — manomeeter

MÄRKUSED:

1. Piki maja jooksvad veetorustikud paigaldada isoleerituna keskmise seina sisse ja lõpuosas ripplae varju
2. Külmavee magistraaltorustik isoleerida 13mm paksuse vahtpolüetüleenist sukaga (Climaflex), mille jätkukohad tuleb hoolikalt kinni teipida.
3. Soojavee magistraaltorustik isoleerida 30mm paksuste al. fooliumiga kaetud mineraalvillast toruisolatsiooni koorikutega
4. Soojavee magistraaltorustik isoleerida 30mm paksuste al. fooliumiga kaetud mineraalvillast toruisolatsiooni koorikutega