VÄLISVIIMISTLUSE PÕHIPROJEKT

TARTU

Arhitekt: Vaike Pungas

Tartu Linnavalitsus
arhitektuuri ja ehituse osakond
R. Metsallik
Romeo Metsallik
kultuuriväärtuste teenistuse ...a-
linnaarheoloog
"21." det 2005
KOOSKÕLASTATUD TING... ...EL:
Nr. 3865

2005

Sisukord

I Tekstiline osa

1. Üldosa
2. Olemasolev olukord ja tehnilise seisundi hinnang
3. Vajalikud tööd
4. Juhised tööde teostamiseks
5. Värvitoonide tabel

II Graafiline osa

1. Vaated. Värvitoonid ja vajalikud tööd.	M 1:100	leht 1
2. Säilitatavate detailide asukoht. I korrus ja katusekorrus	M 1:100	leht 2
3. Aken. Vaade, lõiked, detailid	M 1:20; 1:1	leht 3
4. Varikatus	M 1:20	leht 4

1. Üldosa

Käesolev töö on koostatud Tartu Linnavalitsuse tellimusel eesmärgiga korrastada ja restaureerida fassaadid. Hoone asub Vanalinna muinsuskaitsealal ning tal on oluline tähtsus miljöökujunduslikult, kuna asub linna ühe vanima tänava ääres. Lähteandmetena on kasutatud inventeerimisplaane Tartu Maa-arhiivist, ajaloolisi fotosid ja muinsuskaitse eritingimusi fassaadi remondiks.

2. Olemasolev olukord ja tehnilise seisundi hinnang

Hoone on kehandina terviklik ja suur ümberehitus on märgatav vaid plaani ja detaile jälgides. Detaile on säilunud nii interjööris kui ka fassaadil. Järgnevalt ülevaade hoonest :

Katus: katus on eterniitkattega,räästad on sirgeks rihitud. Algne, räästatõstjatega konstruktsioon on säilinud praeguse katusekatte all ning selle saab taastada. Eterniitkattes esineb kohati läbijookse. Katusekonstruktsiooni antud etapp ei käsitle.

Viilulauad on lagunenud nii tagakülje frontoonil kui vintskappidel. Eterniidialune laudis lagunenud tagafassaadi frontooni nurkades ja neelukohtadel. Vahekarniisi kattev veeplekk on tagafassaadil amortiseerunud.

Vihmaveesüsteem on uuendatud,kuid tagaküljel ja lõunapoolsel küljel puudub vee eemalejuhtimine hoonest. Püütud on vett ära juhtida ajutise toruga, kuid maapinna kalde tõttu voolab see jälle hoone seinte juurde.

Korstnad on punasest tellisest, krohvimata, korstnapitsita.

Karniisid on esiküljel 4 tüüpi. Kivikarniis on vanim, puitkarniisi profiil on tehtud selle eeskujul. Keskosa puitkarniis on erineva profiiliga, samuti viilukarniisid. Parempoolse osa karniis on lagunenud ukse kohal, kõik karniisid vajavad remonti ja profiilide täpsustamist.

Seinad: I korrusel on ca 1/2 majal tellisseinad, 1/2 palkseinad, kaetud krohviga. Tagafassaadil lubikrohv, millel esineb tsementkrohviparandusi, esifassaadil ning otsafassaadidel tsementkrohv.

seinte olukorda krohvikihi all ei ole võimalik hinnata, kuid otseseid väljavajumisi ja pragusid ei ole märgata. **Väga halvas olukorras on sein lõunaküljel,** kuna naaberkrundi järsult tõusva maapinna tõttu voolab kogu pinnasest valguv vesi lõunapoolse seina äärde. See on põhjustanud silmnähtavaid krohvikahjustusi ning allosas konstruktsiooni kõdunemise. Samuti halb on olukord tagafassaadi seinal, kuna puuduliku pinnaseplaneeringu tõttu valgub vesi seal samuti seina äärde.

Esifrontooni seinad on palkseinad, kaetud fassaadilaudisega, mis on ehitusaegne ning mille seisukord on rahuldav.

Avatäited fassaadil:

Välisuksed: ei ole säilinud ajaloolisi välisuksi. Mõlemad uued välisuksed on vahetatud viimastel aastatel, kuid oma välisilmelt ei häiri fassaadi üldilmet.

Keldrisissepääs on lihtne lauduks latthingedega, vajab remonti.

Aknad: on säilinud 2 akent I korrusel esifassaadil,mille dateering on arvatavasti

eelpoolnimetatud suurem ümberehitus 19.saj. lõpus.. Akende seisukord on rahuldav, võimalik restaureerida , säilitada ning kasutada eeskujuna analoogakende valmistamisel. Teised aknad on 60-ndatel vahetatud või veel hilisema päritoluga puitaknad, osa plastikaknad. Pööningul on siiski säilinud veel 2 välist ja 3 siseraami, mida on võimalik restaureerida. Samuti on pööningul säilinud (eest ära tõstetuna) lõunapoolse fassaadi kaarjas pööninguaken ning esifassaadi purunenud kaaraken. Kaaraknad on lihtsate profiilidega, seevastu põhjakülje pisikese ristkülikukujulise pööninguakna (purunenud) raami profiil on sarnane kiviosas säilinud I korruse ajaloolistele akendele.
II korruse frontooni akendele puudus juurdepääs,kuid vaatluse järgi ei ole need ajaloolised, , ainult 2 akent esiküljel on säilitanud ülaosas ajaloolise raami. Vintskapi akende raamid on vahetatud.
Metalldetailid: Kahel ajaloolisel aknal on säilinud kokku 5 lihtsat nurkhinge ja 3 luugi hingetappi. Kivipinnal on ka 2 pööra luugi kinnitamiseks.
Interjööris on akendel metalldetaile veelgi. Pööningul leiduval ajaloolisel aknal on huvitava kujundusega metallkäepide ja riiv.
Vintskapid : kaks vintskappi esiküljel on hilisemate detailidega ja lihtsa puidutööga, praegu on parempoolse vintskapi viilulaud lagunenud.
Tagaküljel on kaks vintskappi, millest lõunapoolsem on vanema konstruktsiooniga.
Ehisdetailid: frontooni akendel on säilinud huvitava nurgakujundusega piirdelauad . Seisukord on rahuldav, võimalik restaureerida ja säilitada.
Sokkel on kaetud tsementkrohviga. Esiküljel küllaldane, tagaküljel liiga madal, pinnas on liiga palju tõusnud. Puudub hoopis lõunapoolsel otsaküljel.
Sillusvöö puudub ning hoone tagaküljel ning lõunapoolsel otsaküljel ohustab hoone seinu kõrvalseisvatelt nõlvadelt valguv vihma- ja lumesulamisvesi.

3.Vajalikud tööd

Katus: Katusekate vajab vahetamist. Katusekattena kasutada sileplekki või katusekivi. Viimase puhul teha konstruktsiooni kandevõime kontroll. **Vajalik konstruktori konsultatsioon**. Katusekuju on räästatõstjatega, mis säilitada. Koos katusekatte vahetusega kontrollida katusekonstruktsiooni olukorda. Vajalikud proteesimised teha samasuguse ristlõikega puiduga.
Vahetada amortiseerunud viilulauad vintskappidel.
Korstnad: Laduda korstnapits, krohvida ja värvida lubivärviga valgeks.
Vihmaveesüsteem: Torustik on töökorras, **planeerimist vajab vee äravool** (vt. sillusvöö)
Karniisid: Hoonel on esiküljel 4 tüüpi karniisid, mis kajastavad erinevaid ehitusetappe. Kiviosal olev kivikarniis on eeskujuks sümmeetriliselt paiknevale puitkarniisile, mis vajab parandamist(eesukse kohal).Kõik karniisid hoolikalt säilitada: puhastada, katkised kohad asendada sama profiiliga ja samaväärse puiduga (kiviosal krohviparandused lubimördiga).
Seinad: Tagakülg: säilitada algne krohvipind. Krohvipind puhastada lahtisest värvist ja krohvist, teha krohviparandused lubimördiga. Värvida lubivärviga.
Perspektiivselt tuleb ka ülejäänud fassaadid katta lubikrohvi ja -värviga. Praegu on

selle töö ettevõtmine arvatavasti liialt kulukas ning ei ole hädavajalik. Kiiresti **aga on vaja remontida lõunapoolse otsafassaadi seinapind alumises osas.** Selle remonti tuleb alustada tugimüüri rajamisest naaberkrundi pinnase toestamiseks, seejärel eemaldada pinnas kuni 30 cm sokli joonest. Seejärel proteesida palkkonstruktsioonid, teha krohviparandused ja värvida.
Laudis värvida linaõlivärviga. Vintskappide seinaosal soovitav kasutada laiemat lauda (ca 18 cm).
Aknad. Hoonel on mitmest ajajärgust puitaknad ning osaliselt plastikaknad. Plastikaknad on antud hoonele vanalinna muinsuskaitsealal sobimatud ja tuleb perspektiivis vahetada puitakende vastu (tööjoonised projekti graafilises osas). Puitakna tüüpidest on vanimad (eeskujuks uute akende projekteerimisel) esifassaadi kiviosas paiknevad 2 akent oma metalldetailidega(nurkhinged, nurgikud).
Hilisema ajajärgu puitaknad ei ole fassaadipildiga vastuolus ja võimalik säilitada kuni amortiseerumiseni.
Kolmnurkfrontoonil olevad aknad nii esi-kui tagafassaadil vajavad uut raami. Lõunaküljel oleva kaarakna raam on terve ja seisab pööningul akna all. Selle koopiatena valmistada teistele kaarakendele raamid. Pööningul olemasolevad aknaraamid on võimalik ja **vajalik restaureerida** ning **kasutada** olemasolevate uuemate akende asemel. (vt. olemasolev olukord, aknad).
Välisuksed: Hilisemad välisuksed, mis siiski ei ole fassaadikujundusega vastuolus ning ei ole vajalik asendada.
Piirdelauad: Ülemise korruse keskosal olevad piirdelauad on ajaloolised, restaureerida ja säilitada.
Alumise korruse piirdelauad teha olemasolevate eeskujul, sama profiiliga kuid ilma nurgalahenduseta. Profiili mõõtmiseks puudus juurdepääs.
Sillusvöö: Rajada sillusvöö munakividest ca 1 m kaugusele hoonest kaldega 1:10 soklipinnast eemale. **Eriti vajalik hoone lõunapoolsel otsafassaadil**, kus maapinna tugev kallak juhib ka pinnaseveed sokli äärde ja on tekkinud niiskuskahjustused. **On vajalik tugimüür**, toestamaks naaberkrundi tunduvalt kõrgemat maapinda.
Väga vajalik vertikaalplaneerimine kogu hoone ümbruses, tagamaks vee eemalejuhtimine hoonest.
Varikatused valmistada sepiskonstruktsiooniga ja kaetuna valtsplekiga mõlemale peauksele sarnased (tööjoonised projekti graafilises osas).
Luugid alumise korruse esifassaadi akendele on soovitav taastada ajaloolise ilme huvides. Luukide kinnitamisel kasutada olemasolevaid hingetappe ning pöörasid, ülejäänud teha nende analoogidena, sepatööna.

4. Juhised tööde teostamiseks

4.1. Vana maja peamine väärtus on ehitusaegsetes materjalides ja detailides, mitte nende jäljendamises. Vanade osade eemaldamisel kahaneb paratamatult ka hoone väärtus. Seetõttu säilitada kõik detailid, vajadusel proteesida kvaliteetse puiduga.

4.2. Ajalooliste puitpindade värvimiseks sobib kõige paremini naturaalne linaõlivärv.

Seda kasutada kindlasti detailide värvimiseks . Voodrilaua värvimiseks võib kasutada ka õli-alküüdvärve (lahustipõhjalised). Ei sobi lateks-ja emailvärvid.

4.3. Vanade puitpindade töötlus: pesemine, kraapimine, kruntimine , kittimine (väikesed praod), parandamine (>6 mm, puitkiiludega).

Pestakse vee ja sooda lahusega, siis harjatakse ja kraabitakse maha lahtine värv.

Ei ole vaja eemaldada kogu värvikihti. Detailidel (piirdelauad, välisukse detailid) peab eemaldama kogu värvikihi (kuumaõhupüstoli või keemilise värvieemaldajaga), kuna profiilide iseloom kipub kaduma paljude värvikihtide puhul.

Enne värvimise alustamist peab puit olema kuivanud. Sobivaim aeg värvimiseks on maist augustini, kuiva ilmaga. Otsest päikesepaistet vältida (liiga kiirel kuivamisel moodustuvad mullid). Võõbata õhukese kihina. Kruntimisel ei pea värv ühtlaselt katma. Teist korda võib värvida 1-3 päeva pärast. Seinapindadel on sobivaim ümmargune või ovaalne pintsel. (7-8cm)

4.4. Puitmajale on sobivad ainult puitaknad. Vanade akende väärtus seisneb peale nende arhitektuurse sobivuse veel materjalis, sest akende valmistamisel on traditsiooniliselt kasutatud kvaliteetset, õigel ajal langetatud ja suure vaigusisaldusega puitu, mis on meie kliimas aknaraamideks sobivaim. Enamik ajaloolisi aknaid vajavad vaid vähest remonti, seda tavaliselt aknaraamide alumises osas.

Aknaraamide remontimisel:

- puhastada lahtisest värvist, eemaldada kitt, vajadusel ka klaasid ja metallmanused.

- asendada proteesimise teel kahjustunud raami osad, kasutades samalaadset puitu

- kontrollida ja vajadusel liimida uuesti raami tapid ja punnid, hööveldada raam mõõtu

- kruntida raam ja klaasivaltsid linaõliga

- paigaldada klaasid, kinnitada tihvtidega ja linaõlikitiga

- pahteldada õlipahtliga defektid, värvida LIN- õlivärviga, kasutades pintslit, mitte rulli

Kindlasti säilitada kõik olemasolevad metalldetailid (hinged nii sees kui väljas, riivid, pöörad, kremoonid). Puhastada värvist, paigaldada tagasi samasse kohta.

Soovi korral võib sisemise klaasi asendada pakettklaasidega, kasutades lisaraami.

4.5. Uste remontimisel:

-jälgida remonditava ukse kuju, detaile, konstruktsiooni.

- eemaldada kõik metalldetailid, puhastada, säilitada, asetada hiljem tagasi. Kulunud hingede kõrgust saab reguleerida vaheseibidega

- eemaldada vanad värvikihid, võtta värvikihtide proovid ja need fikseerida

- kontrollida raami vastupidavust, vajaduse korral demonteerida, proteesida kahjustunud osad.

5. Värvitoonide tabel

NR	FASSAADIELEMENT	VÄRVITOONI NR (Tikkurila)	NÄIDIS
1	Seinalaudis Räästalaudis Aknaraamid Ukse raam	130 B LIN-värv	
2	Akna ja ukse piirdelaud I korrusel Ukse tahvel Vintskapi nurgalaud ja karniis Viilukarniis, viilulauad	132 X LIN-värv	[redacted]
3	Akna piirdelaud II korrusel	308X 10% LIN-värv	
4	Seina krohvipind	3866 esifassaadil silikaatvärv, tagafassaadil lubivärv	
5	Veeplekid, vihmaveetorud	0384 raudpunane Pantser-värv	[redacted]

Märkused:

1. Värvitoonide nr. on antud Tikkurila kataloogide järgi, puitdetailidele linaõlivärvi LIN- värvi kataloogi järgi ja kivipindadele fassaadivärvi kataloogi FACADE järgi. Metallpindade värvitoon on antud Pantser- värvitoonide tabeli järgi.

AKEN A-1 m 1:20

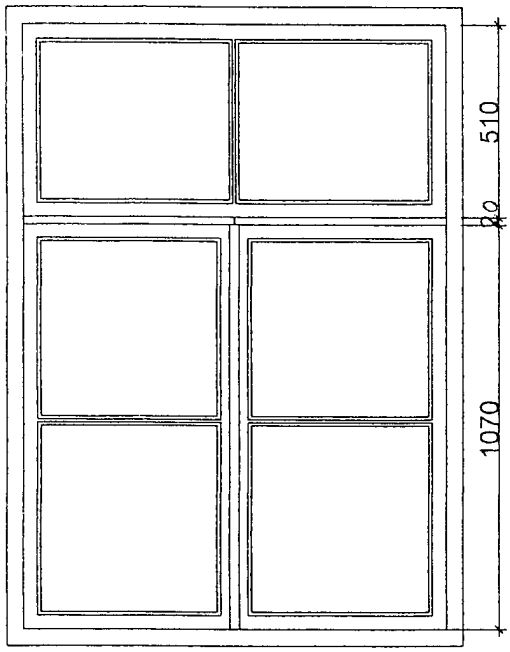

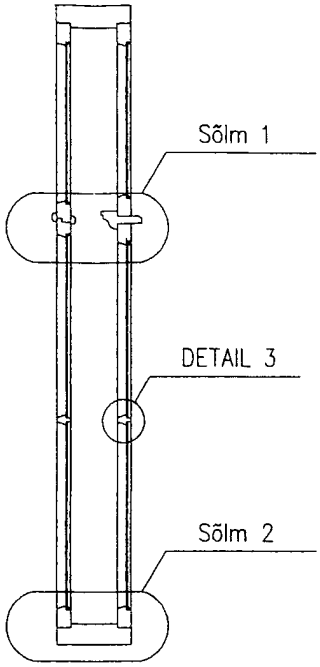

SÕLM 1
m 1:5

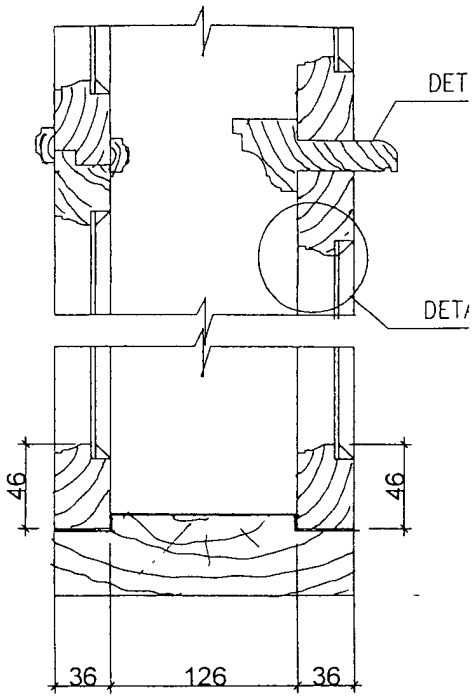

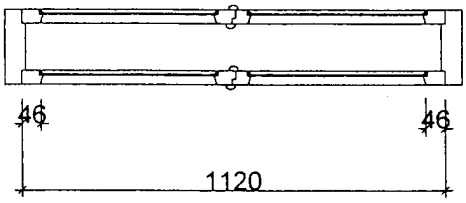

KAARAKEN
ESIKÜLJEL M 1:10

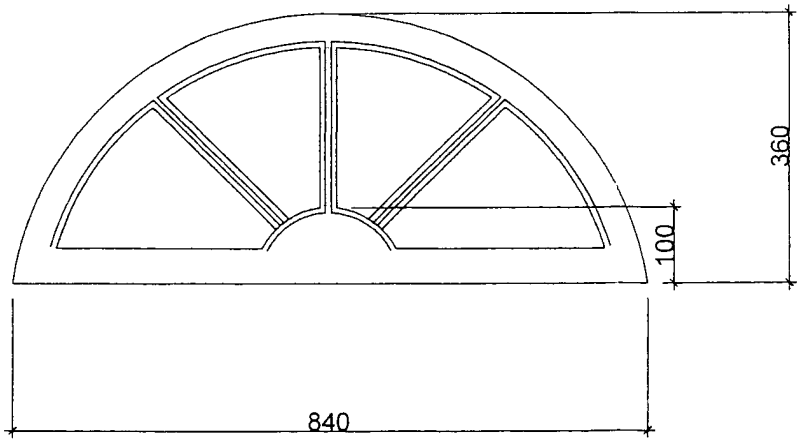

AKNA A–1 DETAILID

M 1:1

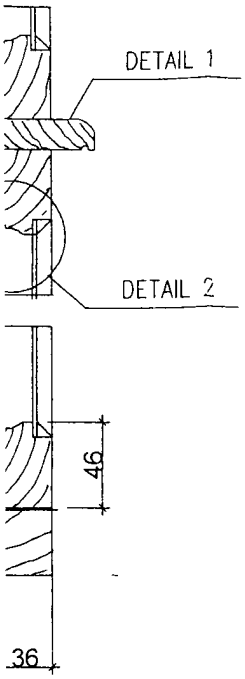

DETAIL 1

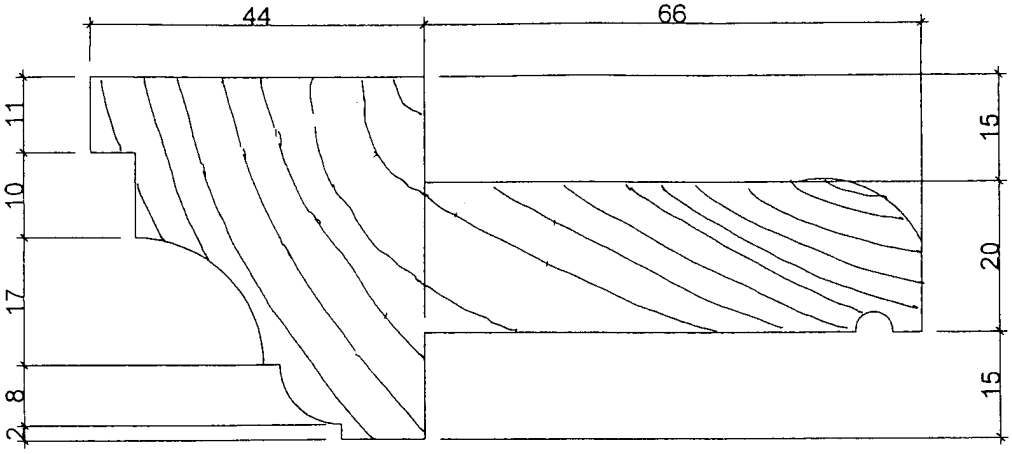

DETAIL 2

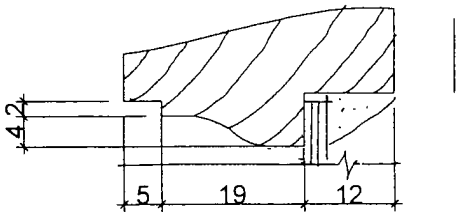

DETAIL 3

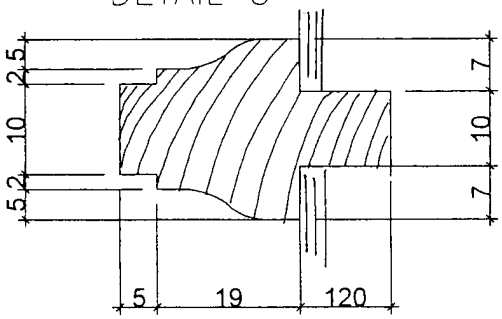

mõõt 1:1 1:20; 1:10	
leht	3

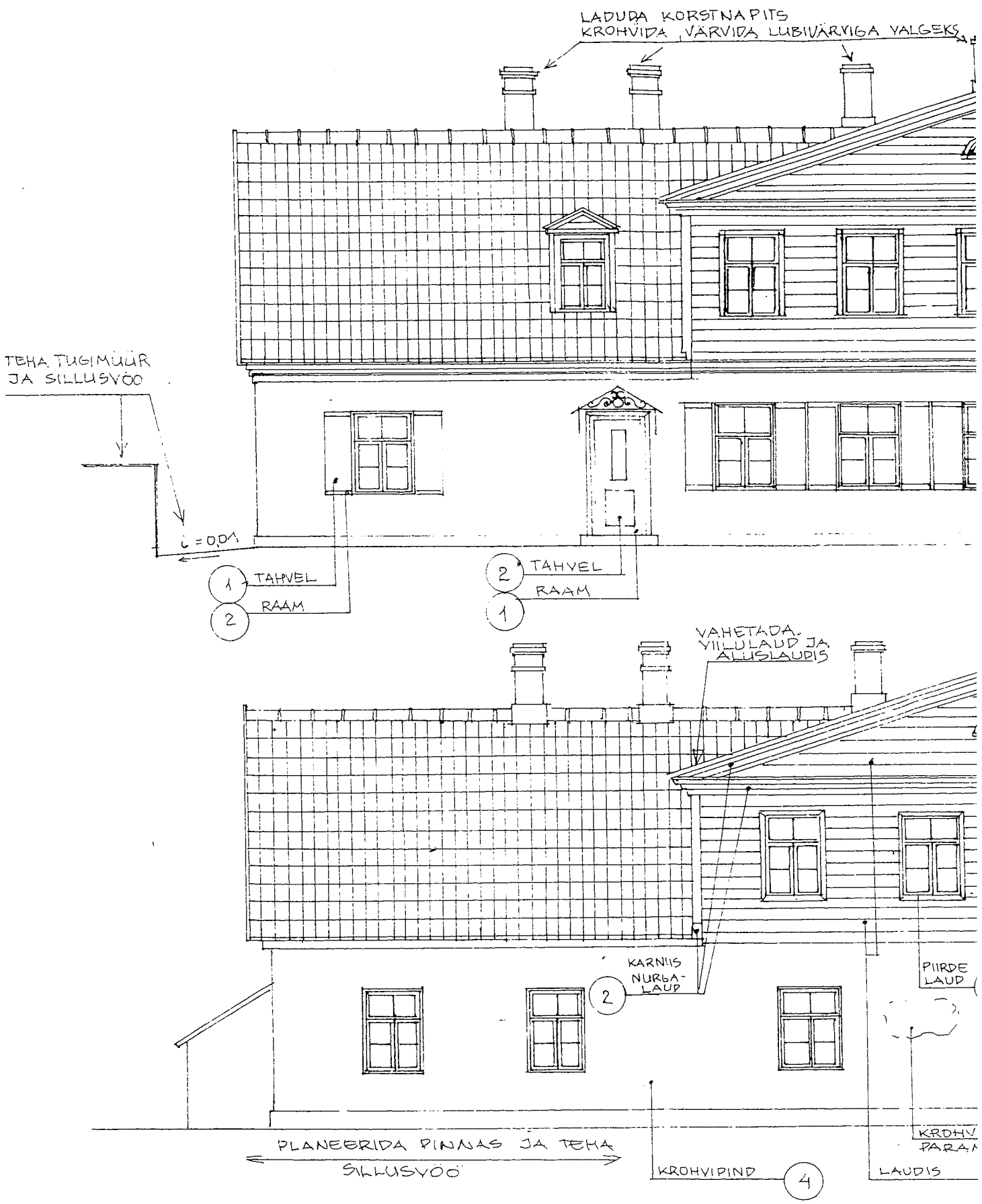

VÄRVITOONI NR. VÄRVITABELI JÄRGI

MÄRKUS: AKENDE VALMISTAMINE TÖÖJOONISE JÄRGI, EESKUJUKS A

VAADE LAIA TN. POOLT

m 1:100

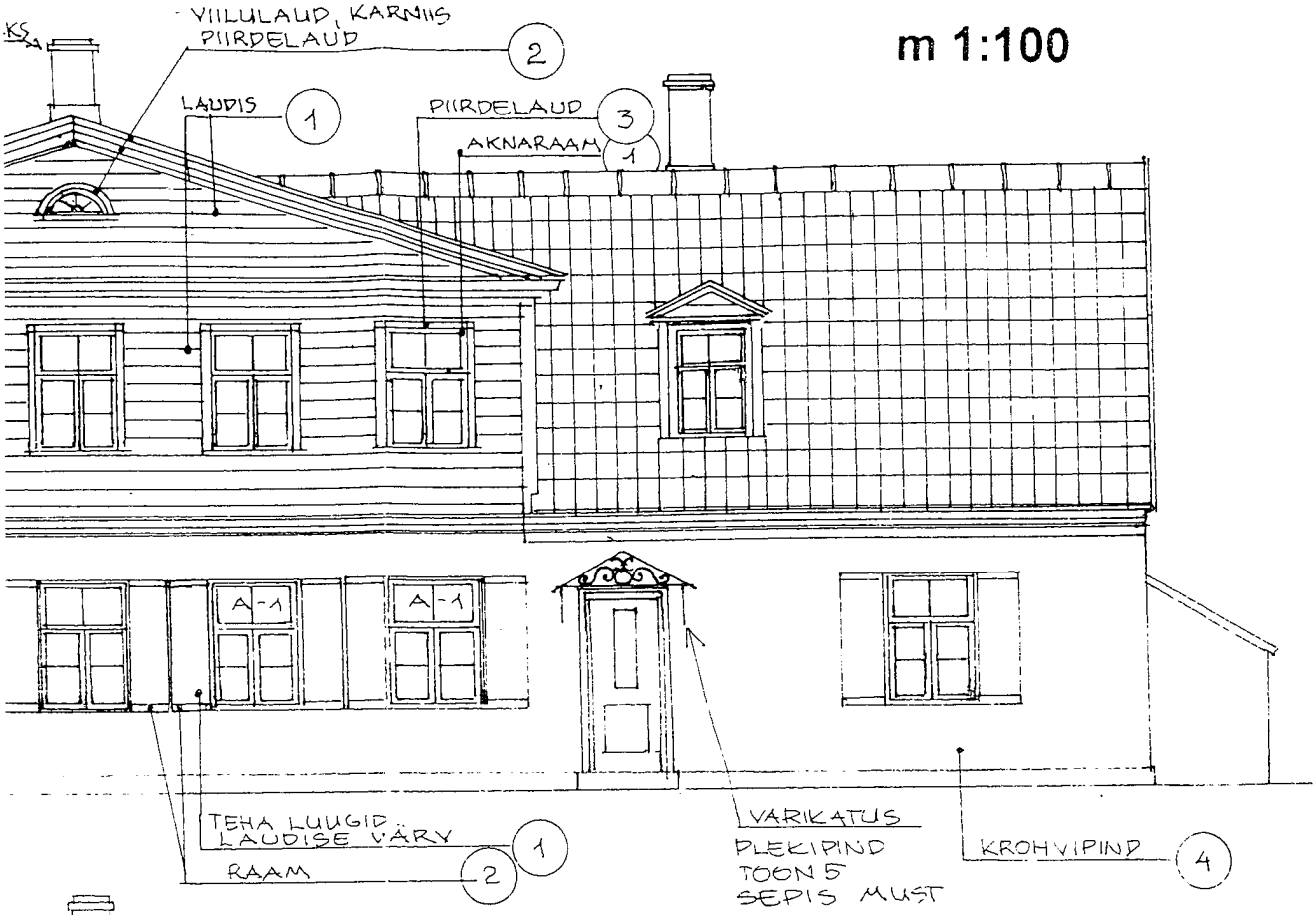

VAADE ÕUE POOLT

m 1:100

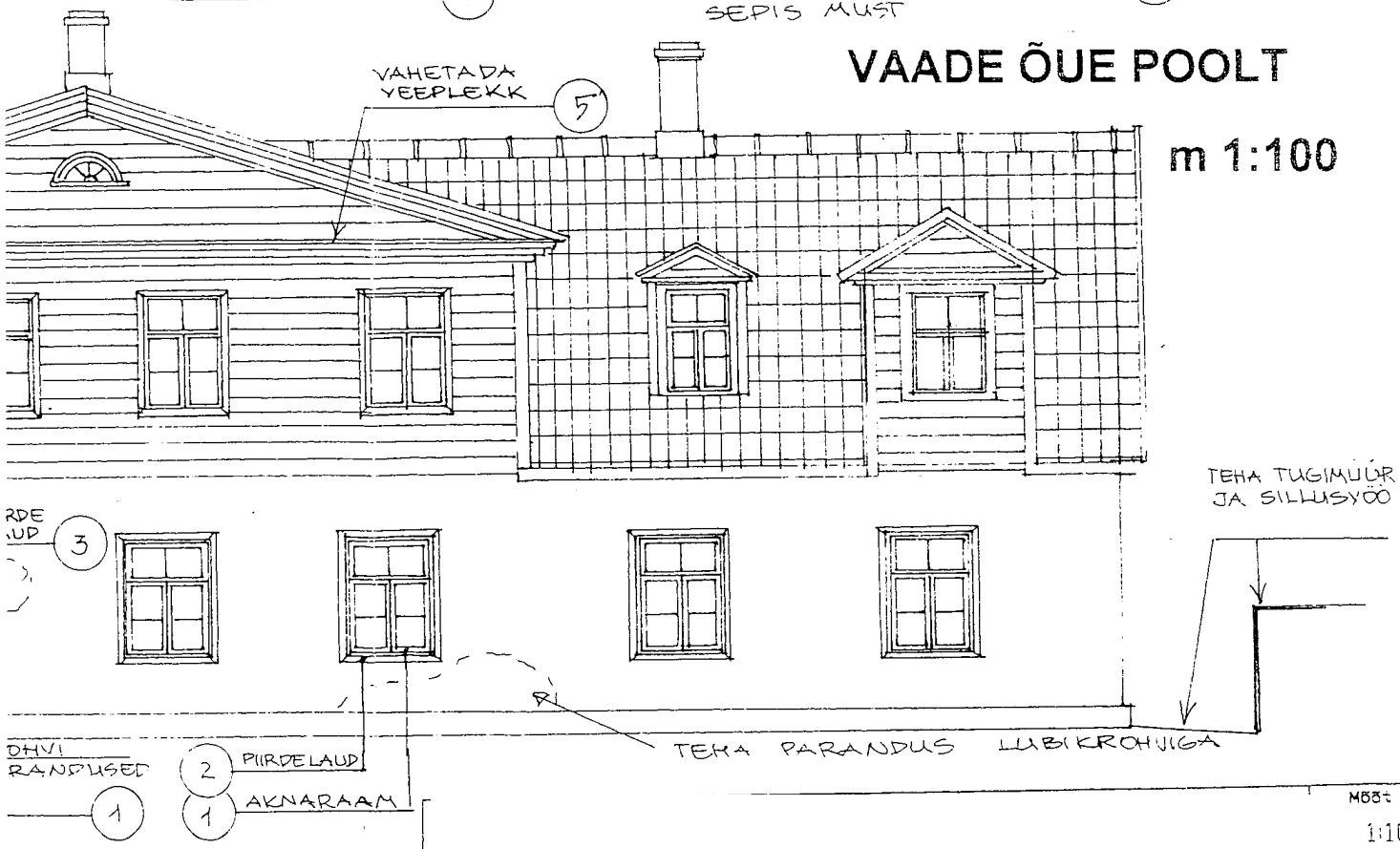

AKEN A-1

Mõõt
1:100

Leht
1