S-04
M1:10

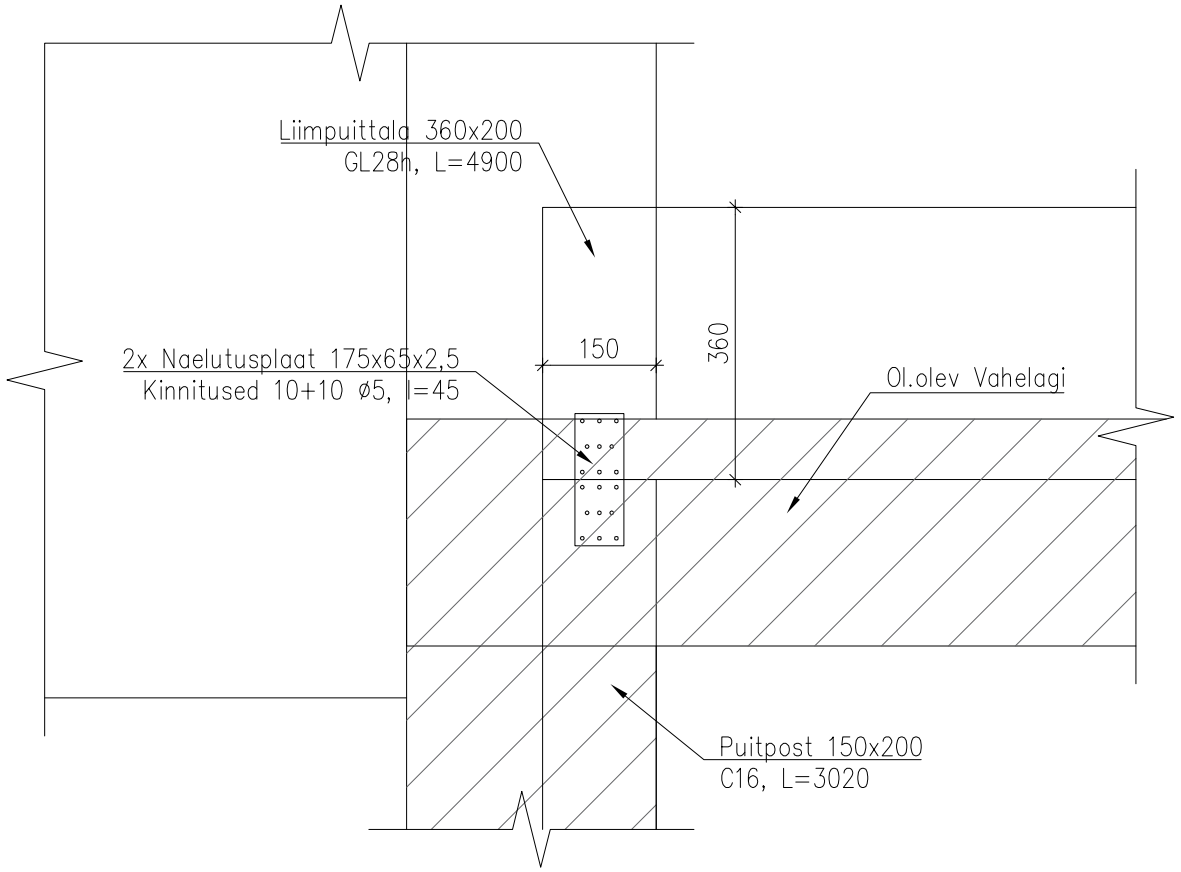

S-05
M1:10

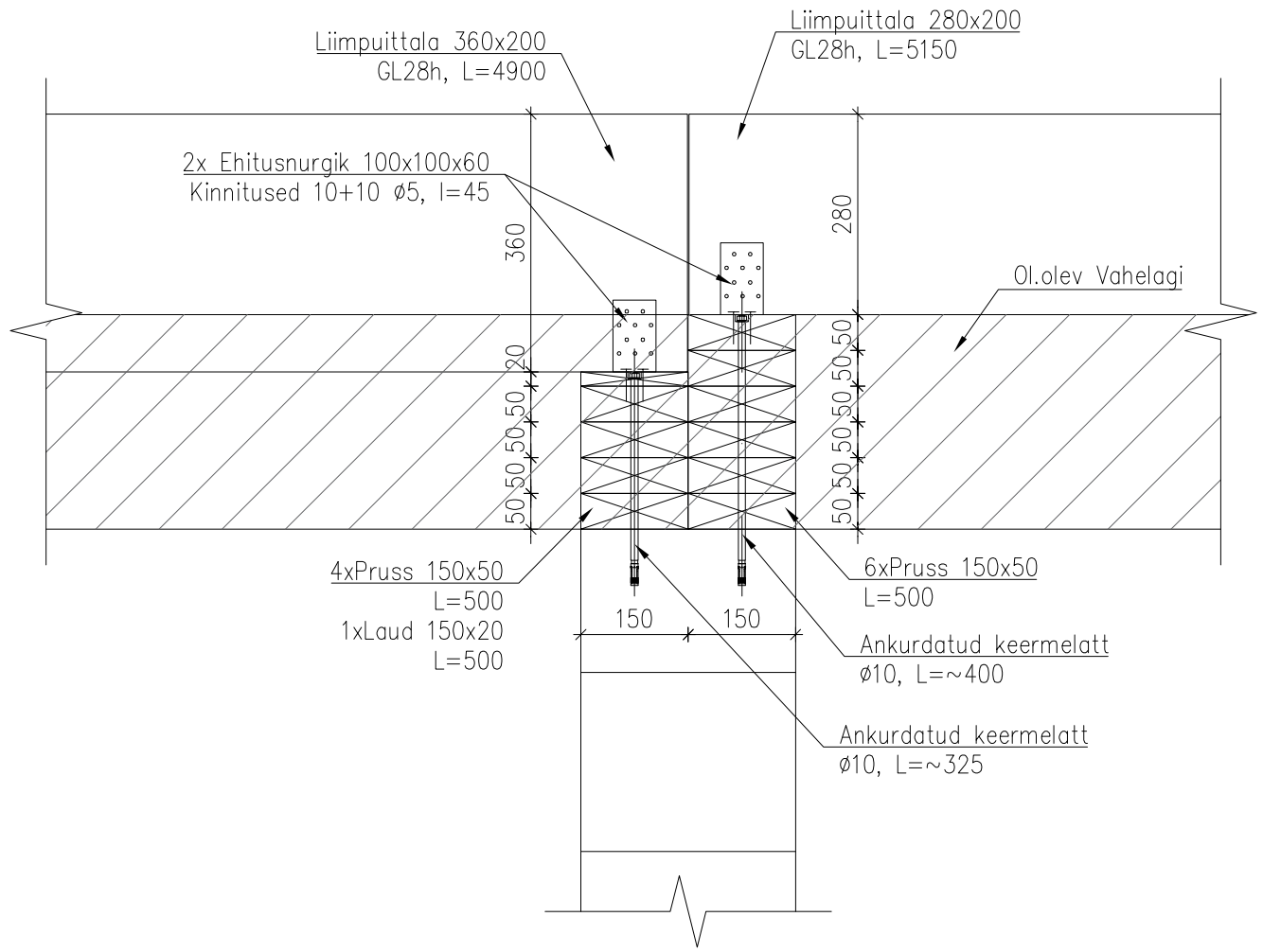

S-07
M1:10

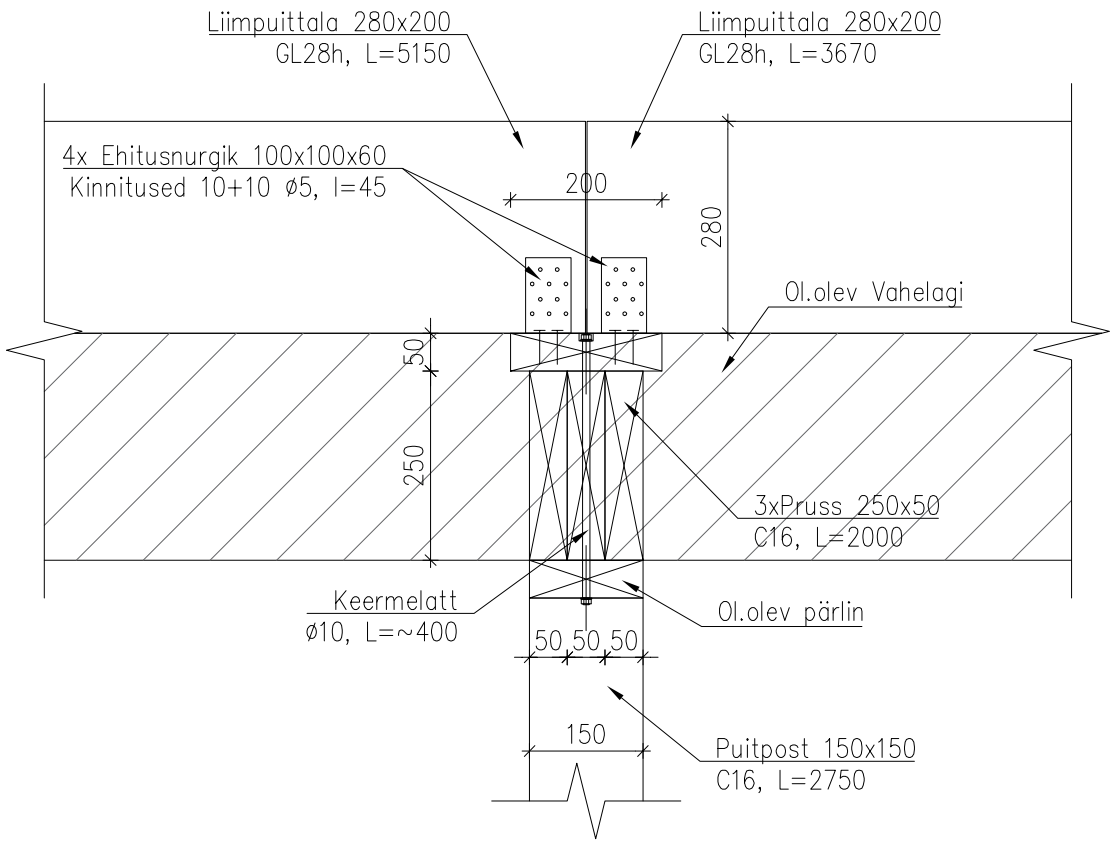

Märkused:

1. Mõõdud täpsustada kohapeal
2. Kivikonstruktsiooni ja puitkonstruktsioon eralda hüdroisolatsiooni kihiga
3. Vahelae talade ja seina kandetala (mõõtudega 280x200) vahele peab jääba minimaalselt 15 mm vahe!
4. Sõlm 14* analoogne lahendus sõlmele 14
5. Vajadusel konsulteerida projekteerijaga

muudatus:	kirjeldus:	teostaja:	kuupäev: